შინაარსი

ა/ განმარტებითი ბარათი

ბ/ კალენდარული გეგმა

გ/ გრაფიკული ნაწილი:

ნახაზი მო-1----------სამშენებლო გენგეგმა - პირველი რიგი
ნახაზი მო-2----------სამშენებლო გენგეგმა - მეორე რიგი
ნახაზი მო-3----------ხის გადახურვის დემონტაჟის სქემა

ა/ განმარტებითი ბარათი

1 სადემონტაჟო შენობები მდებარეობს ქ. თბილისში, ბერბუკის ქუჩაზე.

შენობები არის ძირითადად ერთსართულიანი. კედლები შესრულებულია აგურით. გადახურვა შესრულებულია ხისაგან. სახურავი დაფარული უჟანგო ლითონის ფურცლებით და შიფერით.

2 სამშენებლო ორგანიზაცია ამუშავებს სამუშაოთა წარმოების პროექტს. ამ პროექტის შედგენა უნდა ხდებოდეს მშენებლობის ორგანიზაციის პროექტში მიღებული გადაწყვეტილების შესაბამისად.

მოსამზადებელ პერიოდში უნდა მოხდეს: ხალხის გაყვანა სადემონტაჟო შენობიდან, გარე და შიგა ქსელების გამორთვა, სახურავიდან ანტენების და ქსელების მოხსნა, "დროებითი შენობების" დაყენება სამშენებლო ტერიტორიაზე მეორე რიგის დროს, სამშენებლო მოედნის უზრუნველყოფა დროებითი წყლით და ენერგიით არსებული ქალაქის ქსელებიდან, აქტის შედგენა მოსამზადებელი პერიოდის სამუშაობის შესახებ.

3 სადემონტაჟო სამუშაოების განხორციელება უნდა მოხდეს ზემოდან ქვევით მარტო ხელით /შეზღუდული პირობების გამო/ ორ რიგად და სათანადო კომისიის დასწრებით. **აკრძალულია:** სადემონტაჟო სამუშაოების განხორციელება ორი-სამი კონსტრუქციის ერთად. სამუშოების დროს უნდა იყოს გათვალისწინებული: ყველა კონსტრუქციის დროებითი გამაგრება /საჭიროების შემთხვევაში/, მუშების სათანადო ინსტრუქტაჟი და უზრუნველყოფა სპეციალური ქამრებით და სათვალეებით, აქტის შედგენა ძირითადი პერიოდის სამუშაოების შესახებ. ავარიული სიტუაციის შემთხვევაში უნდა მოხდეს **სამუშაოების შეჩერება** და ყველა სადემონტაჟო კონსტრუქციების გამაგრება. ყველა საშიში ადგილი უნდა იყოს შემოღობილი სათანადო განათებით ღამის საათებში. სამშენებლო ნაგავი დროულად უნდა იქნას გატანილი.

4 საძირკვლის ამოღება და მონოლითური ნაწილების დაშლა მოხდეს საკომპრესორო დანადგარის საშუალებით. სამშენებლო მოედანზე უნდა იყოს გათვალისწინებული დემონტირებული ნაწილების მოედანი და გათვალისწინებული დროული გატანა ავტოტრანსპორტით.

5 ვინაიდან მშენებლობის ხანგრძლივობა არ განისაზღვრება СниП 1.04.03-85 თანახმად, ხანგრძლივობა პირობითად მივიღოთ **2 თვე.**

6 სამუშაოების განხორციელება მოხდეს საქართველოს მთავრობის 2007წ 28 მარტის №62 დადგენილების მიხედვით – **“მშენებლობის უსაფრთხოების წესები”**

მანქანა-მექანიზმების უწყისი

N	დ ა ს ა ხ ე ლ ე ბ ა	ერთ გან.	რ-ბა
1	სამშენებლო ლითონის კიბე ბაქნით	ც	2
2	საკომპრესორო დანადგარი	ც	1
3	სანგრევი ჩაქუჩები	ც	2
4	ნიჩაბი	ც	4
5	ელექტროსახერხი	ც	2
6	სპეცტრანსპორტი	ც	4
7	ექსკავატორი /ნაგვის დატვირთვა/	ც	1

ბ/ კალენდარული გეგმა T=2 თვე

N	სამუშაოს დასახელება	დღე	1 თვე						2 თვე											
			5	10	15	20	25	30	5	10	15	20	25	30						
	მოსამზადებელი პერიოდის სამუშაოები																			
1	მოსამზადებელი სამუშაოების ჩატარება	5																		
	ძირითადი პერიოდის სადემონტაჟო სამუშაოები																			
	პირველი რიგი																			
1	სახურავის კონსტრუქციების დემონტაჟი	25																		
2	არსებული შიდა ქსელების დემონტაჟი																			
3	არსებული აგურის კედლების და ტიხრების აღება																			
4	არსებული ხის გადახურვის დემონტაჟი																			
5	არსებული გისოსების და კარ-ფანჯრების ამოღება																			
6	არსებული საძირკვლის დანგრევა და ამოღება																			
	მეორე რიგი																			
1	სახურავის კონსტრუქციების დემონტაჟი	30																		
2	არსებული შიდა ქსელების დემონტაჟი																			
3	არსებული აგურის კედლების და ტიხრების აღება																			
4	არსებული ხის გადახურვის დემონტაჟი																			
5	არსებული გისოსების და კარ-ფანჯრების ამოღება																			
6	არსებული საძირკვლის დანგრევა და ამოღება																			
	საერთო სამუშაოები																			
1	სამშენებლო ნაგვის გატანა	-																		
2	სხვადასხვა სამუშაოები	-																		

შ.პ.ს "იერი 2008"

დემონტაჟის პროექტი

მშენებლობის ორგანიზაციის პროექტი

ქ. თბილისი 2015წ

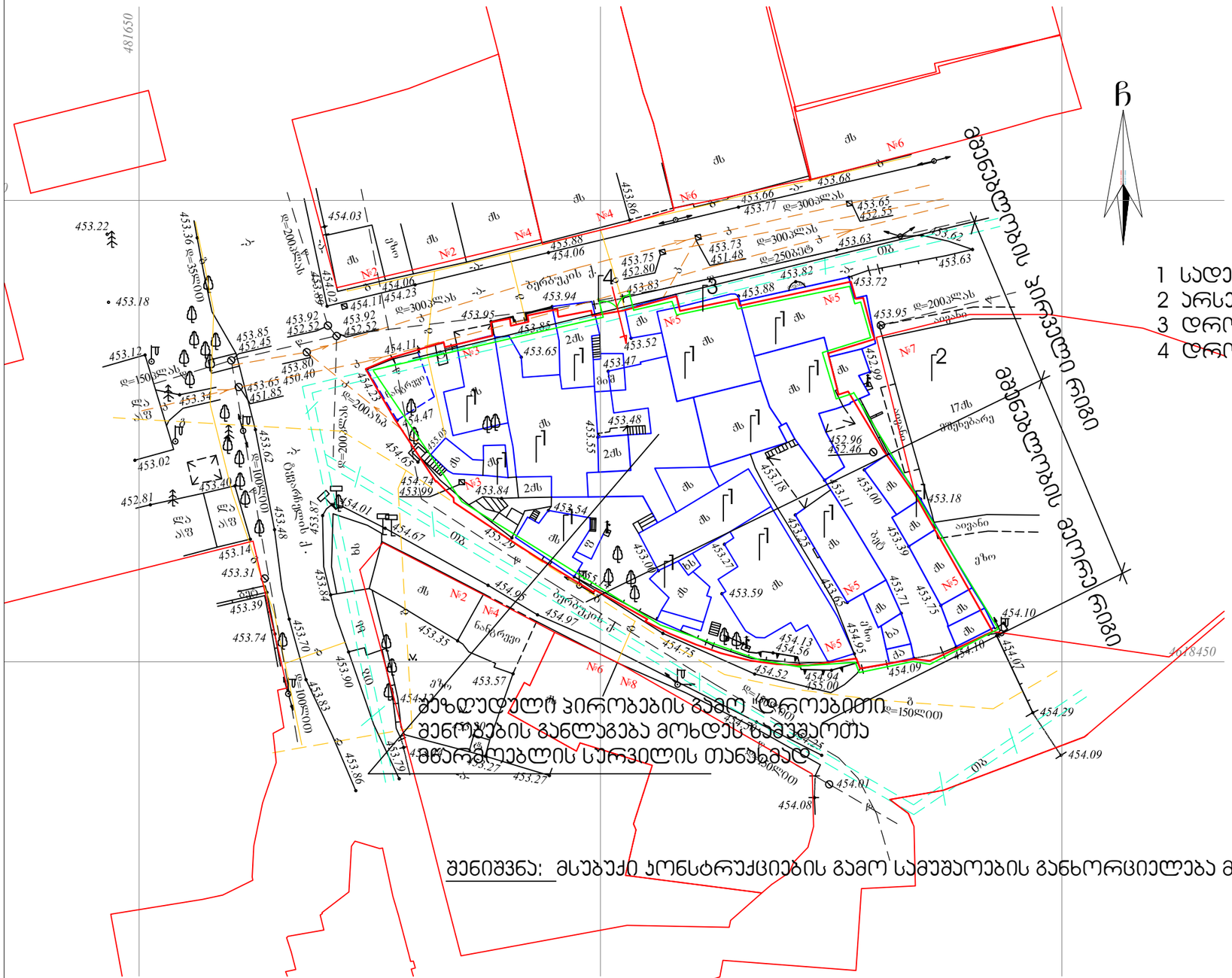

შენიშვნა: მსუბუქი კონსტრუქციების გამო სამუშაოების განხორციელება მოხდეს ხელით

შ.პ.ს "იერი 2008"				მშენებლობის ორგანიზაციის პროექტი			2015 წ.
დირექტორი	ო. ჯაფარიძე			ფურც. №	რაოდენ.	მასშტ.	დაკვ. №
				მო-1	3	1:500	
შესრულა	ბ. ფოფოლაური			დემონტაჟის პროექტი			
				სამშენებლო გენგეგმა- -პირველი რიგი			

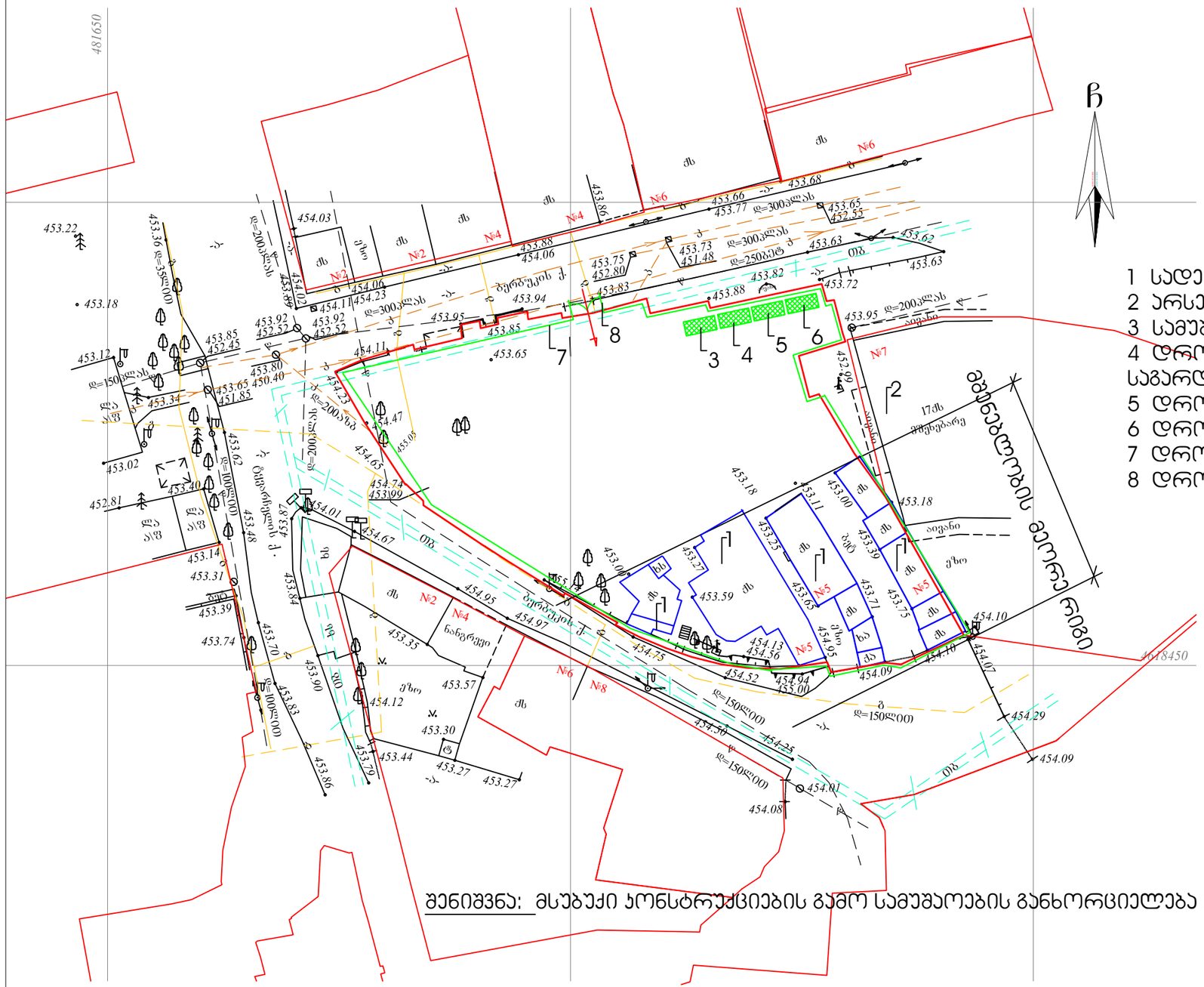
481650
4618450
ჩ
№1
№2
№4
№5
№6
№7
№8
1
2
3
4
5
6
7
8
ბერიძეების ქ.
მგზავლობის მეორე
17ძს
ნანგრევი
ბოძი
ელ. ბოძი
ტრანსფორმატორი
ტელ. ბოძი
ელ. ბოძი
ბაგირი
ძაბრი
ხე
ბუჩქი
ძს
ბზ
ეზო
ბეტონი
ასფალტი
ბილიკი
ტროტუარი
ღობე
ბორდიური
ნაგავი
ნაგავსაყრელი
ნაგავსაყრელი
ნაგავსაყრელ

ხის სართულშუა გადახურვის დემონტაჟის სქემა

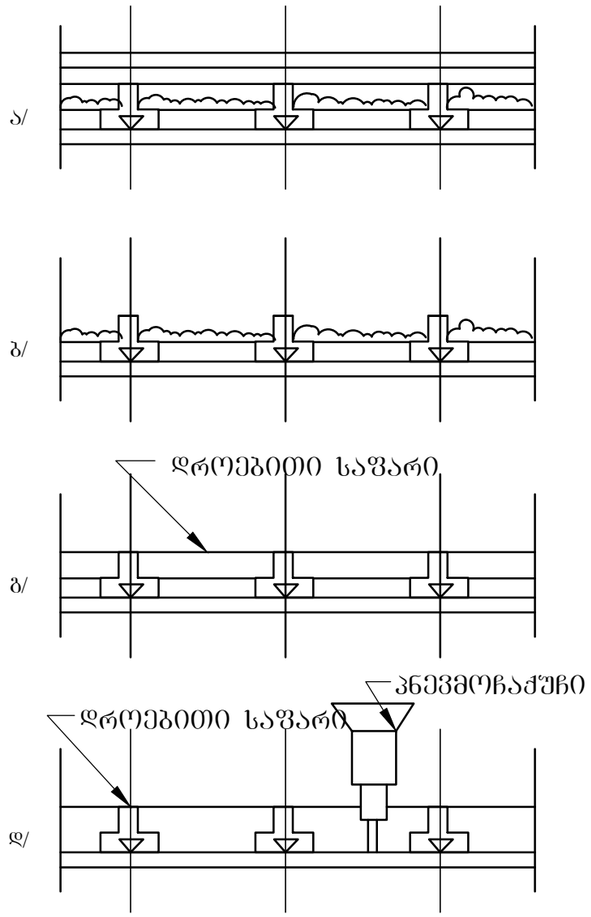

ა/ გადახურვა დემონტაჟის წინ

ბ/ გადახურვა იატაკის დემონტაჟის შემდეგ

გ/ გადახურვა შკუჩაყრის ამოღების შემდეგ

დ/ გადახურვა ჭერის დემონტაჟის შემდეგ

შ.პ.ს "იერი 2008"				მშენებლობის ორგანიზაციის პროექტი			2015 წ.
დირექტორი	ო. ჯაფარიძე			ფურც. №	რაოდენ.	მასშტ.	დაკვ. №
				მო-3	3		
შეასრულა	ბ. გოგოლაური			დემონტაჟის პროექტი			
				ხის გადახურვის დემონტაჟის სქემა			