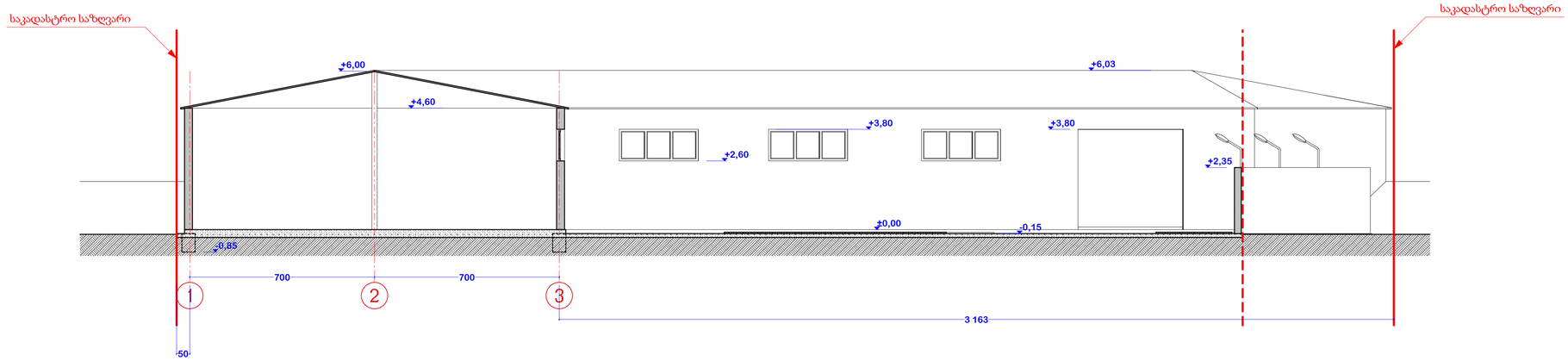

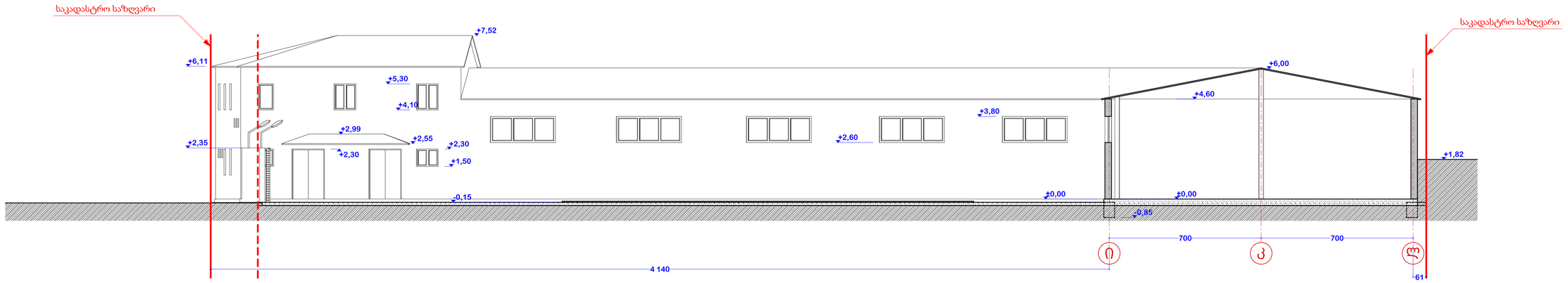

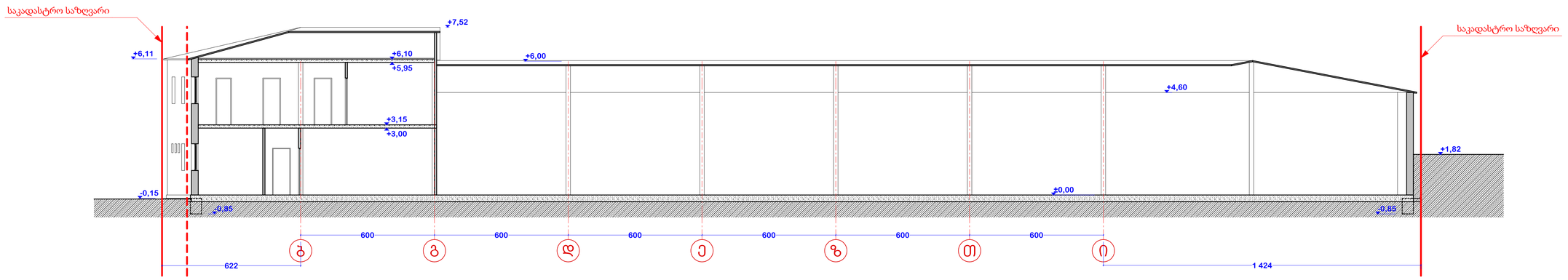

A 1

დაკვეთა #

ექსპლიკაცია

პირობითი აღნიშვნები

შენიშვნები

1. პირობითი ნიშნული 0.00 არის პირველი სართულის იატაკის დონე და შეესაბამება ბმოდიტურ ნიშნულს 442.15
2. მშენაბლობის დროს ნებისმიერი ცვლილება, შეთანხმდეს პროექტის ავტორთან

დაკვეთი
შპს. "მწვანე ქვეყანა"
400018850

მისამართი
ქ. თბილისი, სოფ. დიღომი, ჩალიპირები

პროექტის სახელწოდება
სასათბურე შენობა სოფელ
დიღომში ნაკვეთი N 632/689

თანამდებობა	გვარი	ხელმოწერა
დირექტორი	ვ. ტოფონიძე	
პრ. ავტორი	ლ. ჯანბოთელი	
დამუშვა	ლ. ჯანბოთელი	
შეამოწმა	ლ. ჯანბოთელი	

შპს. "მწვანე ქვეყანა" 400018850	მისამართი
მასშტაბი 1:100	ნახაზის სახელწოდება ჭრილი 1-1; 2-2; 3-3
თარიღი 15.04.2015	

პროექტი	ფურცელი	ფურცლები
ესკიზური პროექტი	ა -	34