

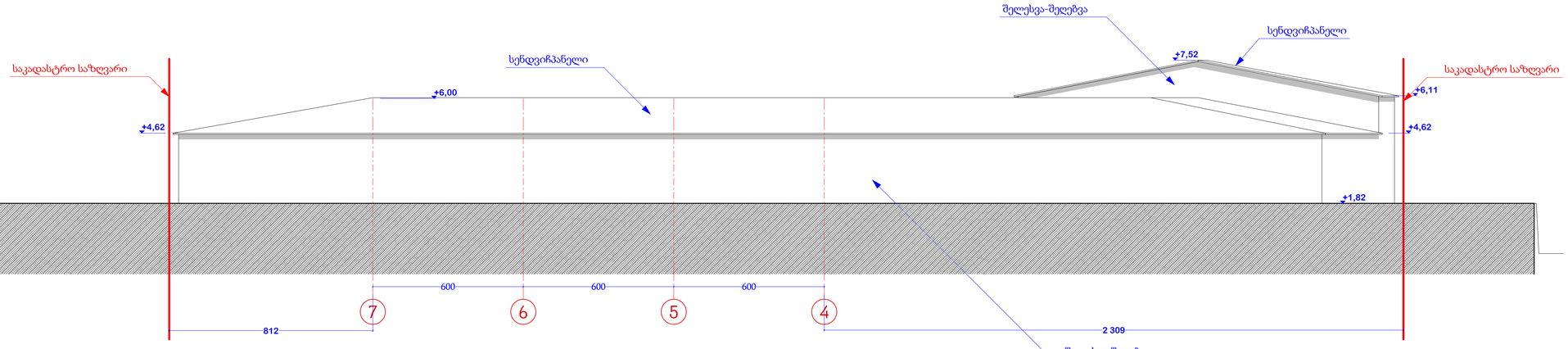

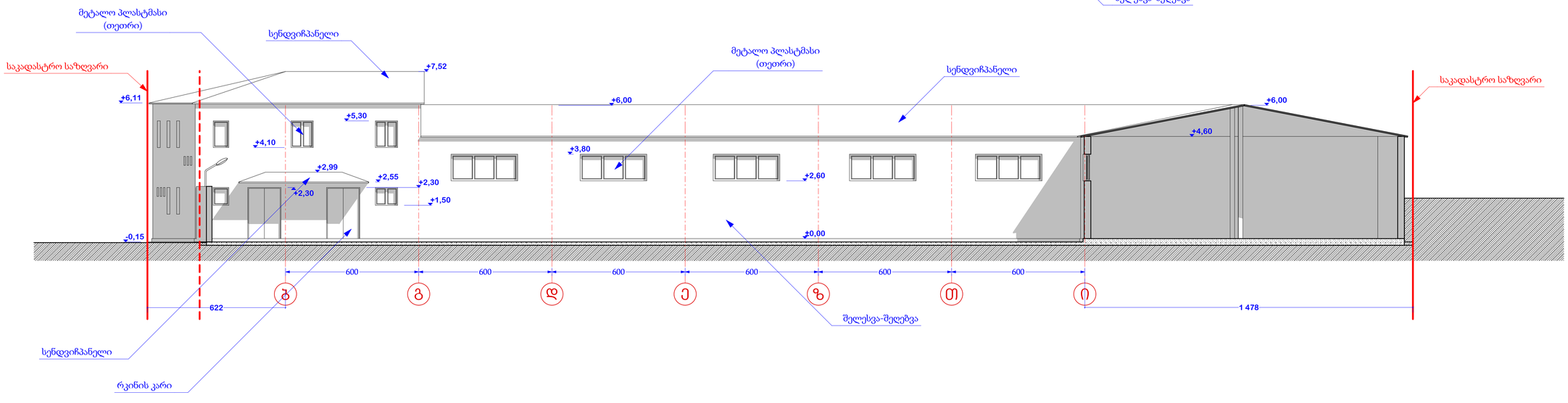

A 1

დაკვეთა #

ექსპლიკაცია

პირობითი აღნიშვნები

შენიშვნები

1. პირობითი ნიშნული 0.00 არის პირველი სართულის იატაკის დონე და შეესაბამება ამსოლიტურ ნიშნულს 442.15
2. მშენებლობის დროს ნებისმიერი ცვლილება, შეთანხმდეს პროექტის ავტორთან

დაკვეთი
შპს. "მწვანე ქვეყანა"
400018850

მისამართი
ქ. თბილისი, სოფ. დიღომი, ჩალიპირები

პროექტის სახელწოდება
სასათბურე შენობა სოფელ
დიღომში ნაკვეთი N 632/689

თანამდებობა	გვარი	ხელმოწერა
დირექტორი	ვ. ტოფონიძე	
პრ. ავტორი	ლ. ჯანბოთელი	
დაამუშავა	ლ. ჯანბოთელი	
შეამოწმა	ლ. ჯანბოთელი	

შპს. "მწვანე ქვეყანა" 400018850	მისამართი
მასშტაბი 1:100	ნახაზის სახელწოდება ფასადი "ი-ლ"; "7-4"; "ბ-ი"
თარიღი 15.04.2015	

პროექტი	ფურცელი	ფურცლები
ესკიზური პროექტი	ა -	34

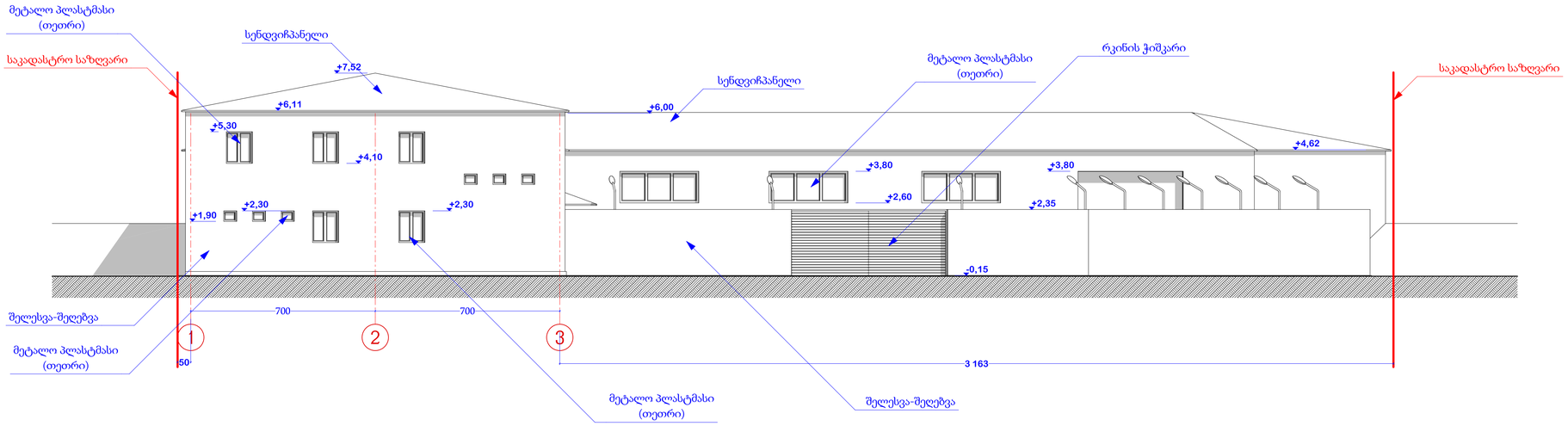

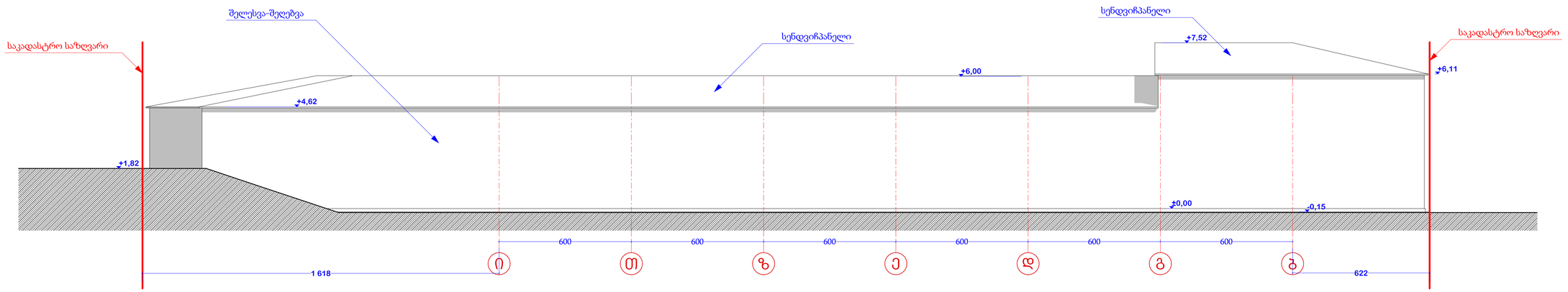

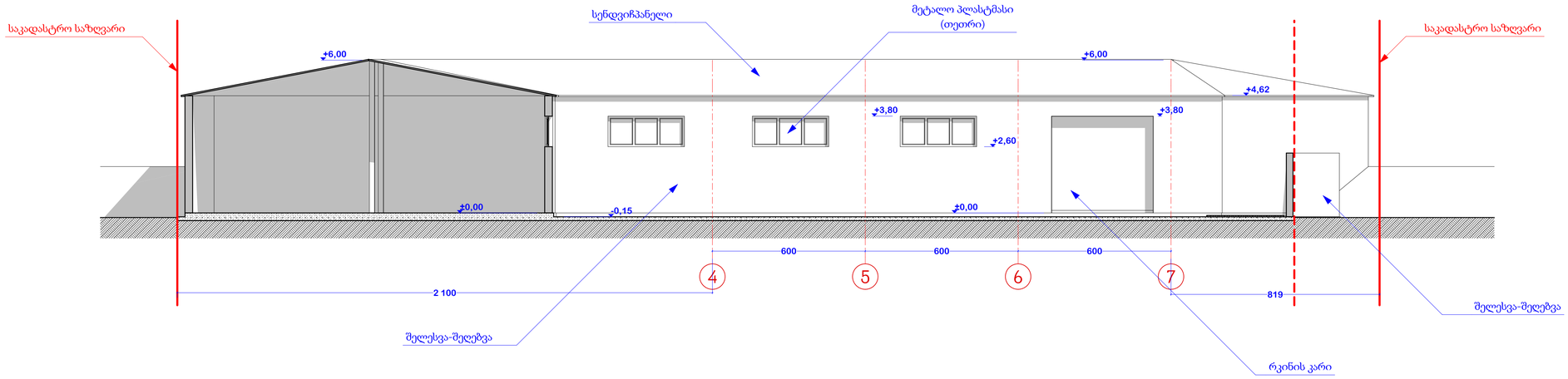

A 1

დაკვეთა #

ექსპლიკაცია

პირობითი აღნიშვნები

შენიშვნები

1. პირობითი ნიშნული 0.00 არის პირველი სართულის იატაკის დონე და შეესაბამება აბსოლიტურ ნიშნულს 442.15
2. მშენაბლობის დროს ნებისმიერი ცვლილება, შეთანხმდეს პროექტის ავტორთან

დაკვეთი
შპს. "მწვანე ქვეყანა"
400018850

მისამართი
ქ. თბილისი, სოფ. დიღომი, ჩალიპირები

პროექტის სახელწოდება
სასათბურე შენობა სოფელ
დიღომში ნაკვეთი N 632/689

თანამდებობა	გვარი	ხელმოწერა
დირექტორი	ვ. ტოფონიძე	
პრ. ავტორი	ლ. ჯანბოთელი	
დამუშავა	ლ. ჯანბოთელი	
შეამოწმა	ლ. ჯანბოთელი	

შპს.
"მწვანე ქვეყანა"
400018850

მისამართი

მასშტაბი 1:100

ნახაზის სახელწოდება
ფასადი "1-3"; "ი-ბ"; "4-7"

თარიღი 15.04.2015

პროექტი	ფურცელი	ფურცლები
ესკიზიური პროექტი	ა -	34