ქ.თბილისი.მდინარე მტკვრის მარცხენა
სანაპირო
ს/კ 01.17.01.138.079
შენობა №2:№1:№4-ის დემოტაჟის
პროექტი

შ.პ.ს.„G&T" 2015წ

ექსპლიკაცია

შენობა №2

მოშენების ფართი	53.40მ²
საერთო ფართობი	45.50მ²

შენობა №1

მოშენების ფართი	- 128.60მ²
საერთო ფართი	- 118.04მ²

შენობა №4

მოშენების ფართი	33.60მ²
საერთო ფართობი	29.96მ²

საერთო სამშენებლო მოცულობა:	1530.00მ²

სიტუციური გეგმა მ. 1:1000

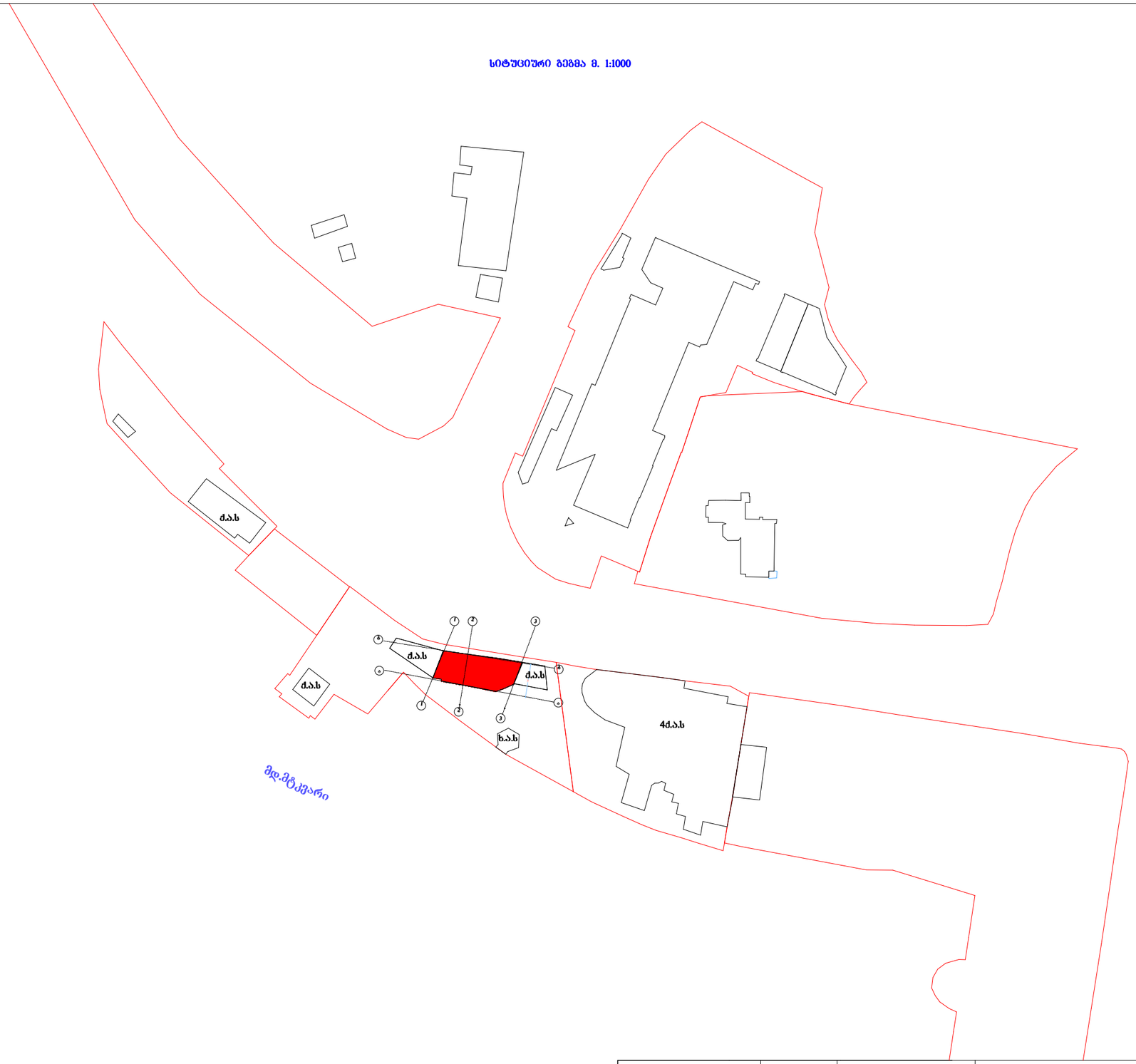

დირექტორი		ბ.დემეტრაშვილი	ქ.თბილისი.მდინარე მტკვრის მარცხენა სანაპირო ს/კ 01.17.01.138.079 დემოტაჟის პროექტი	სტადია	ფურცელი
პრ. მთ. არქ				პრ.	
პრ. ავტორი					
შეასრულა		ნ. მიქელაძე	გეგმა მ. 1:100	შ.პ.ს.„G&T"	
კონსტრუქტორი					

გენ-გეგმა მ. 1:500

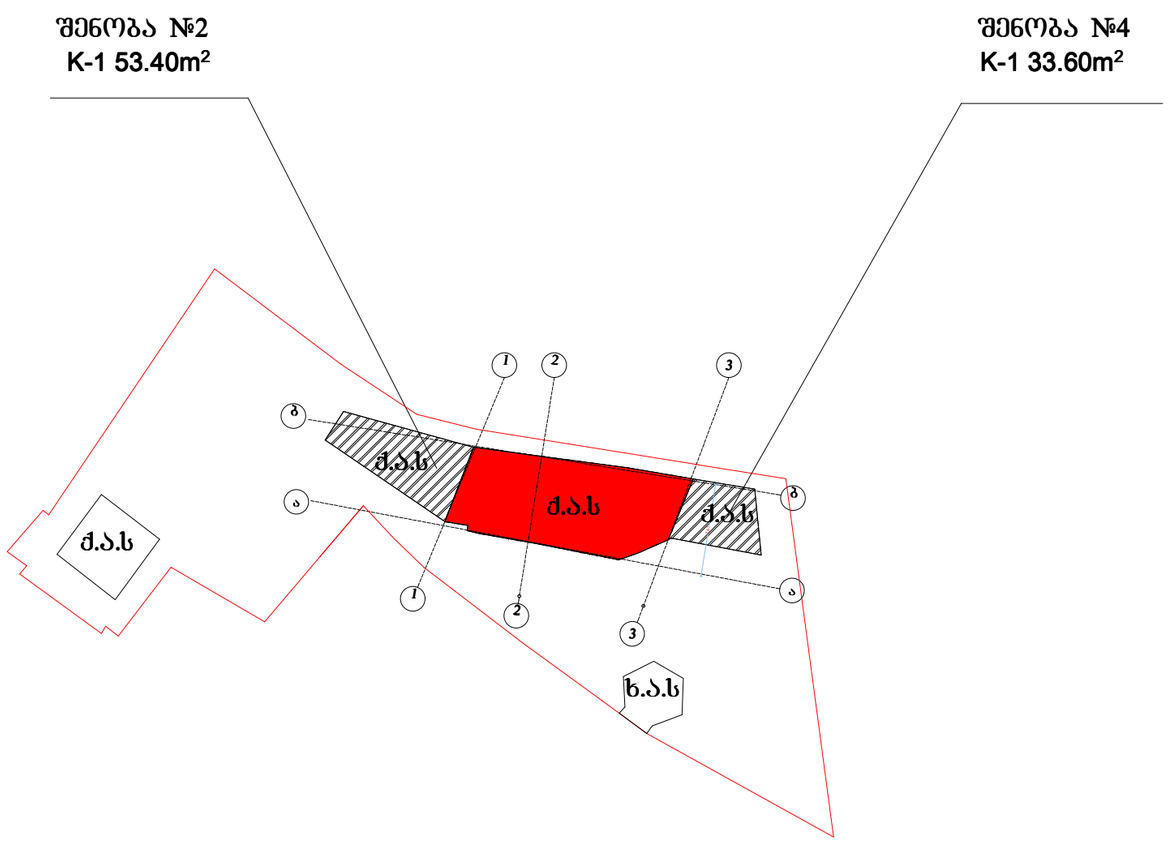

დირექტორი		ბ.დემეტრაშვილი	ქ.თბილისი,მდინარე მტკვრის მარცხენა სანაპირო ს/კ 01.17.01.138.079	სტადია	ფურცელი
პრ. მთ. არქ				პრ.	
პრ. ავტორი			დემოტაჟის პროექტი		შ.პ.ს.„G&T"
შემსრულა		ნ. მიქელაძე	გენ-გეგმა მ. 1:500		
კონსტრუქტორი					

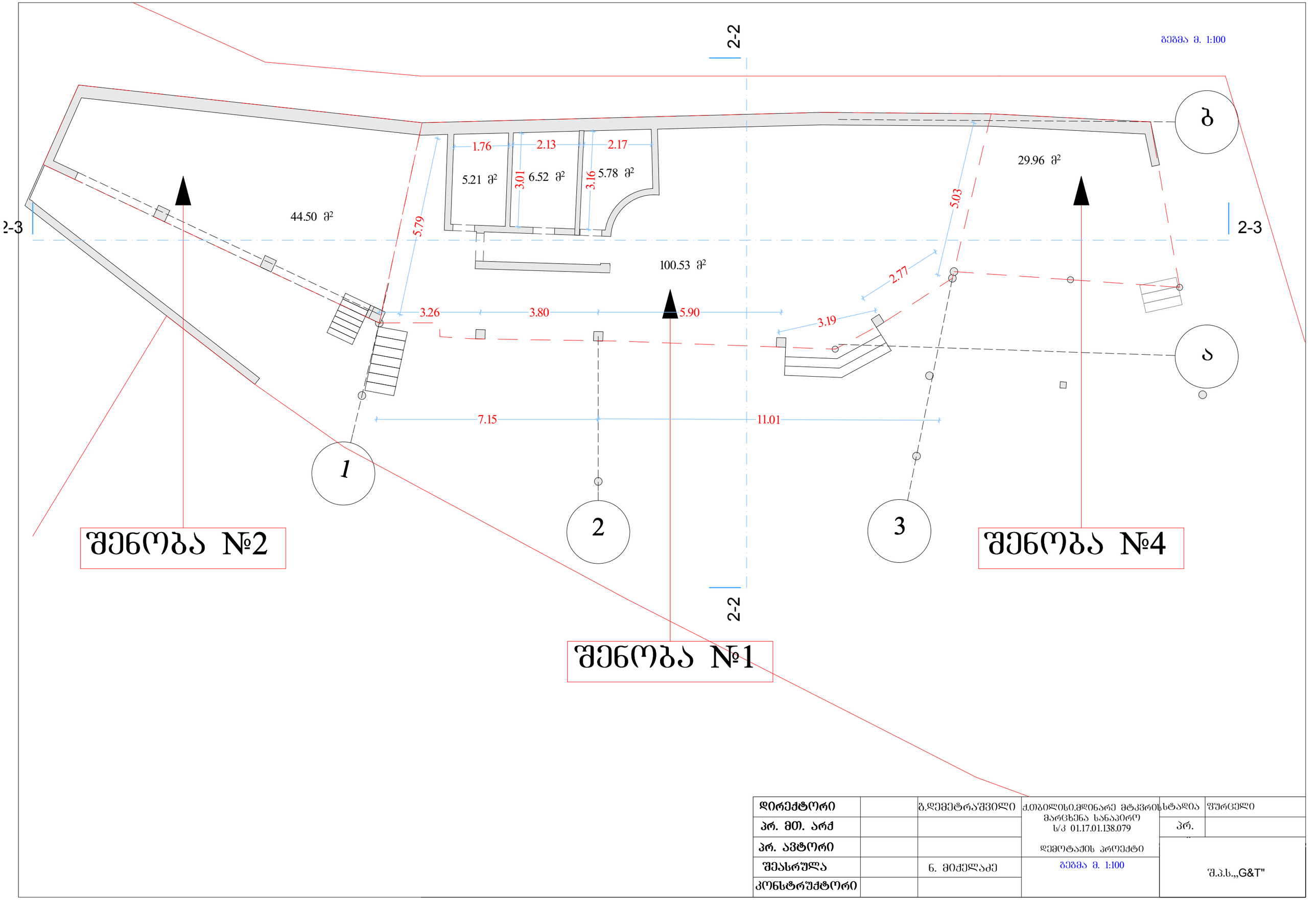

დირექტორი		გ.დემეტრაშვილი	ქ.თბილისი.მდინარე მტკვრის მარცხენა სანაპირო ს/კ 01.17.01.138.079	სტადია	ფურცელი
პრ. მთ. არქ				პრ.	
პრ. ავტორი			დემოტაჟის პროექტი		
შესრულა		ნ. მიქელაძე	ზომა მ. 1:100	შ.პ.ს.„G&T"	
კონსტრუქტორი					

შენობა №1

ჭრილი 2-2

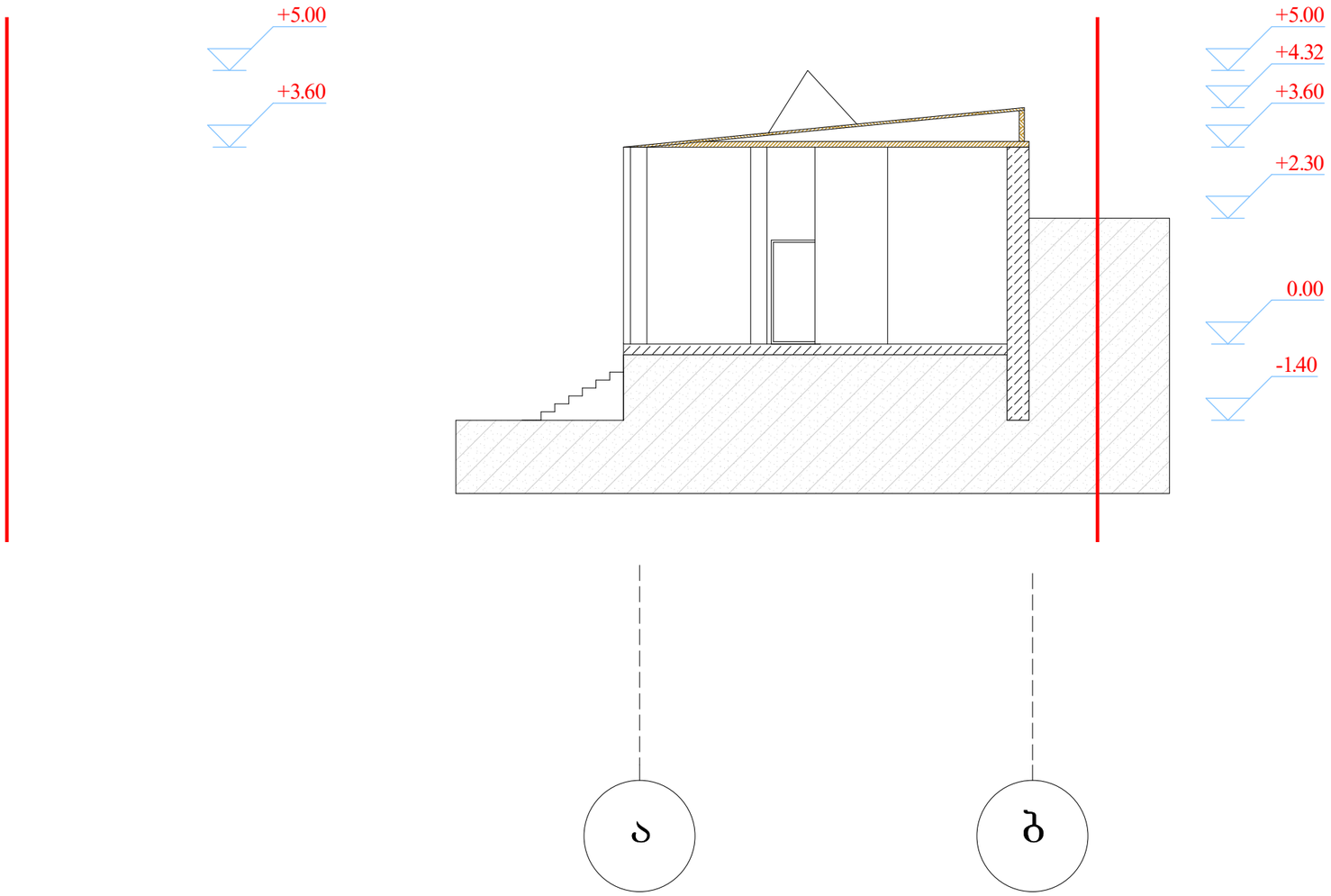

დირექტორი		გ.დემეტრაშვილი	ქ.თბილისი,მდინარე მტკვრის მარცხენა სანაპირო ს/კ 01.17.01.138.079	სტადია	ფურცელი
პრ. მთ. არქ				პრ.	
პრ. ავტორი			დემოტაჟის პროექტი	შ.პ.ს.„G&T"	
შესრულა		ნ. მიქელაძე	ჭრილი 2-2		
კონსტრუქტორი					

ჭრილი 2-3

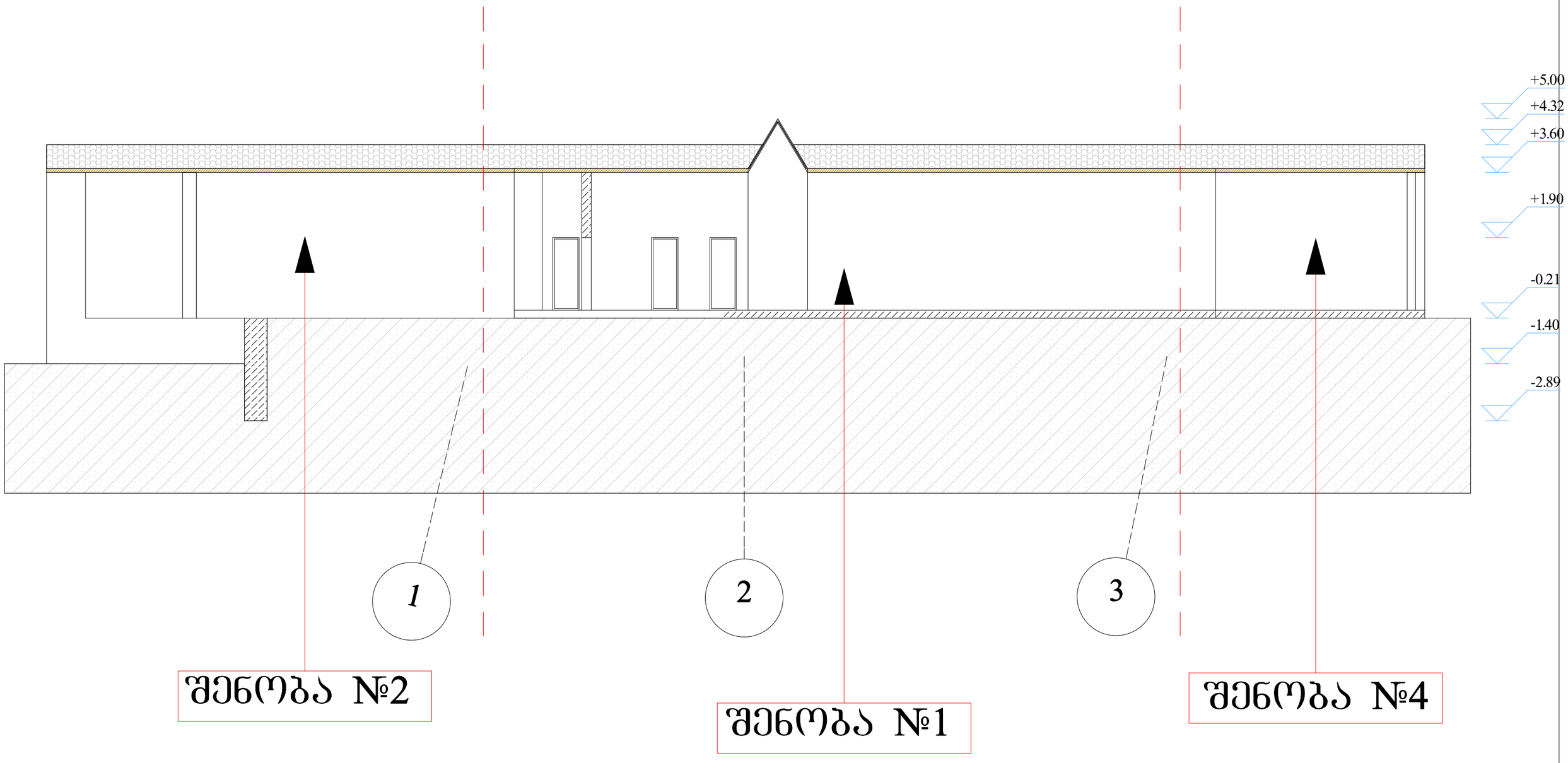

დირექტორი		ბ.დემეტრაშვილი	ქ.თბილისი,მდინარე მტკვრის მარცხენა სანაპირო ს/კ 01.17.01.138.079 შენობა დემოტაჟის პროექტი	სტადია	შურცელი
პრ. მთ. არქ				პრ.	
პრ. ავტორი					
შესრულა		ნ. მიქელაძე	ჭრილი 2-3	შ.პ.ს.„G&T"	
კონსტრუქტორი					

შენობა №2

K-1 53.40მ²

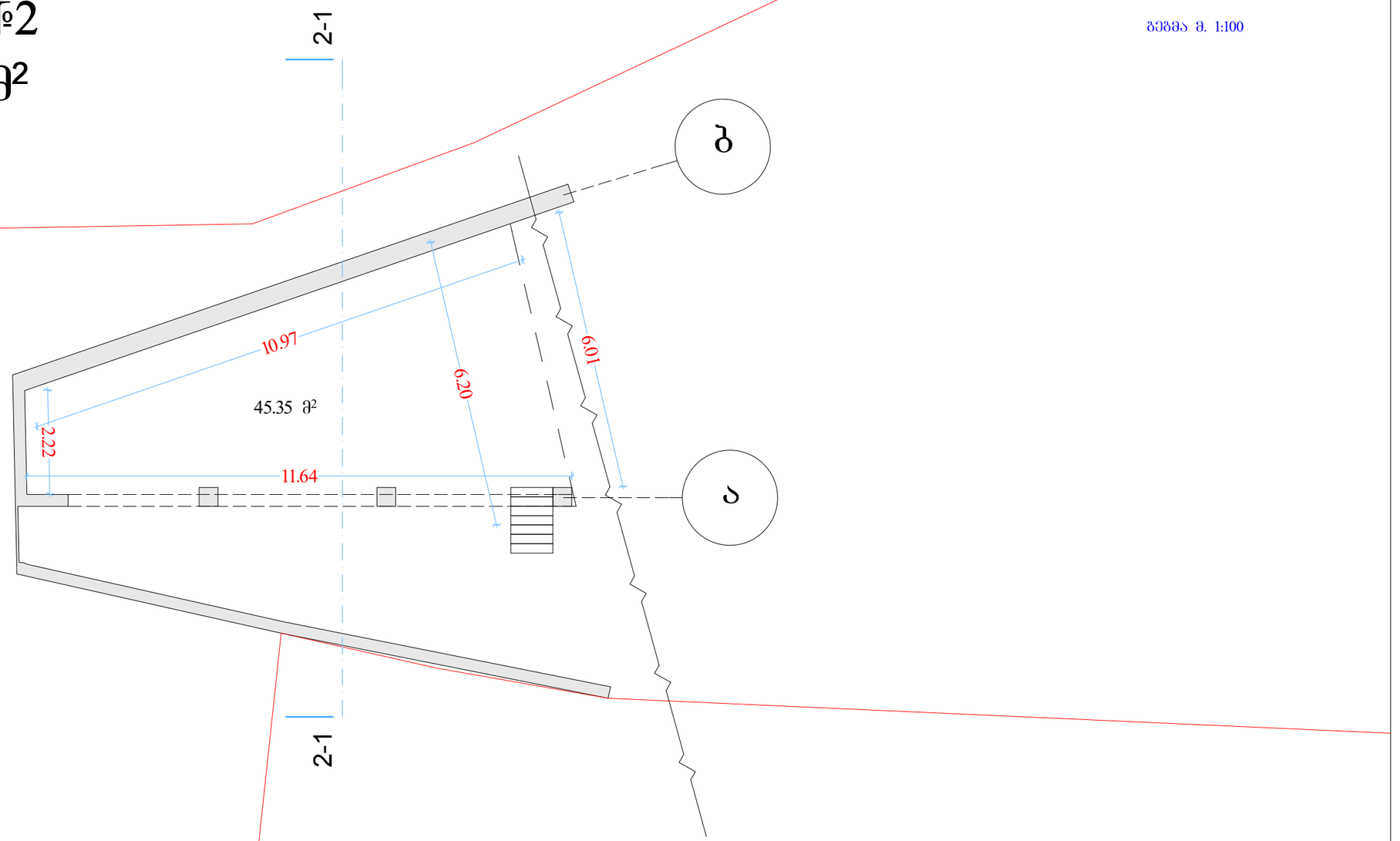

მასშტაბი 1:100

დირექტორი		გ.დემეტრაშვილი	ქ.თბილისი,მდინარე მტკვრის მარცხენა სანაპირო ს/კ 01.17.01.138.079 შენობა დემოტაჟის პროექტი	სტადია	ფურცელი
პრ. მთ. არქ				პრ.	
პრ. ავტორი				შ.პ.ს.„G&T"	
შესასრულა		ნ. მიქელაძე	მასშტაბი 1:100		
კონსტრუქტორი					

შენობა №2

ჭრილი 2-1

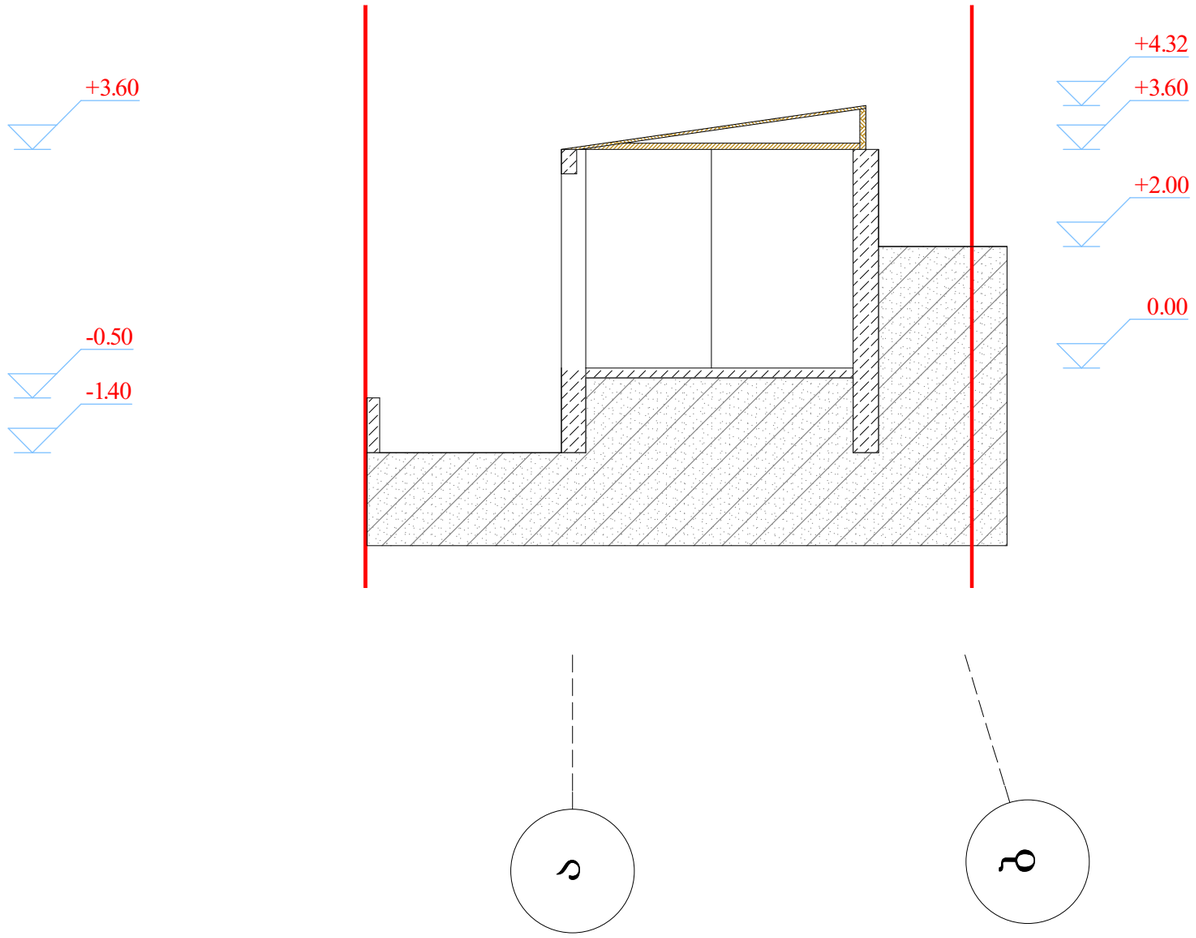

დირექტორი		გ.დემეტრაშვილი	ქ.თბილისი,მდინარე მტკვრის მარცხენა სანაპირო ს/კ 01.17.01.138.079 შენობა დემოტაჟის პროექტი	სტადია	ფურცელი
პრ. მთ. არქ				პრ.	
პრ. ავტორი				შ.პ.ს.„G&T"	
შეასრულა		ნ. მიქელაძე	გეგმა მ. 1:100		
კონსტრუქტორი					

შენობა №4

K-1 33.60მ²

მასშტაბი 1:100

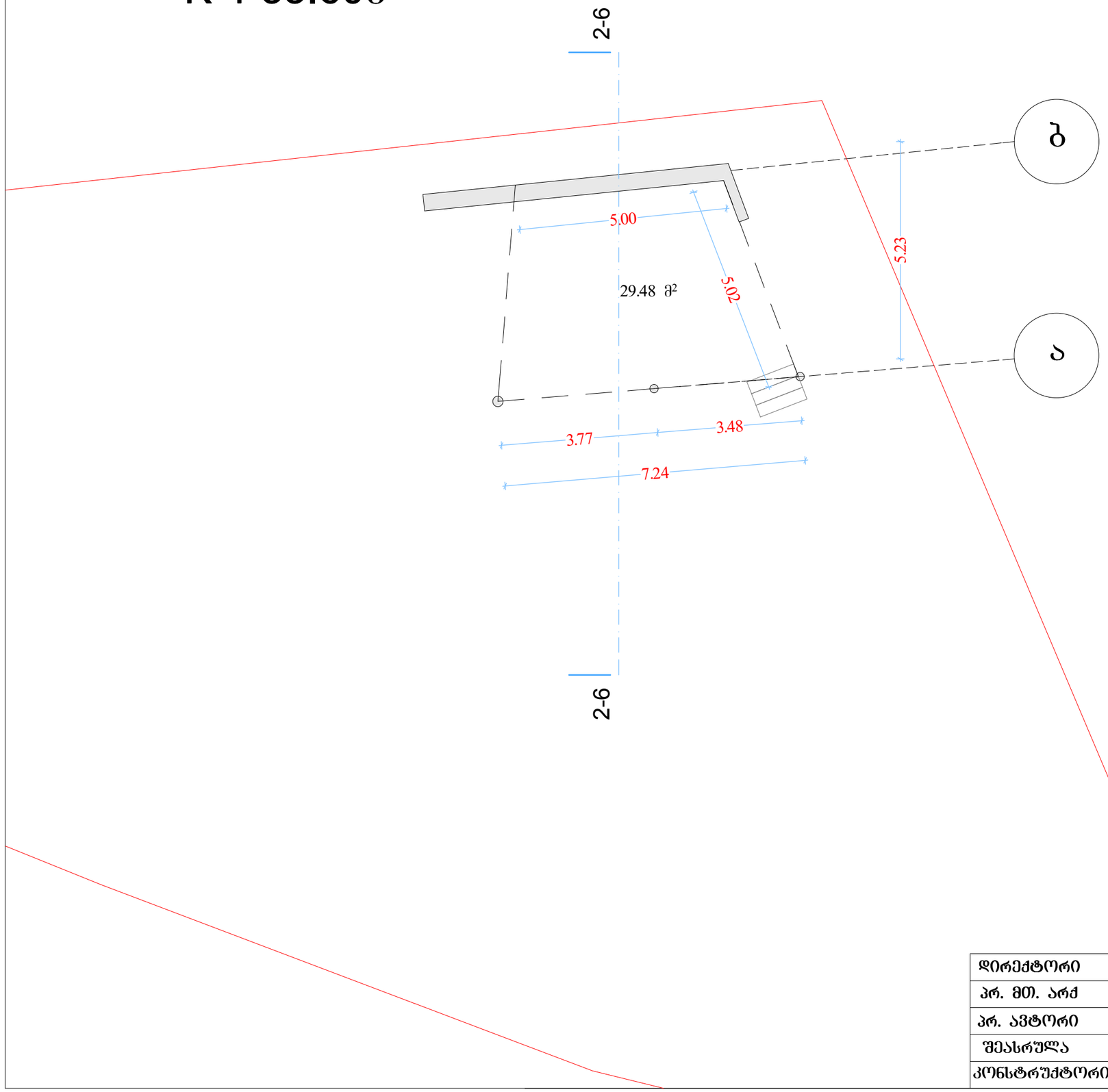

დირექტორი		გ.დემეტრაშვილი	ქ.თბილისი,მდინარე მტკვრის მარცხენა სანაპირო ს/კ 01.17.01.138.079 შენობა დემოტაჟის პროექტი	სტადია	ფურცელი
პრ. მთ. არქ				პრ.	
პრ. ავტორი				შ.პ.ს.„G&T"	
შეასრულა		ნ. მიქელაძე	მასშტაბი 1:100		
კონსტრუქტორი					

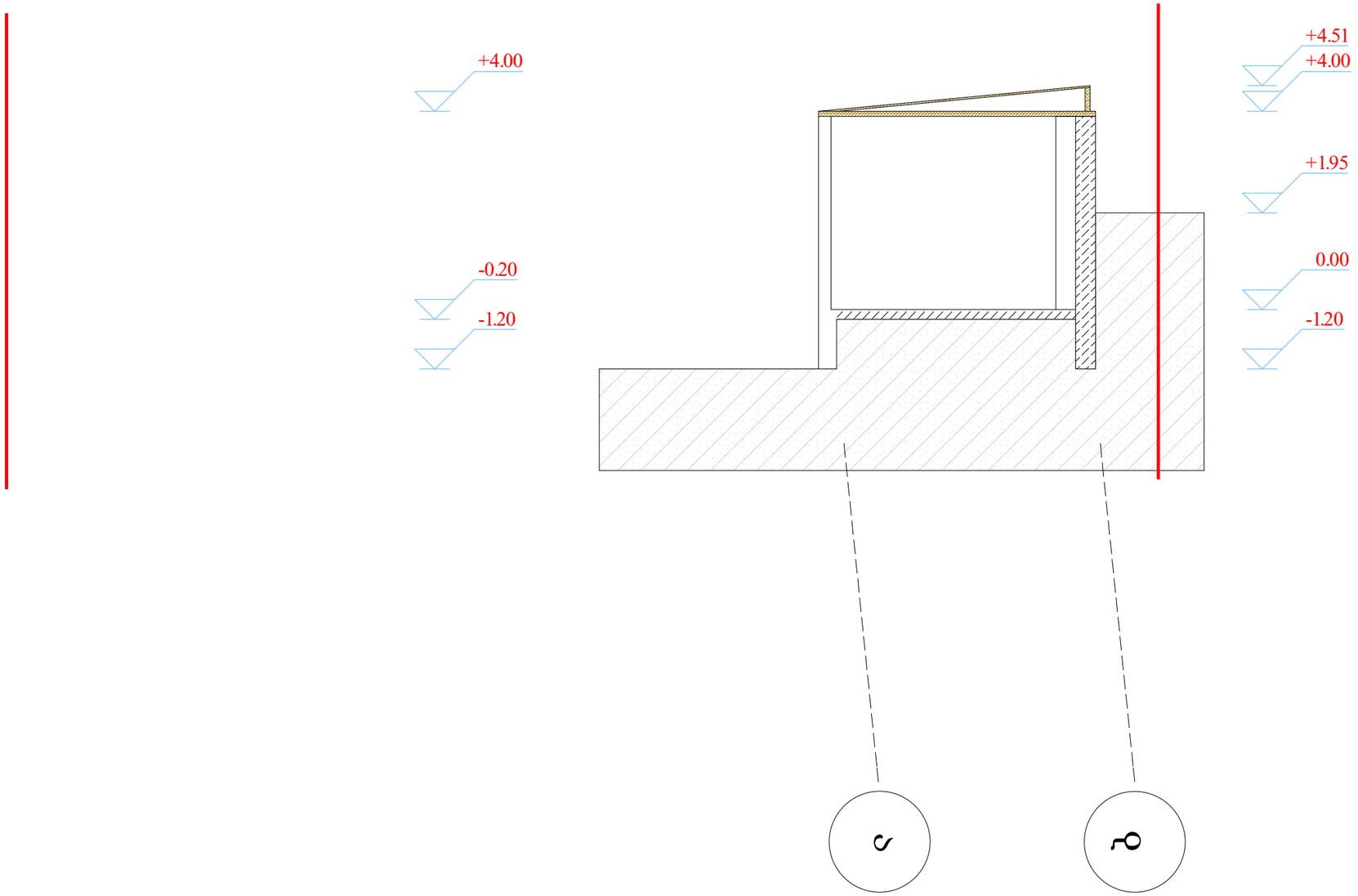

დირექტორი		გ.დემეტრაშვილი	ქ.თბილისი,მდინარე მტკვრის მარცხენა სანაპირო ს/კ 01.17.01.138.079 შენობა დემოტაჟის პროექტი	სტადია	ფურცელი
პრ. მთ. არქ				პრ.	
პრ. ავტორი				შ.პ.ს.„G&T"	
შეასრულა		ნ. მიქელაძე			
კონსტრშქტორი					