ჭრილი 1-1

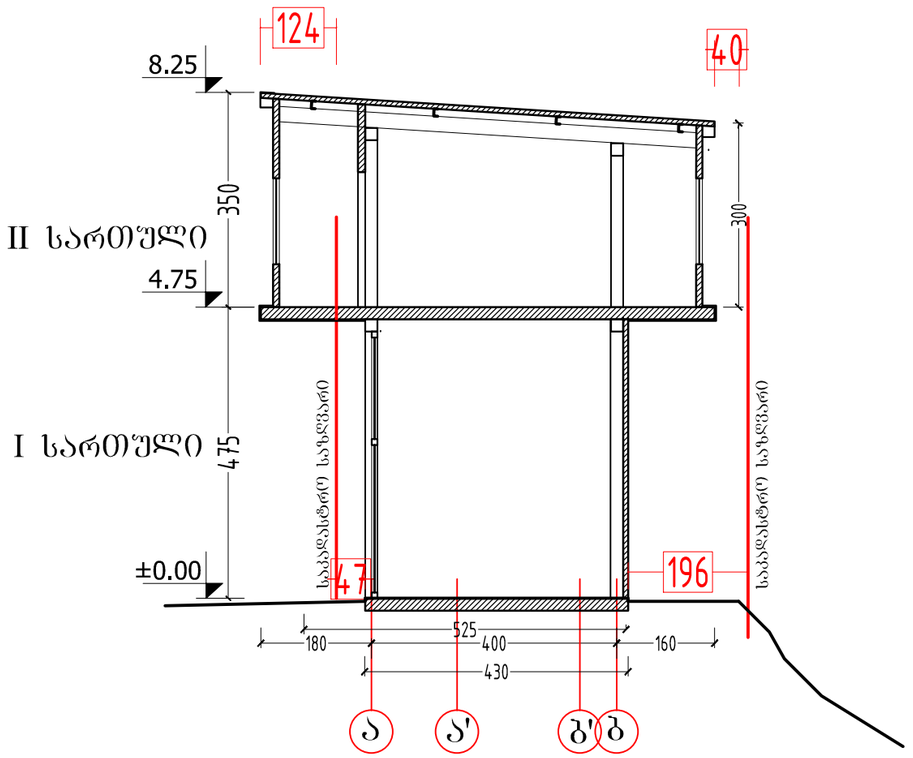

ფორმატი PAPER SIZE	A-3
პროექტის № PROJECT #	

პირობითი აღნიშვნები LEGEND

278

მანძილი საკადასტრო საზღვრამდე

დამკვეთი CLIENT	"ლაგი ჯგუფი"
პროექტი PROJECT	კომერციული და საოფისე შენობა
მისამართი ADDRESS	ქ. თბილისი, ბელიაშვილის ქუჩა

	NAME	
დირექტორი	გ. ჭუმბურიძე	
მთ. არქიტექტორი	გ. ჭუმბურიძე	
ავტორი	გ. ჭუმბურიძე	
	ბ. კალანდაძე	
მთ. კონსტრუქტორი	ს. პაპაშვილი	
დაამუშავა	ბ. კალანდაძე	

GRC Ltd
Digomi IV/18/48
Tbilisi, Georgia
T: 252 08 10
E mail: grc_studio@yahoo.com

არქიტექტურული ნაწილი
ARCHITECTURE

მასშტაბი SCALE	1:200	თარიღი DATE OF ISSUE	29.12.2014

ნახაზი DRWG.

ჭრილი 1-1

კორექტირება REVISIONS

№	კორექტ. REV.	თარიღი DATE
1		
2		
3		
4		
5		
6		

ინდექსი INDEX ფურც. PAGES

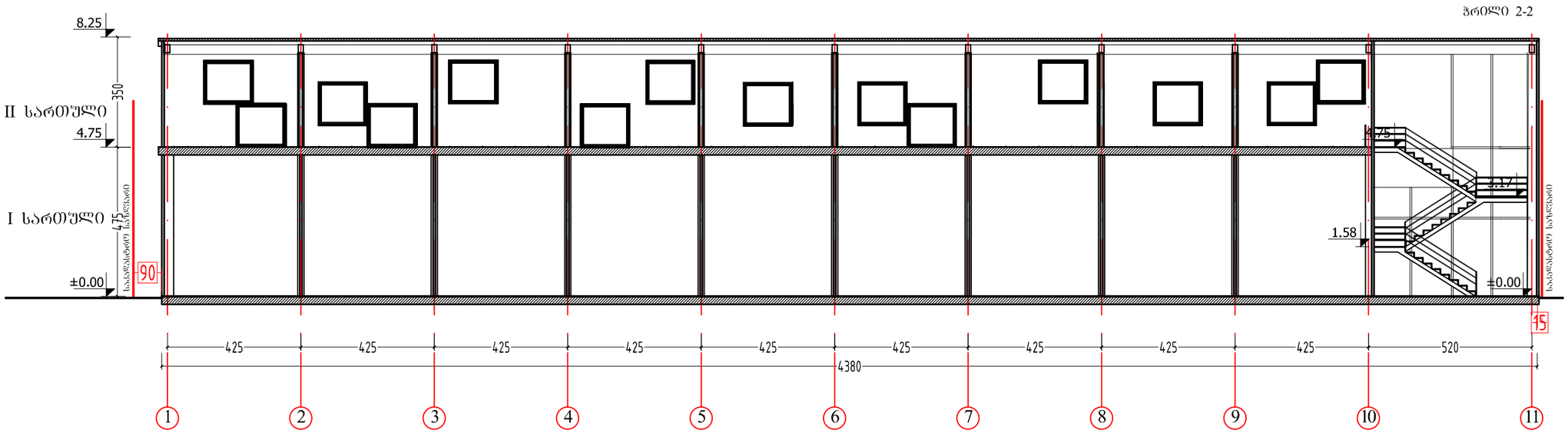

ფორმატი PAPER SIZE	A-3
პროექტის № PROJECT #	

პირობითი აღნიშვნები LEGEND

278

მანძილი საკადასტრო საზღვრამდე

დამკვეთი CLIENT	"ლაგი ჯგუფი"	
პროექტი PROJECT	კომერციული და საოფისე შენობა	
მისამართი ADDRESS	ქ. თბილისი, ბელიაშვილის ქუჩა	

	NAME	
დირექტორი	გ. ჭუმბურიძე	
მთ. არქიტექტორი	გ. ჭუმბურიძე	
ავტორი	გ. ჭუმბურიძე	
	ბ. კალანდაძე	
მთ. კონსტრუქტორი	ს. პაპაშვილი	
დაამუშავა	ბ. კალანდაძე	

GRC Ltd
Digomi IV/18/48
Tbilisi, Georgia
T: 252 08 10
E mail: grc_studio@yahoo.com

არქიტექტურული ნაწილი
ARCHITECTURE

მასშტაბი SCALE	1:200	თარიღი DATE OF ISSUE	29.12.2014
ნახაზი DRWG.	ჭრილი 2-2		

პროექტირება REVISIONS

№	პროექტ. REV.	თარიღი DATE
1		
2		
3		
4		
5		
6		

ინდექსი INDEX | ფურც. PAGES

ჭრილი 3-3

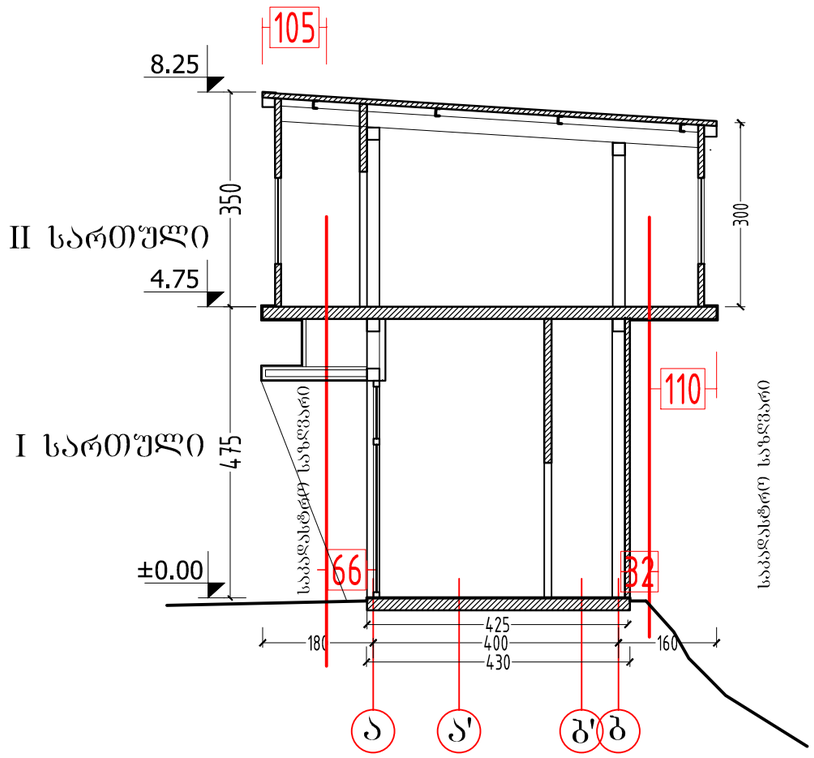

ფორმატი PAPER SIZE	A-3
პროექტის № PROJECT #	

პირობითი აღნიშვნები LEGEND

278

მანძილი საკადასტრო საზღვრამდე

დამკვეთი CLIENT	"ლაგი ჯგუფი"
პროექტი PROJECT	კომერციული და საოფისე შენობა
მისამართი ADDRESS	ქ. თბილისი, ბელიაშვილის ქუჩა

	NAME	
დირექტორი	გ. ჭუმბურიძე	
მთ. არქიტექტორი	გ. ჭუმბურიძე	
ავტორი	გ. ჭუმბურიძე	
	ბ. კალანდაძე	
მთ. კონსტრუქტორი	ს. პაპაშვილი	
დაამუშავა	ბ. კალანდაძე	

GRC Ltd
Digomi IV/18/48
Tbilisi, Georgia
T: 252 08 10
E mail: grc_studio@yahoo.com

არქიტექტურული ნაწილი
ARCHITECTURE

მასშტაბი SCALE	1:100	თარიღი DATE OF ISSUE	29.12.2014

ნახაზი DRWG.

ჭრილი 2-2

რედაქტირება REVISIONS

№	რედაქტ. REV.	თარიღი DATE
1		
2		
3		
4		
5		
6		

	ინდექსი INDEX
	ფურც. PAGES