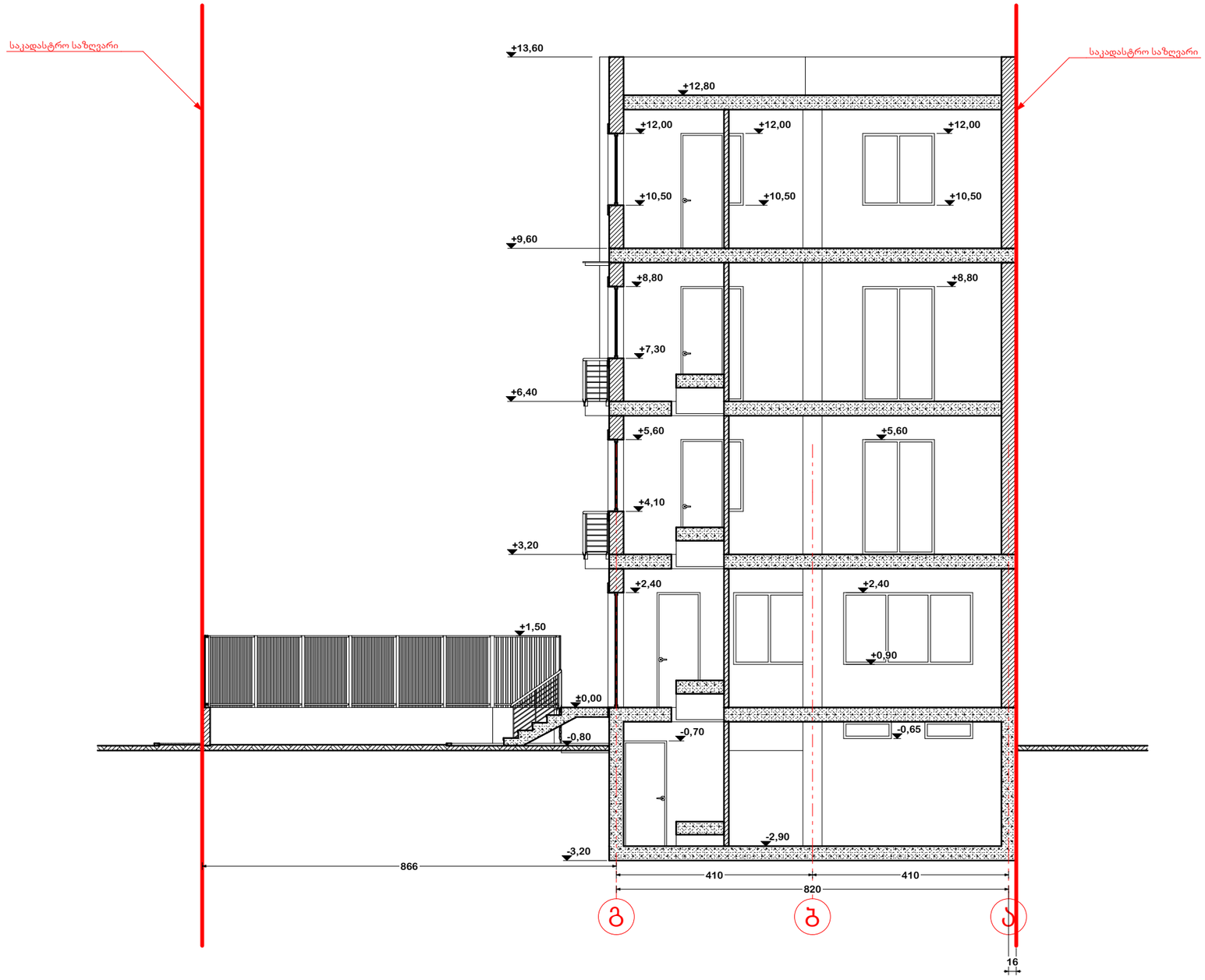

A 3

დაკვეთა # 1

ექსპლიკაცია

პირობითი აღნიშვნები

შენიშვნები

1. პირობითი ნიშნული 0.00 არის პირველი სართულის იატაკის დონე და შეესაბამება აბსოლიტურ ნიშნულს 440.00
2. მშენაბლობის დროს ნებისმიერი ცვლილება, შეთანხმდეს პროექტის ავტორთან

დამკვეთი
შპს "სოლემარტი"

მისამართი
ჩაჩავას ქ. ნაკვეთი N4/60

პროექტის სახელწოდება
საოფისე შენობა ჩაჩავას ქუჩაზე, ნაკვეთი N4/60

თანამდებობა	გვარი	ხელმოწერა
დირექტორი	თ. ხეჩიკაშვილი	
პრ. ავტორი	თ. ხეჩიკაშვილი	
პრ. ავტორი	ლ. ჯანხოთელი	
შეასრულა	ლ. ჯანხოთელი	

მისამართი
თბილისი, ჩაჩავას ქ. 4/60
ტელ: (+99532) 2259091
Chachava Str 4/60,Tbilisi, Georgia
Tel: (+99532) 2259091
E_mail: ltd.agora@gmail.com

მასშტაბი **1:100**

ნახაზის სახელწოდება
ჭრილი 1-1

თარიღი 05.04.2015

პროექტი	ფურცელი	ფურცლები
ესკიზური პროექტი	ა -	

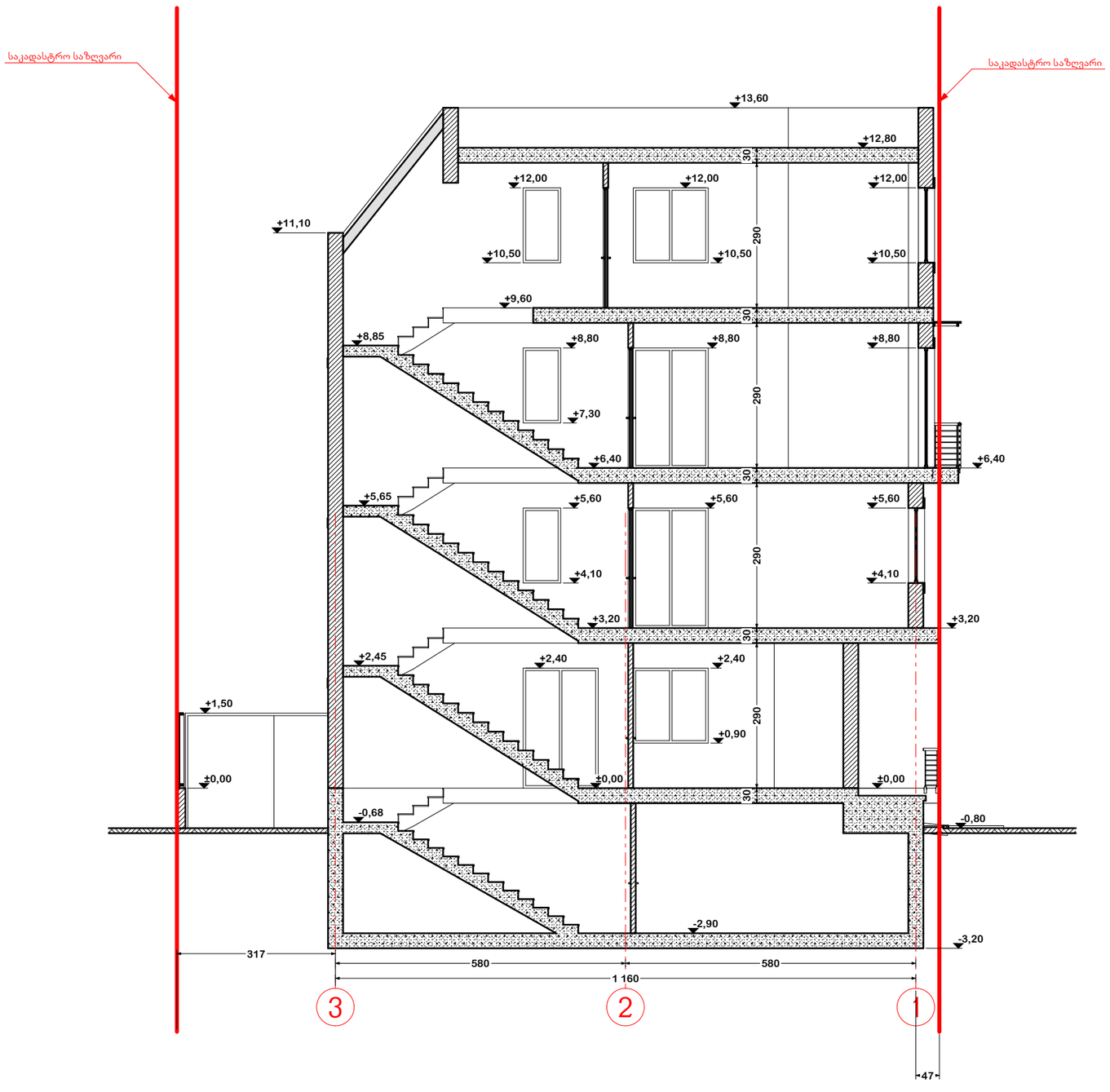

A 3	
	დაკვეთა # 1

ექსპლიკაცია

პირობითი აღნიშვნები

შენიშვნები

1. პირობითი ნიშნული 0.00 არის პირველი სართულის იატაკის დონე და შეესაბამება აბსოლიტურ ნიშნულს 440.00
2. მშენაბლობის დროს ნებისმიერი ცვლილება, შეთანხმდეს პროექტის ავტორთან

დამკვეთი
შპს "სოლემარტი"

მისამართი
ჩაჩავას ქ. ნაკვეთი N4/60

პროექტის სახელწოდება
საოფისე შენობა ჩაჩავას ქუჩაზე, ნაკვეთი N4/60

თანამდებობა	გვარი	ხელმოწერა
დირექტორი	თ. ხეჩიკაშვილი	
პრ. ავტორი	თ. ხეჩიკაშვილი	
პრ. ავტორი	ლ. ჯანხოთელი	
შეასრულა	ლ. ჯანხოთელი	

მისამართი
თბილისი, ჩაჩავას ქ. 4/60
ტელ: (+99532) 2259091
Chachava Str 4/60,Tbilisi, Georgia
Tel: (+99532) 2259091
E_mail: ltd.agora@gmail.com

მასშტაბი **1:100**

ნახაზის სახელწოდება
ჭრილი 2-2

თარიღი 05.04.2015

პროექტი	ფურცელი	ფურცლები
ესკიზური პროექტი	ა -	