ბენზინგასამართი ფარდული

გეგმა მ 1:100

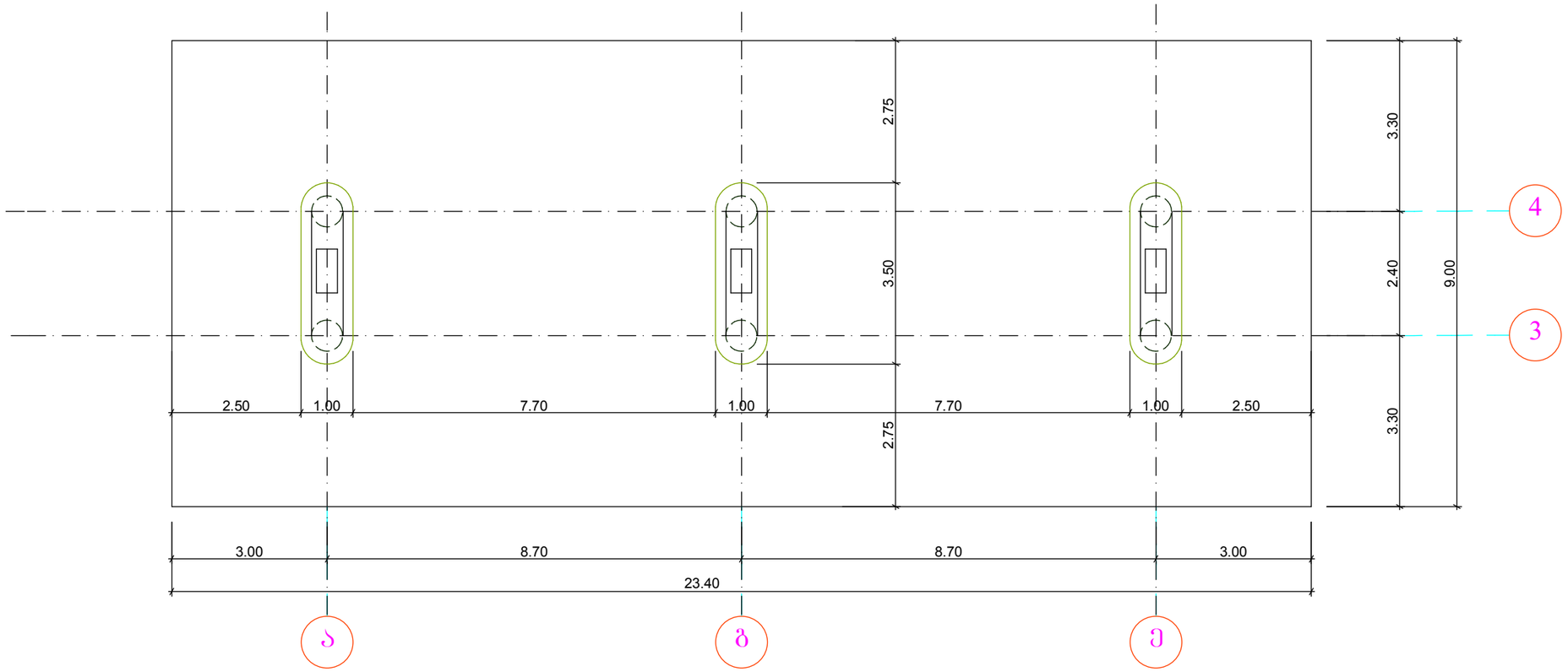

ფორ. A 3	დაკვეთა		
ე ქ ს პ ლ ი კ ა ც ი ა			
პირობითი ნიშნები			
შენიშვნები:			
დამკვეთი	შპს "ბეოგაზი"		
მისამართი	ქ. თბილისი, შანდორ-პეტეფის ქუჩაზე, ვაზისუბნის დასახლება კორპ. №13-ის მიმდებარედ		
პროექტის სახელწოდება	ავტოგასამართი სადგური		
თანამდებობა	გვარი	ხელმოწერა	თარიღი
დირექტორი	ზ. კაპანაძე		
არქიტექტორი	ზ. კუხალაშვილი		
შპს "თი ენდ ბი" მშენებლობა და კონსალტინგი			
		არქიტექტურული ნაწილი	
მასშტაბი		სიტუაციური გეგმა	
თარიღი			
სტადია	ფურცელი	ფურცლები	
მპ	3	15	