I სართულის გეგმა

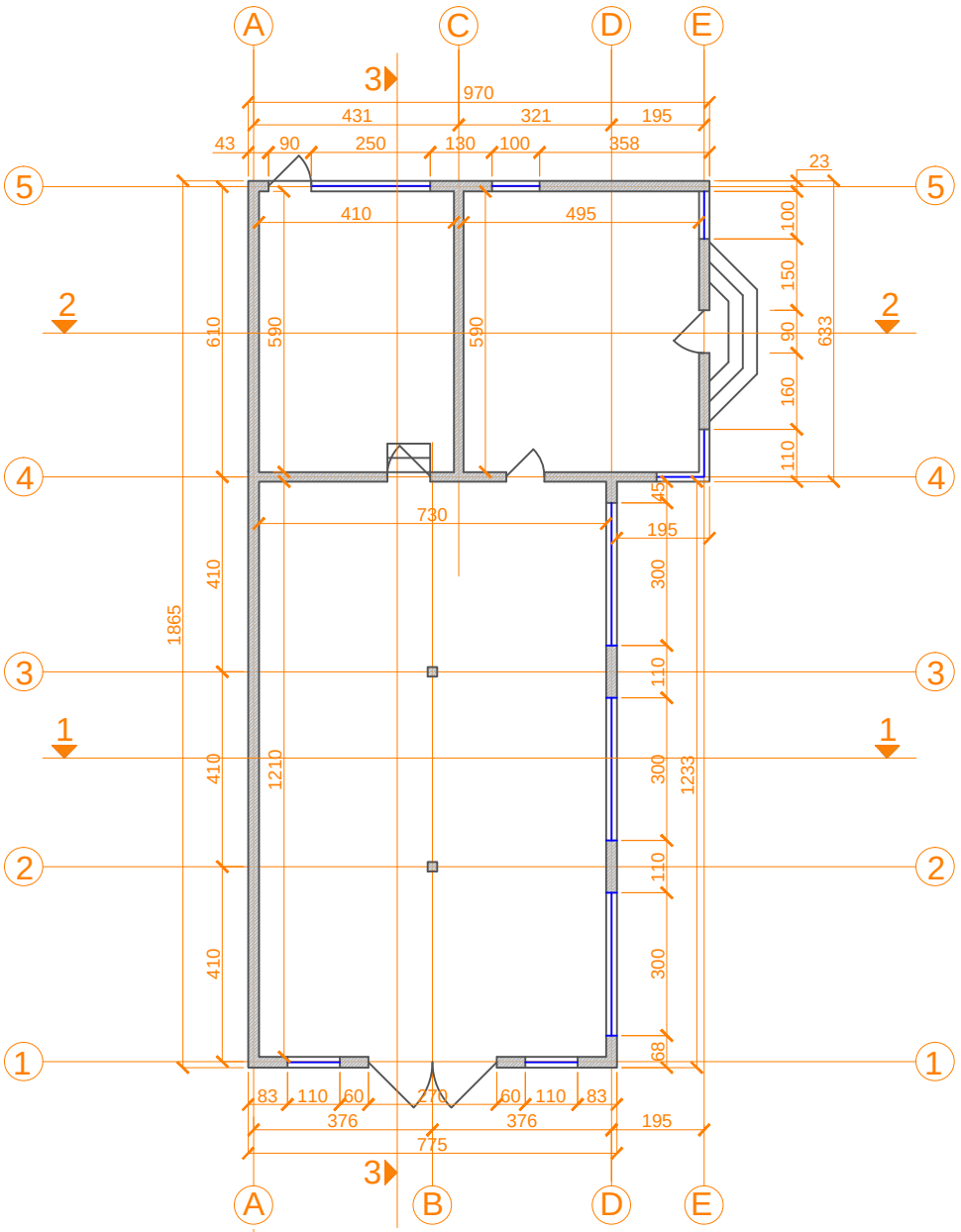

სტადია	თარიღი	ფურცელი
პროექტი	04.2015	ა - 3
ფორმატი A3	დაკვეთა	
I სართულის გეგმა		მასშტაბი 1:100

პირობითი ნიშნები:

შენიშვნები:

დამკვეთი:

მისამართი:
თბილისი, სოფელი დიღომი

პროექტის სახელწოდება:
ინდივიდუალური საცხოვრებელი სახლი

შ.პ.ს.
»ოლდ გრუპ«
ბარუიბნავალეს 35
593 50 50 22

თანამდებობა	გვარი	ხელმოწერა
დირექტორი	ლ.გოცაძე	
არქიტექტორი	ლ.გოცაძე	
დაამუშავა	ი.ნიკურაძე	

სახურავის გეგმა

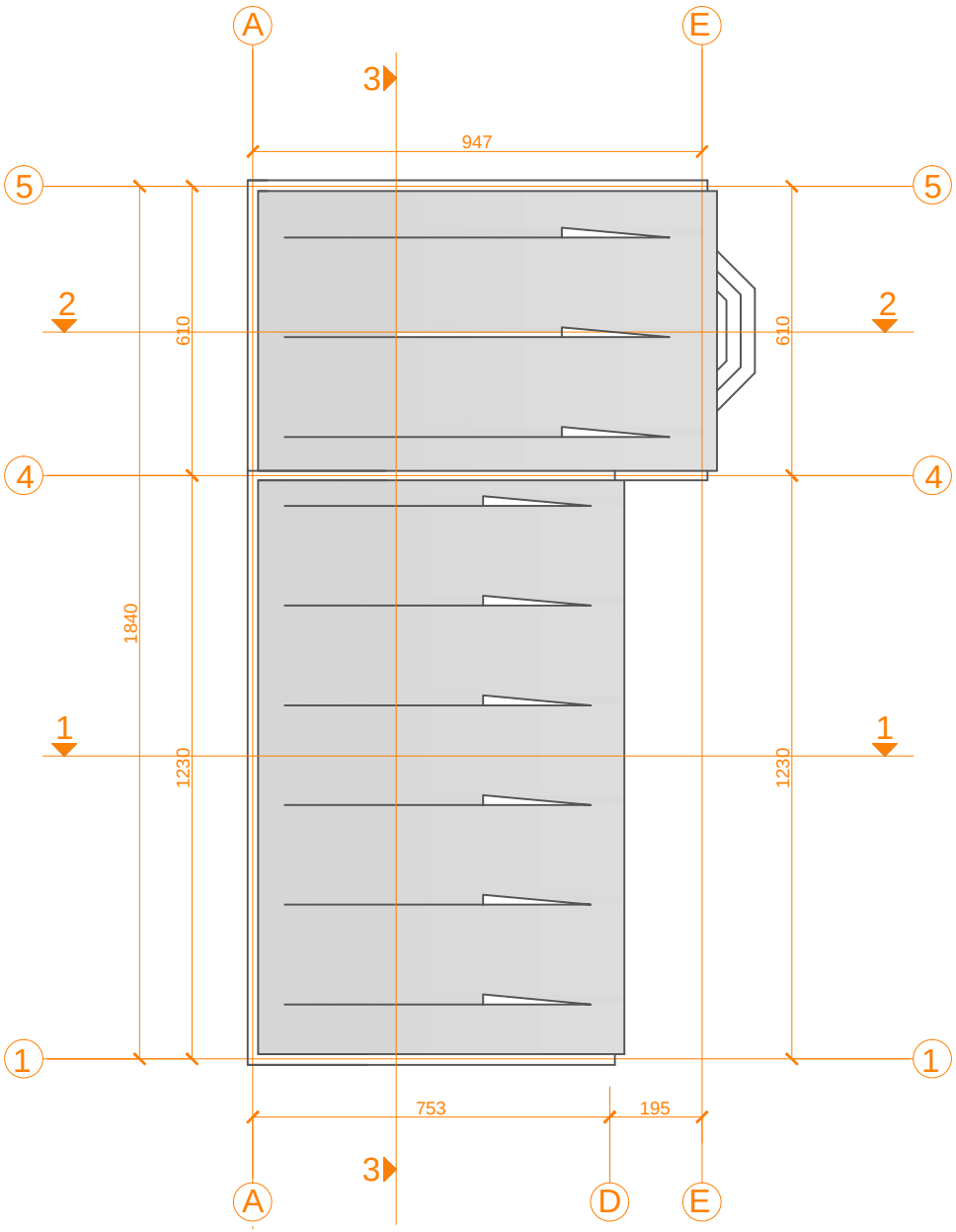

სტადია	თარიღი	ფურცელი
პროექტი	04.2015	ა - 4
ფორმატი A3	დაკვეთა	
სახურავის გეგმა		მასშტაბი 1:100

პირობითი ნიშნები:

შენიშვნები:

დამკვეთი:

მისამართი:
თბილისი, სოფელი დიღომი

პროექტის სახელწოდება:
ინდივიდუალური საცხოვრებელი სახლი

შ.პ.ს.
„ოლდ ჯრუპ"
ბარნოვის 35
593 50 50 22

თანამდებობა	გვარი	ხელმოწერა
დირექტორი	ლ.გოცაძე	
არქიტექტორი	ლ.გოცაძე	
დაამუშავა	ი.ნიკურაძე	