arsebuli Senobis demontaJis organizaciis proeqti

sademontaJo Senobis fotoebi



sademontaJo Senoba

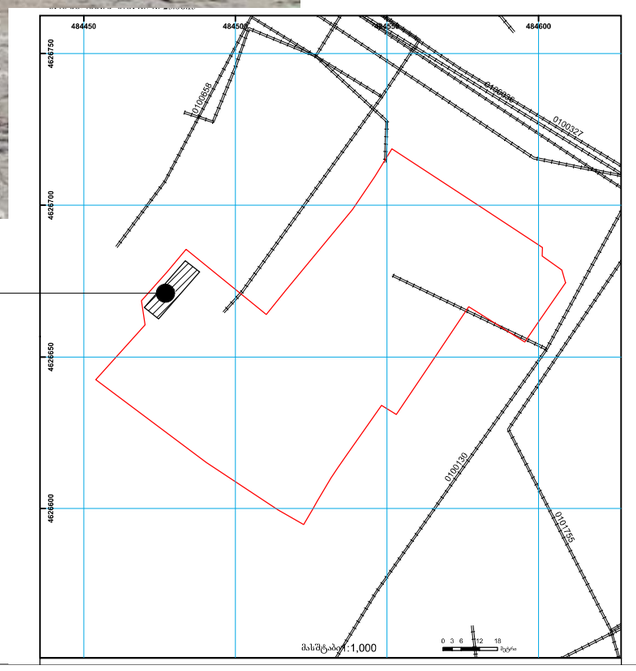

mSeneblobis organizaciis proeqti

samSeneblo gengegma m 1:700

situaciuri 1:2000

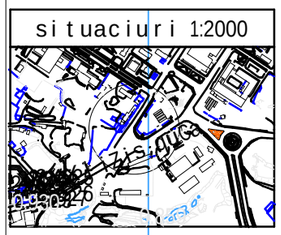

q.Tbilisi, vekuas q.#1 (nakv.18/075)
miwis nakveTis sakadastro kodi 01.11.12.018.075
miwis nakveTis farTobi 8372 kv.m.

q. Tbilisi quCa vekua, #1 (nakv. 18/075) Senoba nagebobis demontajis organizaciis proeqti		Sps "biji"
direqtori	g. bendeliani	
arqiteqtori	g. bendeliani	

ganmartebiTi baraTi

1. proeqti warmoadgens arsebuli Senobis demontajs. saproeqto Senoba 1 sarTuliania, saZirkvelitentusi, kedlebi-samSeneblo bloki, gadaxurva liTonis mzidi kedebis da saZirkvlis demontaJi xdeba xeliT da teritoriidan gatanili iqneba samSeneblo nagavis saxiT, miwis nakveTi sakadastro sazRvarze SemoRobilia kapitaluri RobiT, garda amisa konkoretulad sademontaJo Senoba #1-is mimdebare dxdeba damatebiTi droebiTi Robis mowyoba.
   sademontaJo Senobas ar emijneba sxva arsebuli Senoba da Sesabamisad maTze uaryofiTi zegavlenis acilebis mizniT raime damatebiTi samuSaobis Catareba ar aris gaTvaliswinebuli.
2. sademontaJo obieqti : q. Tbilisi quCa vekua, #1 (nakv. 18/075) Senoba #1
3. samSeneblo ubani miekuTvneba 8 balian zonas
4. momuSaveTa Sromis usafrTxoebis RonisZiebebi unda iyos daculi samSeneblo-
   samontaJo samuSaoTa warmoebis yvela etapze Tanaxmad sndaw III-4-80 usafrTxoebis teqnika mSeneblobaSi da sxva normatiul-sakanonmdeblo dokumentebis miTiTebis Sesabamisobit.
   maTgan yuradReba maxvildeba Semdegze
   - ucxo xalxis gayvana sademontaJo adgilidan gare da Sida qselebis gamorTva droebiT nagvis bunkeris montaJi muSebis saTanado instruqtaJi da uzrunvelyofa specialuri saTvaleebiT da qamrebiT.
     avariuli situaciis SemTxvevaSi unda moxdes samuSaoebis SeCereba da saSiSi adgilebis SemoRobva
   - sademontaJo samuSaoebis ganxorcieleba unda moxdes zemodan qveviT saTanado komisiis daswrebiT. konstuqciebis demontaJis dros unda iyos gaTvaliswinebuli TiTo konstruqciebad daSla. aseve unda moxdes anakrefi filebis demontaJi da gadmotvirTva moxdes muxluxovani amwiT Sesabamisi parametrebiT samuSaoebis dros gasaTvaliswinebelia Semdegi: pirvel rigSi karkasis gaSisvleba, kosntruqciebis dalageba unda moxdes specialur moedanze.
   - advilad aalebadi samRebro, saizolacio da sxva masalebis , agreTve momwamlavi nivTierebebis dRiuri raodenoba samSeneblo samuSaoTa warmoebis zonaSi ar unda] aRebatebodes imave dRiur moTxovnilebas.
   - masalebisa da nakeTobebis dasawyobeba unda moxdes maTze teqnologiuri moTxovnilebebis pirobaTa gaTvaliswinebiT: amave dros isini unda daewyos moswo rebul adilze, rom maTi mocureba ar moxdes.
   - eleqtro usafrTxoebis wesebi Camoyalibebulia sax. standartSi 12.1.013-88. eleqtrokarada yovelTvis unda iyos Caketil mdgomareobaSi, eleqtrokabelebi, eleqtrosadenebi da mowyobilobebiki izolirebuli. gaSisvlebuli sadenebis gamoyeneba akrZalulia.
   - mobiluri amweebis da sxva manqana meqanizmebis muSaobis periodSi mis qveS an siaxloves ucxo da samSeneblo operaciebSi dausaqmebel pirTa yofna akrZalulia
   - sabaTqaSo da mosaxviTi samuSaobis periodSi fasadebs saWiroa Camoefaros farda, raTa am SemTxvevaSi ar moxdes mtvris gabneva selitebul zonaSi.
   - dauSvebelia arsebuli sakanalizacio WebSi betonis da xsnaris narCenebis Carecxva an maTi danagvianeba samSeneblo nagaviT.
   - garemos dacvis samsaxuridan nebarTvis gareSe mSeneblobis zonaSi ikrZaleba mravalwliani xeebis da nargavebis moWra-ganadgureba.
   - zemoT miTiTebuli debulebebidan gamomdinare mSeneblobis demontaJi unda ganxorcieldes bunebis dacviTi da haeris dabinZurebis sawinaaRmdego RonisZiebebis dacviT moqmedi sakanonmdeblo aktebisa da normatiuli dokumentebis SesabamisobiT.
5. samSeneblo moedani uzrunvelyofili unda iyos wyliT da eleqtroenergiiT saproeqto qselebidan.

sademontaJo Wrili m 1:300

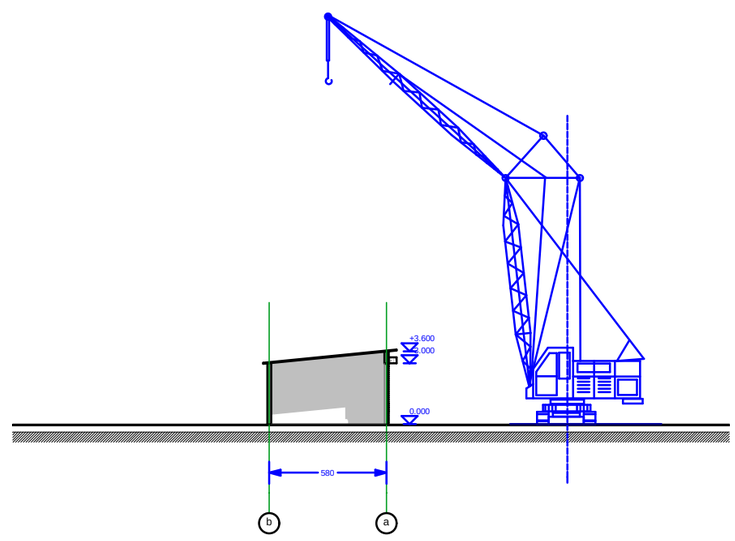

gegma 0.00 niSnu l ze
m. 1:100

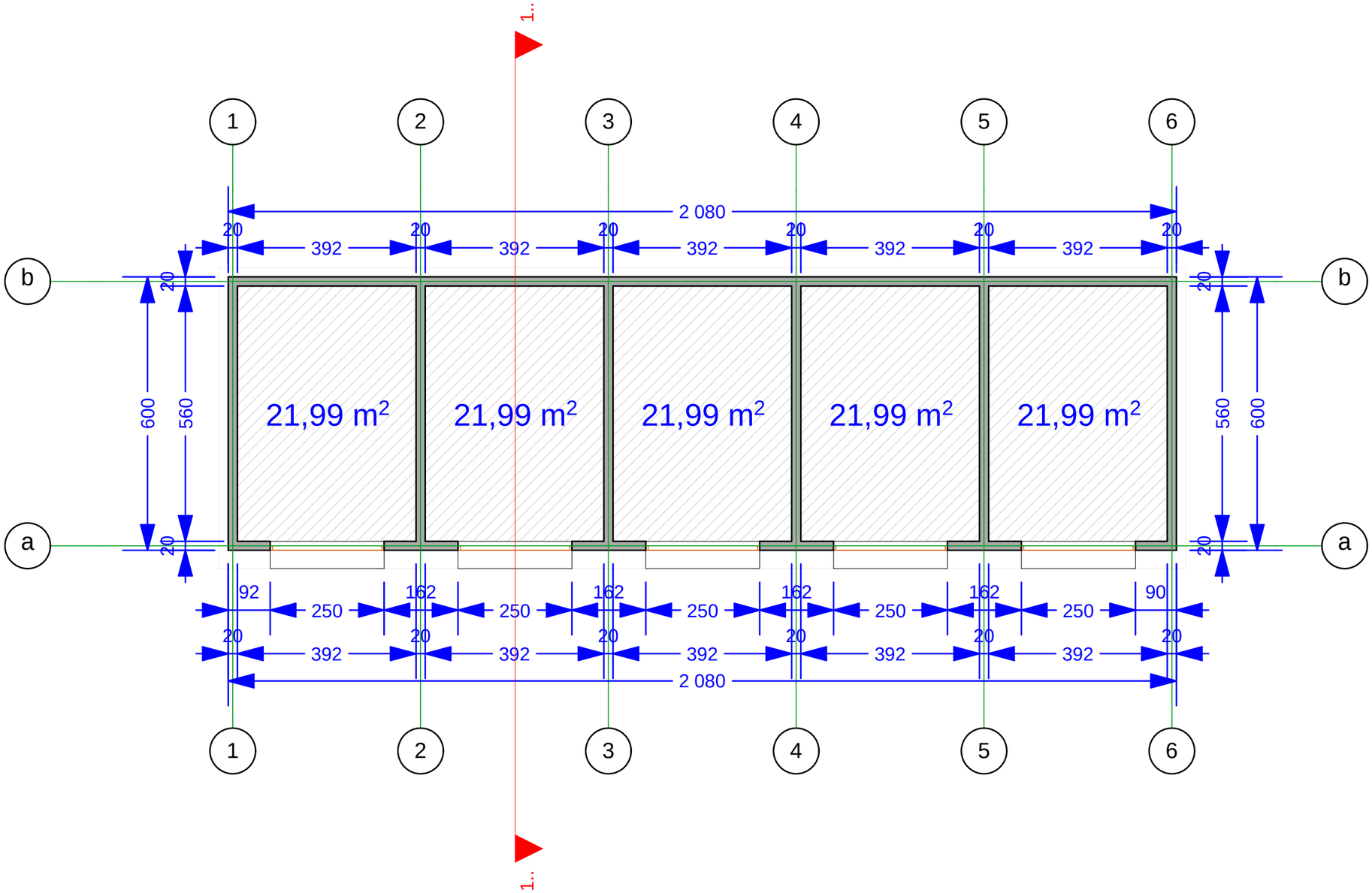

q. Tbilisi quCa vekua, #1 (nakv. 18/075) Senoba nagebobis demontajis organizaciis proeqti			Sps "biji"
direqtori	g. bendeliani		
arqiteqtori	g. bendeliani		

gadaxurvis gegma
m. 1:100

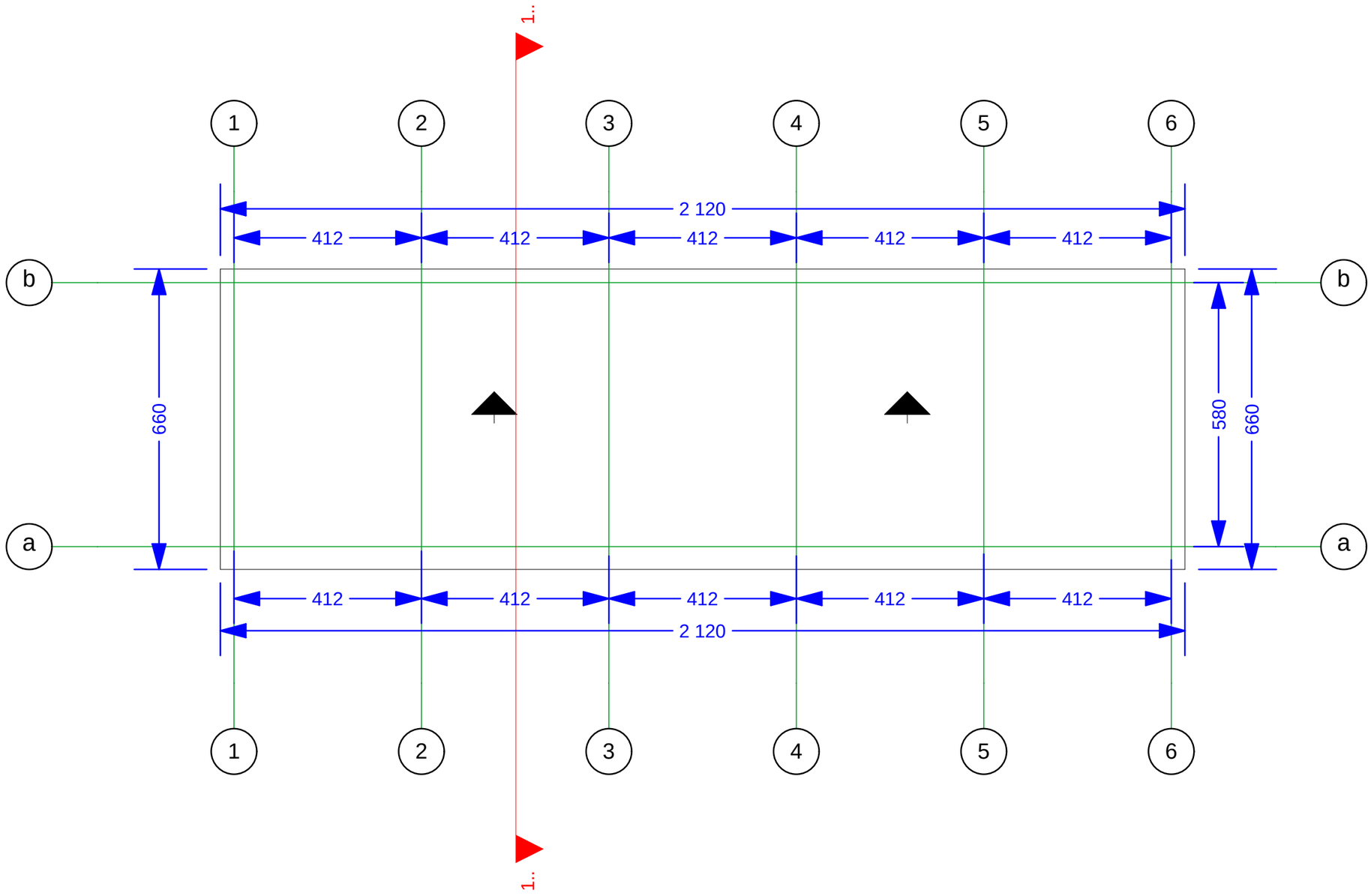

q. Tbilisi quCa vekua, #1 (nakv. 18/075) Senoba nagebobis demontajis organizaciis proeqti			Sps "biji"
direqtori	g. bendeliani		
arqiteqtori	g. bendeliani		

W r i l i 1-1
m. 1:100

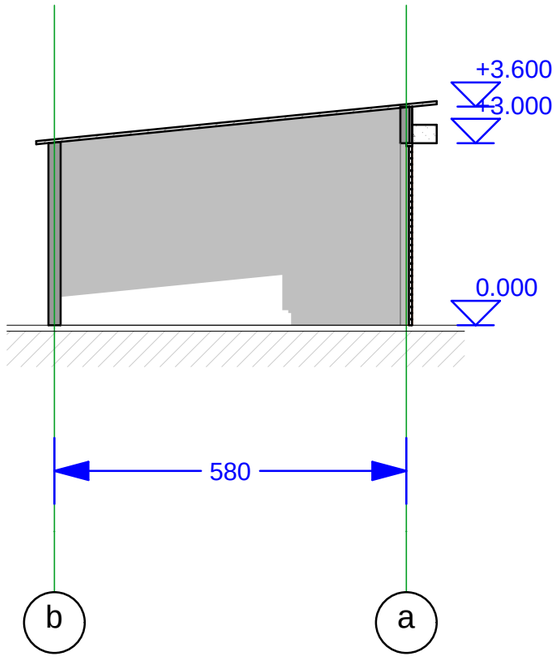

q. Tbi l isi quCa vekua, #1 (nakv. 18/075) Senoba nagebobis demontaj is organizaciis proeqt i			Sps "bi j i"
d i reqt o r i	g. bende l iani		
arqi teqt o r i	g. bende l iani		

fasadi 1-6 RerZebSi m. 1:250

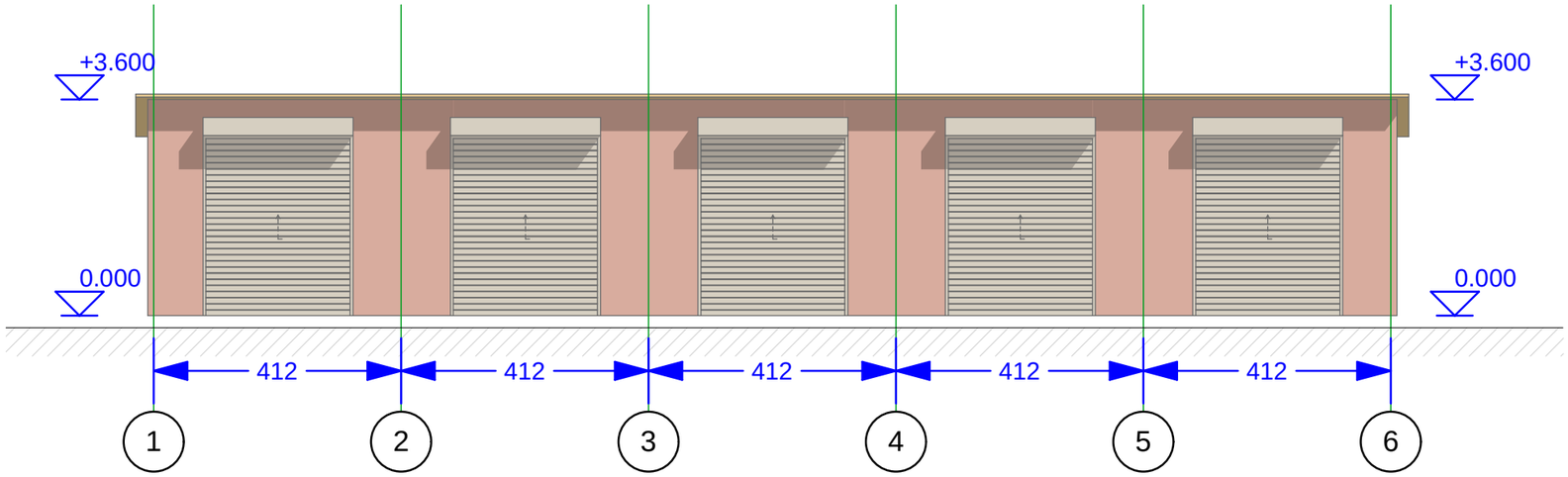

fasadi a-b RerZebSi m. 1:200

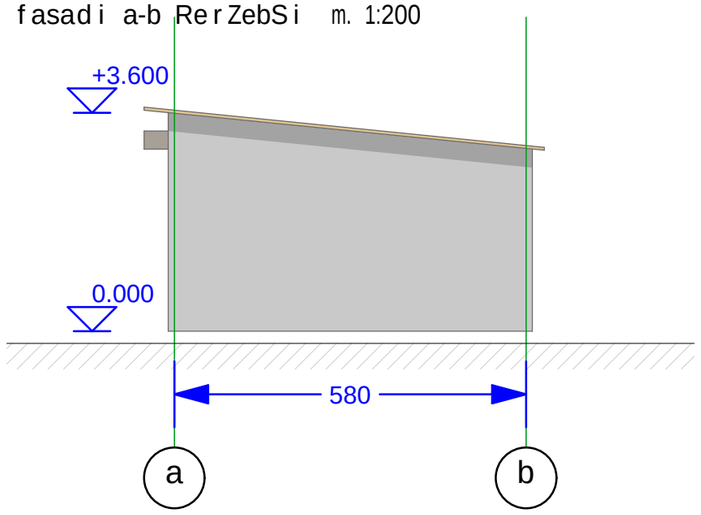

fasadi b-a RerZebSi m. 1:200

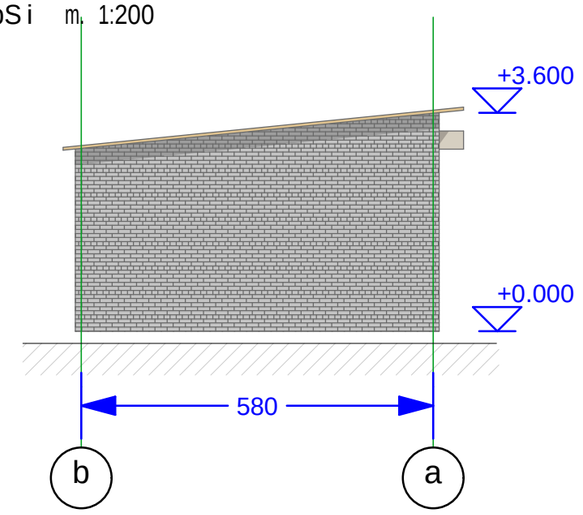

fasadi 6-1 RerZebSi m. 1:100

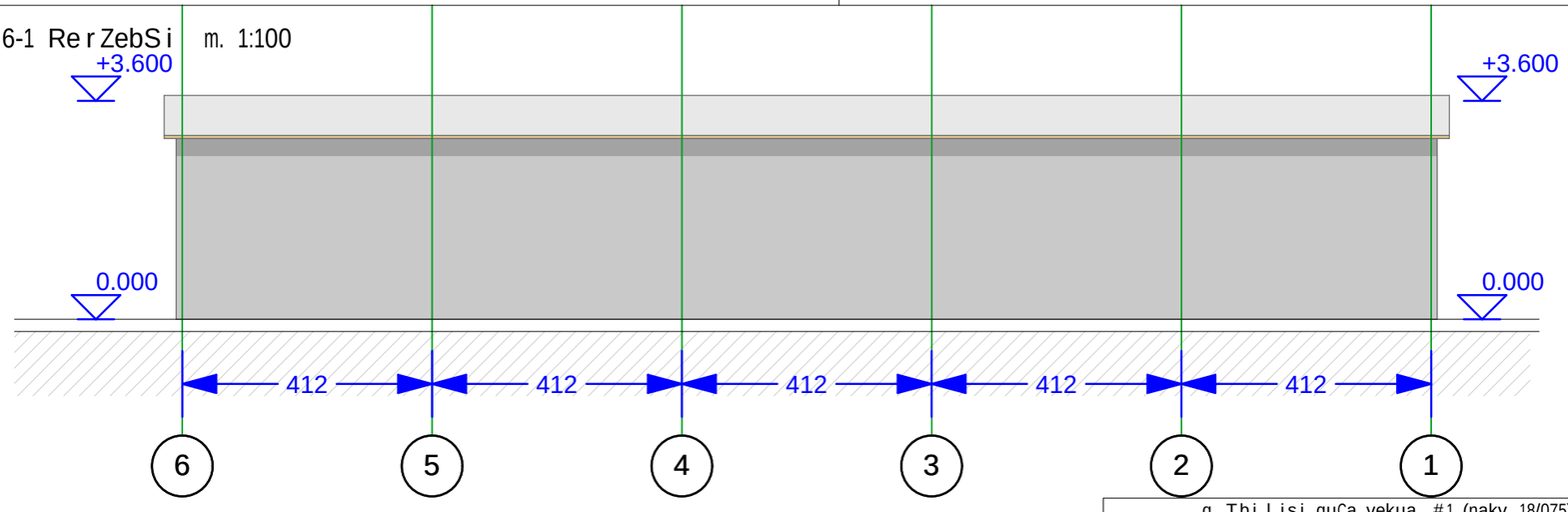

q. Tbilisi quCa vekua, #1 (nakv. 18/075) Senoba nagebobis demontajis organizaciis proeqti			Sps "biji"
direqtori	g. bendeliani		
arqiteqtori	g. bendeliani		

mSeneblobis kalendaruli grafiki

| # | samuSaoTa dasaxeleba | Tve | | |