--ობიექტი № 1-- თვითმომსახურების ავტოსამრეცხაოს ტექნოლოგიური დანადგარებისა და სამრეცხაო ბოქსების შენობა.

ფასადი 1-7 ღერძებში. მ. 1:100

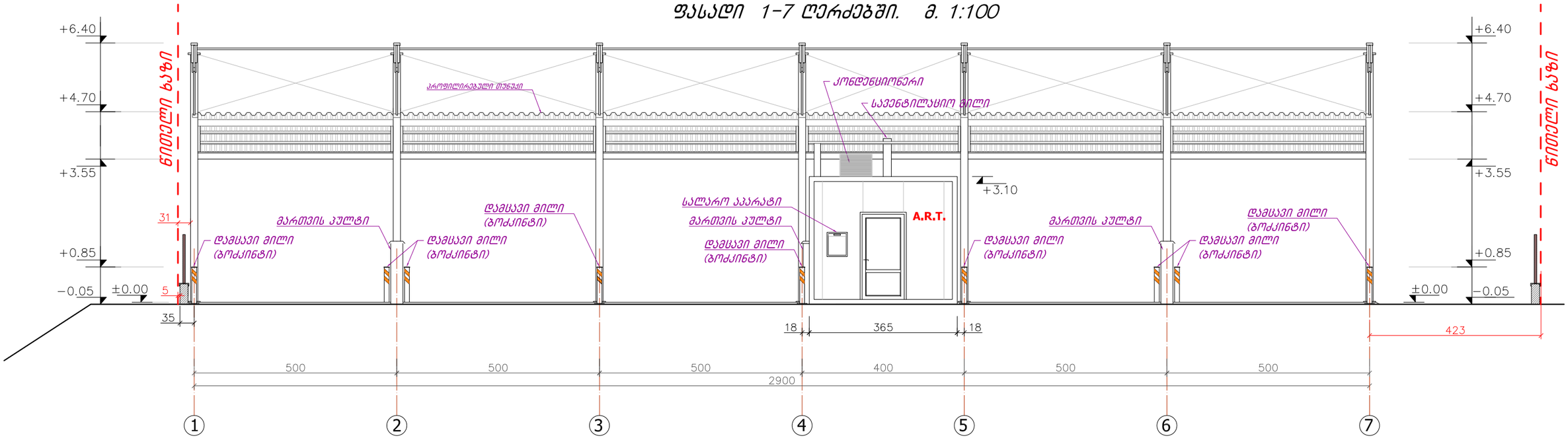

ფასადი ბ-ა ღერძებში. მ. 1:100

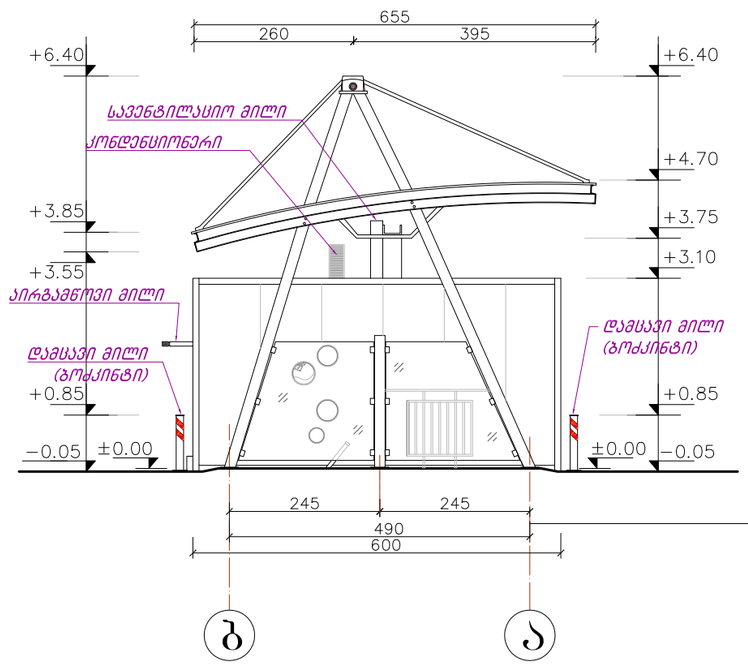

ფასადი ა-ბ ღერძებში. მ. 1:100

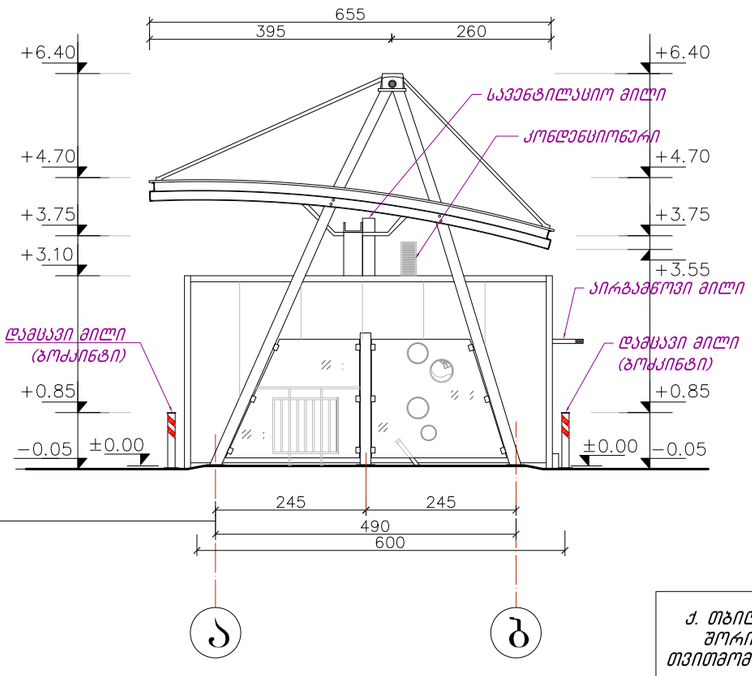

ქ. თბილისში, გლდანის III და IV მიკრორაიონებს შორის №: 01.11.12.003.004 მიწის ნაკვეთზე, თვითმომსახურების ავტოსამრეცხაოს მშენებლობის პროექტის კორექტირება

შპს „ინტექსი“ 2015 წ.

ფურც. №	რაოდენ.	მასშტ.	დაკვ. №
ა-06	17	1:100	

დირექტორი	თ. გოცირიძე	
პრ.მთ.ინჟინერი	ზ. ნადირაძე	
შეასრულა	გ. ღვებაუაძე	

სამრეცხაო ბოქსების შენობის ფასადები (1-7), (ბ-ა) და (ა-ბ) ღერძებში

--ობიექტი № 1-- თვითმომსახურების ავტოსამრეცხაოს ტექნოლოგიური დანადგარებისა და სამრეცხაო ბოქსების შენობა.

ფასადი 7-1 ღერძებში. მ. 1:100

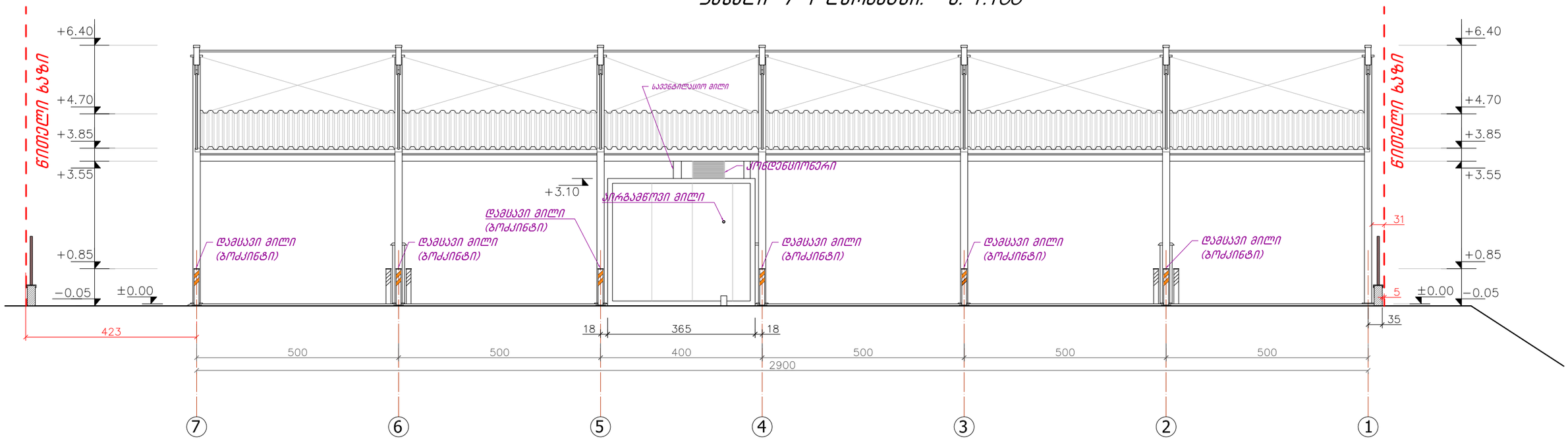

ქ. თბილისში, გლდანის III და IV მიკრორაიონებს შორის №: 01.11.12.003.004 მიწის ნაკვეთზე, თვითმომსახურების ავტოსამრეცხაოს მშენებლობის პროექტის კორექტირება			შპს „ინტექსი“			2015 წ.
			ფურც. №	რაოდენ.	მასშტ.	დაკვ. №
დირექტორი	თ. გოცირიძე		ა-07	17	1:100	
პრ.მთ.ინჟინერი	ზ. ნადირაძე		სამრეცხაო ბოქსების შენობის ფასადი 7-1 ღერძებში			
შეასრულა	გ. დგებუაძე					

--ობიექტი № 2-- მტვერსასრუტებისა და ტილოს საწური დანადგარების კუნძულები.

ფასადი 1-6' მ. 1:100

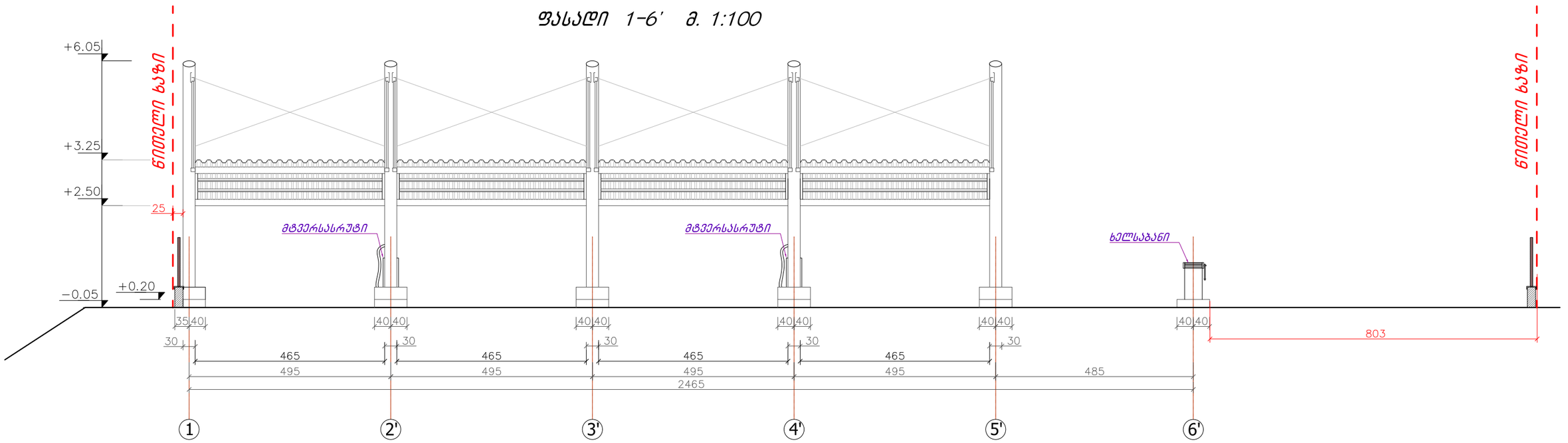

ფასადი 6' -1 მ. 1:100

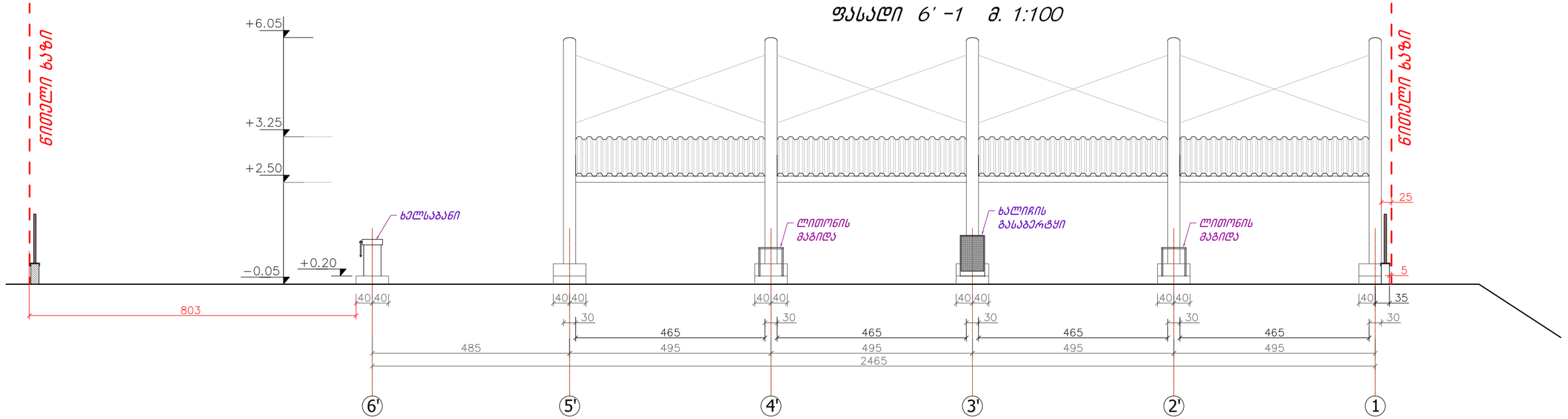

ქ. თბილისში, გლდანის III და IV მიკრორაიონებს შორის №: 01.11.12.003.004 მიწის ნაკვეთზე, თვითმომსახურების ავტოსამრეცხაოს მშენებლობის პროექტის კორექტირება			შპს „ინტექსი“		2015 წ.
			ფურც. №	რაოდენ.	მასშტ.	დაკვ. №
			ა-11	17	1:100	
დირექტორი	თ. გოცირიძე		მტვერსასრუტებისა და ტილოს საწური დანადგარების კუნძულების ფასადები 1-6' და 6'-1			
პრ.მთ.ინჟინერი	ზ. ნადირაძე					
შეასრულა	გ. დგებუაძე					

--ობიექტი № 2-- მტვერსასრუტებისა და ტილოს საწური დანადგარების კუნძულები.

ფასადი „ა“ ლერძის გასწვრივ
„1“ დან „6' “ ლერძისაკენ მიმართულებით მ. 1:100

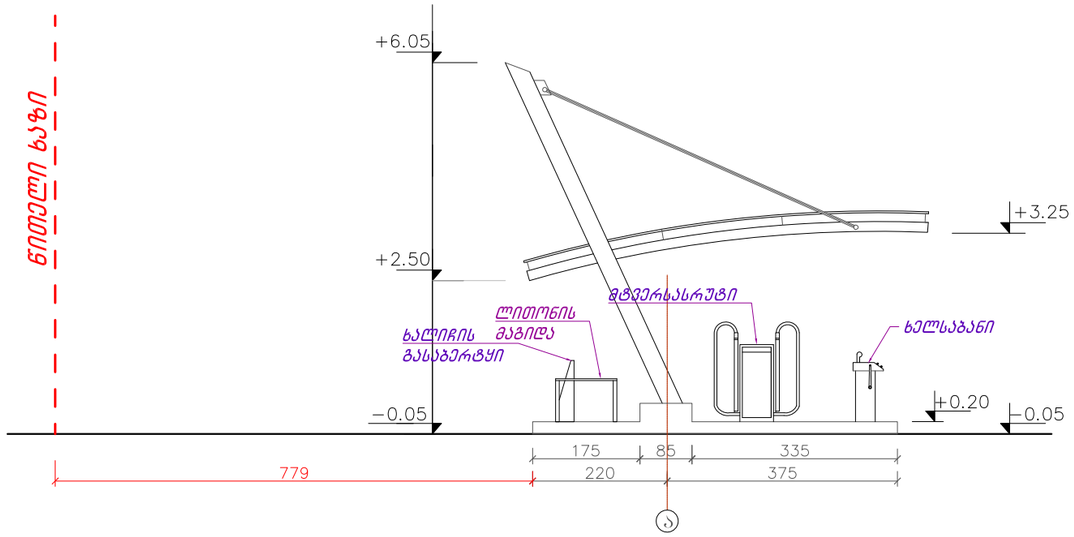

ფასადი „ა“ ლერძის გასწვრივ
„6' “ დან „1“ ლერძისაკენ მიმართულებით მ. 1:100

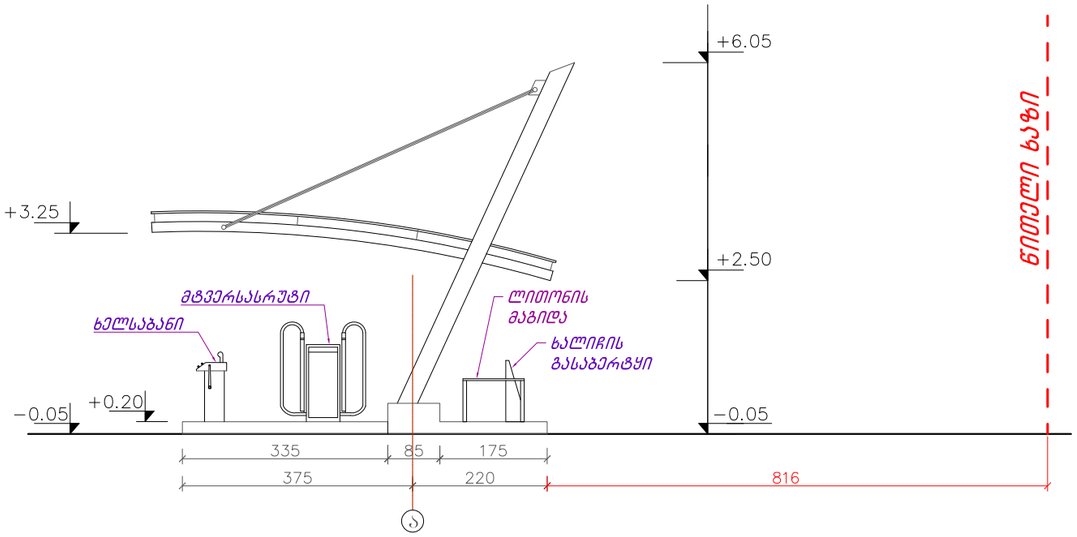

ქ. თბილისში, გლდანის III და IV მიკრორაიონებს შორის №: 01.11.12.003.004 მიწის ნაკვეთზე, თვითმომსახურების ავტოსამრეცხაოს მშენებლობის პროექტის კორექტირება			შპს „ინტექსი“			2015 წ.
			ფურც. №	რაოდენ.	მასშტ.	დაკვ. №
დირექტორი	თ. გოცირიძე		ა-12	17	1:100	
პრ.მთ.ინჟინერი	ზ. ნადირაძე		მტვერსასრუტებისა და ტილოს საწური დანადგარების კუნძულების ფასადები „ა“ ლერძის გასწვრივ			
შეასრულა	გ. დგებუაძე					

ფასადი 1-2 მ. 1:100

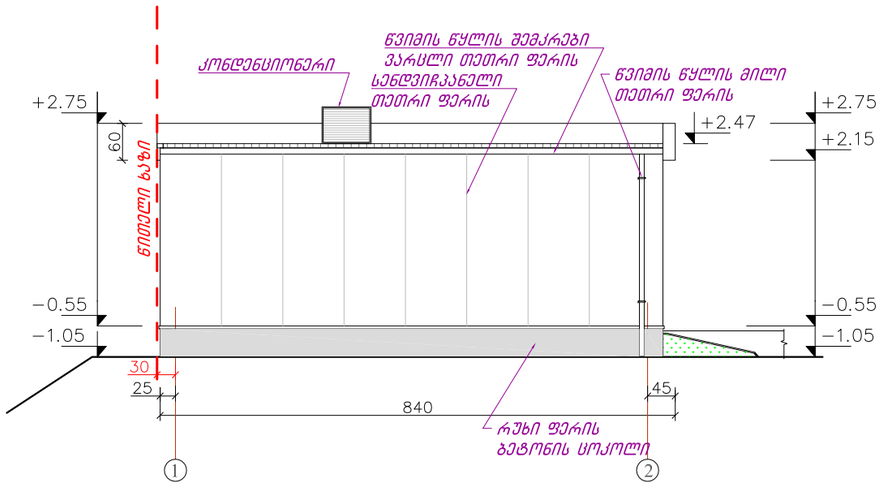

ფასადი 2-1 მ. 1:100

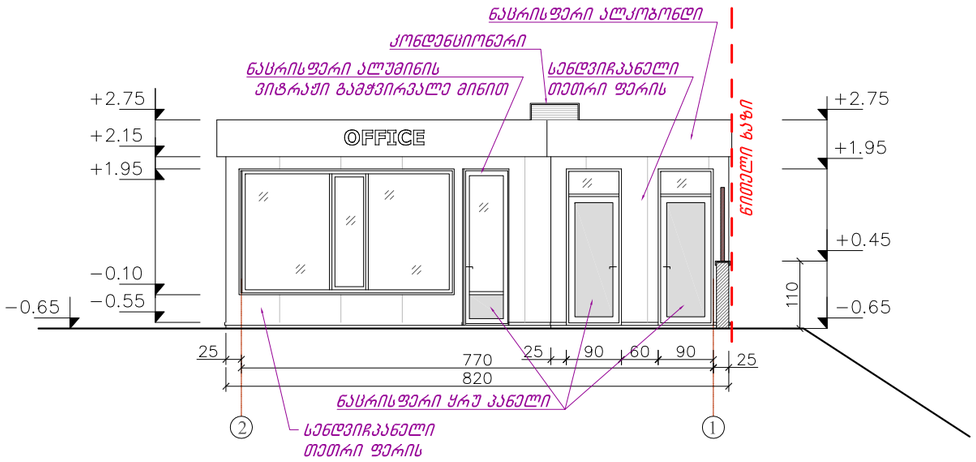

ფასადი ბ-ა მ. 1:100

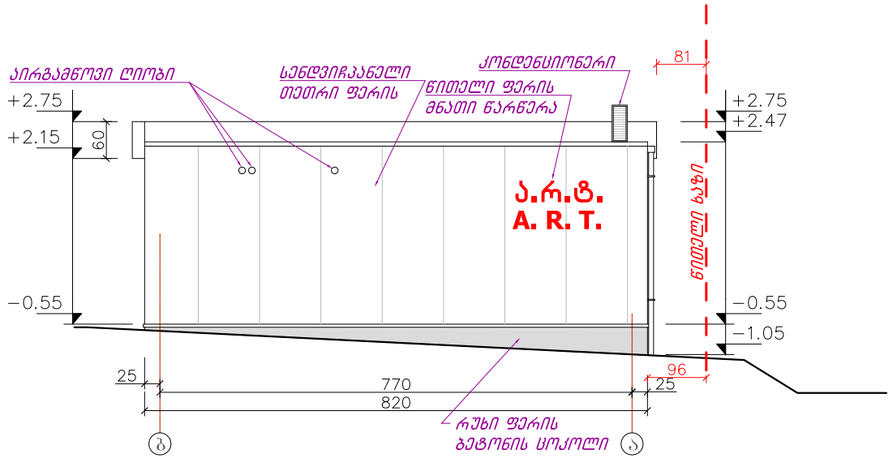

ფასადი ა-ბ მ. 1:100

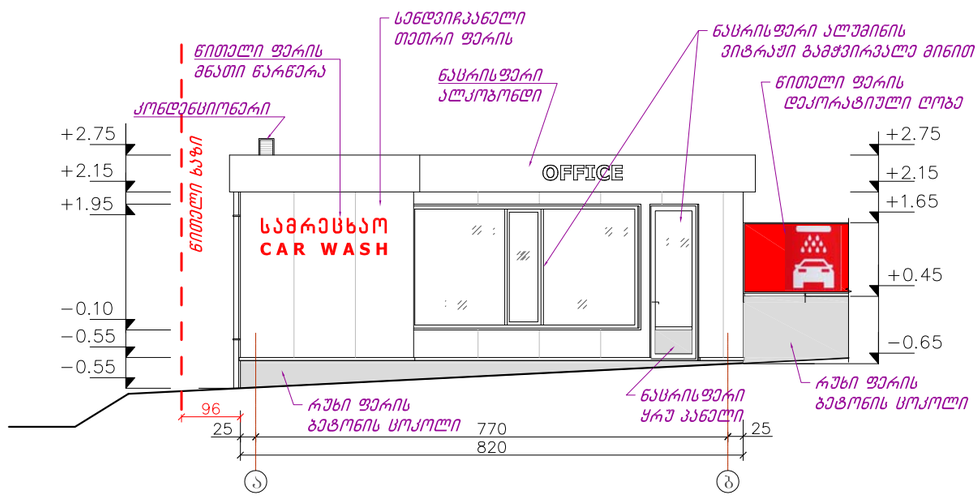

ქ. თბილისში, გლდანის III და IV მიკრორაიონებს შორის №: 01.11.12.003.004 მინის ნაკვეთზე, თვითმომსახურების ავტოსამრეცხაოს მშენებლობის პროექტის კორექტირება

შპს „ინტექსი“ 2015 წ.

ფურც. №	რაოდენ.	მასშტ.	დაკვ. №
ა-15	17	1:100	

დირექტორი	თ. გოცირიძე	
პრ.მთ.ინჟინერი	ზ. ნადირაძე	
შეასრულა	გ. დგებუაძე	

ადმინისტრაციის შენობის ფასადები