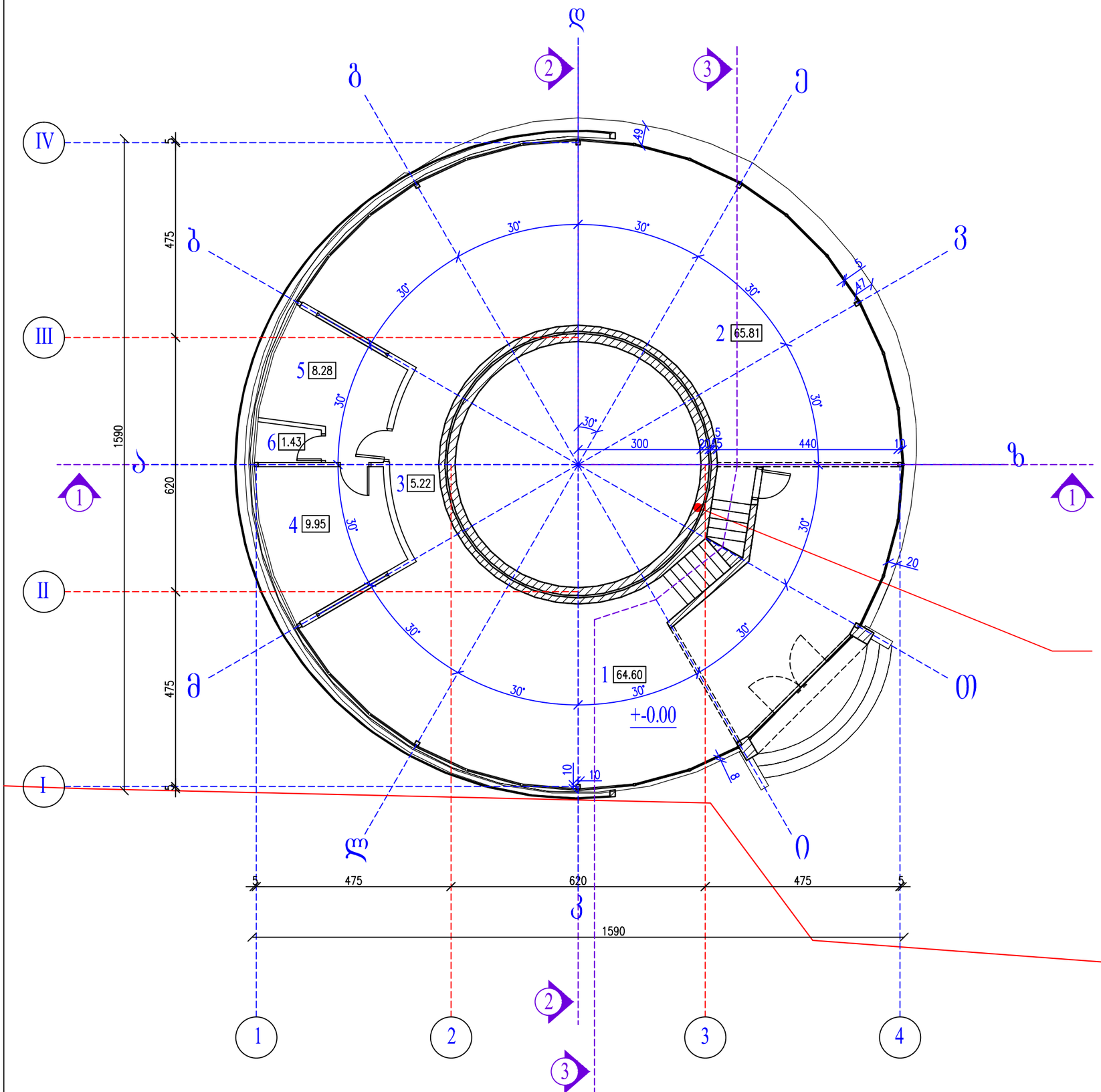

სართულის გეგმა მ 1:100

ექსპლიკაცია

1. დარბაზი კიბის შურეღით:	64.60 კვ.მ
2. დარბაზი:	65.81 კვ.მ
3. ჰოლი:	5.22 კვ.მ
4. დამხმარე ოთახი:	9.95 კვ.მ
5. დამხმარე ოთახი:	8.28 კვ.მ
6. W.C.:	1.43 კვ.მ

ჯამი: 155.29 კვ.მ

არსებული რკინაბეტონის საჰაერო შახტა

განაშენიანების ფართი: 183.02 კვ.მ

შ.პ.ს. " უნივერსალ პლიუსი "			მისამართი: ქალაქი თბილისი, ჭუბა თევდორეს ძეგლზე, №7 დამკვეთი: სს სავაჭრო სახლი "ბაშქოის სამყარო სს"		
დირექტორი.		ნ. ბიერგოზიანი	არქიტექტურული ნაწილი		06.07.2015წ.
არ.მთ.არქიტ.		ზ. შარაშენიძე	სართულის გეგმა		
არ.მთ.კონ.					
				ფურცელი 2	ფურცლების რაოდ. 12
				სტადია არ.	მასშტაბი 1:100

ფუნქციონალური ზონა		ზ. ზოლიანი ნარგავები	
ნაგებობის ტიპი		ზ. ზოლიანი ნარგავები	
ნაგებობის ფართობი, მ²		20.19	
ნაგებობის მოცულობა, მ³		0.82	

ნაგებობის განთავსების გენერალური გეგმა მ 1:100

ექსპლიკაცია

1. ჟიპის ზედაპირი.	0.82 მ.მ
2. ასაბრაზიული.	20.19 მ.მ

ჯამი: 21.01 მ.მ

შპს „ვნიპიაწყალპროექტი“		ნაგებობის განთავსების გენერალური გეგმა. ქუჩა ორმაღალი ბაღის ტერიტორიის მოწყობა. N7 ფონდების სრული ბაღის პროექტი ზედაპირული ნაგებობები III.	
დირექტორი	ნ.ჯანელიძე		06.07.2015წ.
მთავარი ინჟინერი	ნ.ჯანელიძე	ნაგებობის განთავსების გენერალური გეგმა	
ხელმძღვანელი	ნ.ჯანელიძე		ფურცელი 3 ფურცელი 12
შემსრულებელი	ნ.ჯანელიძე		

საძირკვლის გეგმა მ 1:100

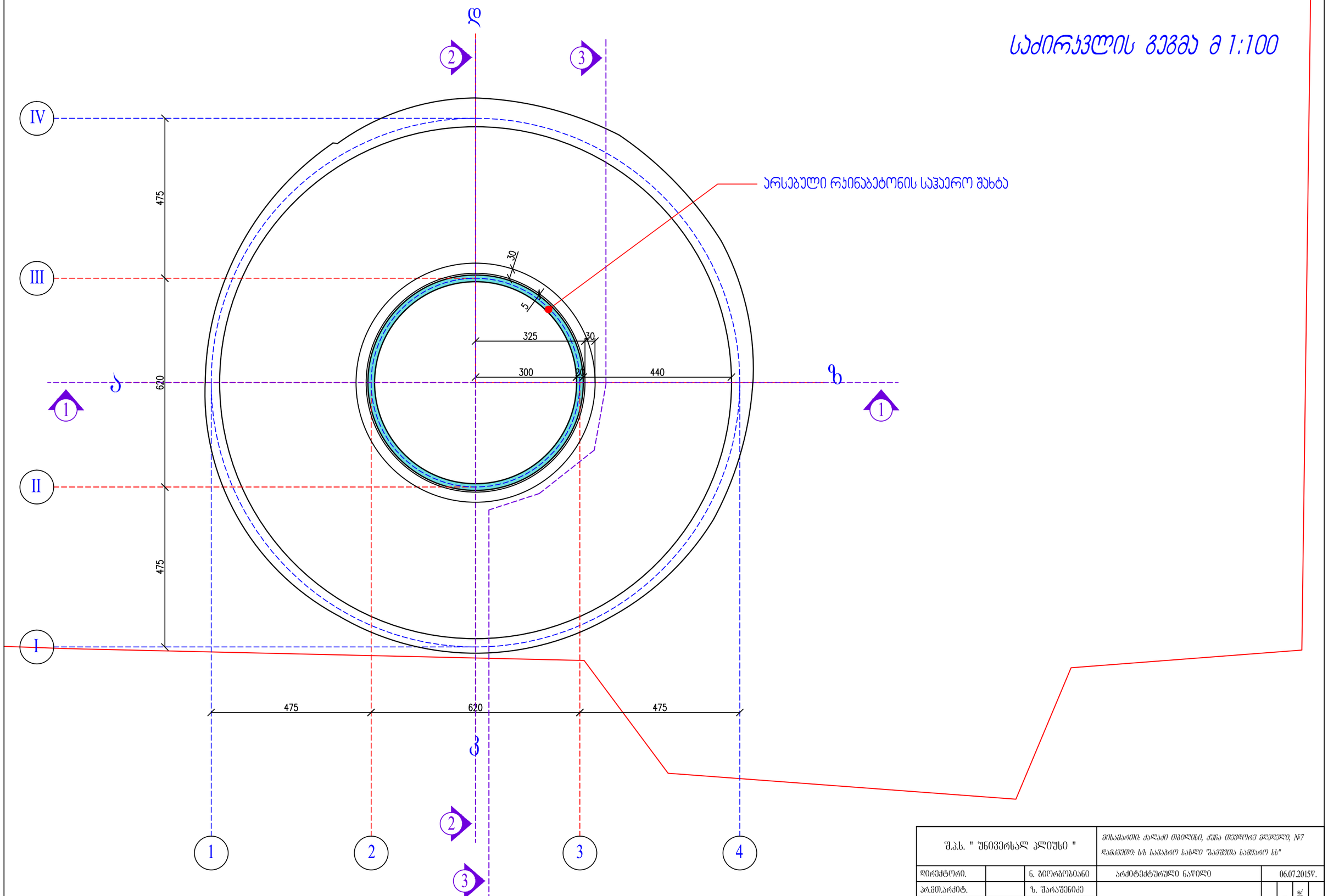

შ.პ.ს. " უნივერსალ ალიუსი "			მისამართი: ქალაქი თბილისი, ჭუბა თევდორე მღვდელი, №7 დამკვეთი: ს/ს სავაჭრო სახლი "ბაშვეთა სამყარო ს&"		
დირექტორი.		ნ. ბიორგობიანი	არქიტექტურული ნაწილი	06.07.2015წ.	
პრ.მთ.არქიტ.		ზ. შარაშენიძე	საძირკვლის გეგმა		
პრ.მთ.კონ.					
				ფაზა	სულ ფურცელი
				პრ.	4
					12
					1:100

ფინანსური ანგარიშგება			
ბუღალტრული აღრიცხვა			
ანგარიშგებების შედგენა			
ბიზნეს გეგმის შედგენა			
საწარმოს შექმნა			

შპს „ვნიპიმაშენპროექტი“			

შპს „ვნიპიმაშენპროექტი“			

ფინანსური ანგარიშგება			
ბიზნეს გეგმის შედგენა			
საწარმოს შექმნა