ჭრილი 3-3
კორექტირებული



ფურცლის დასახელება: ჭრილი 3-3		მასშტაბი:	ობიექტის სახელწოდება: მრავალბინიანი საცხოვრებელი სახლი ჯაბარიძის ქუჩაზე	მასშტაბი: 1:200
დირექტორი	ა.გეგიაშვილი			
არქიტექტორი	ბ.ცაცანაშვილი		ობიექტის მისამართი: ქ.ბათილისი, ვაზისუბანი, ჯაბარიძის ქ.	
ავტორი	ბ.ცაცანაშვილი			
დაამუშავა	ბ.ცაცანაშვილი		შ.პ.ს. ბა&ბი	
შეამოწმა	დ.ნულუაიძე			

ჭრილი 2-2;
ფასადი ღერძებში ზ-ა
კორექტირებული

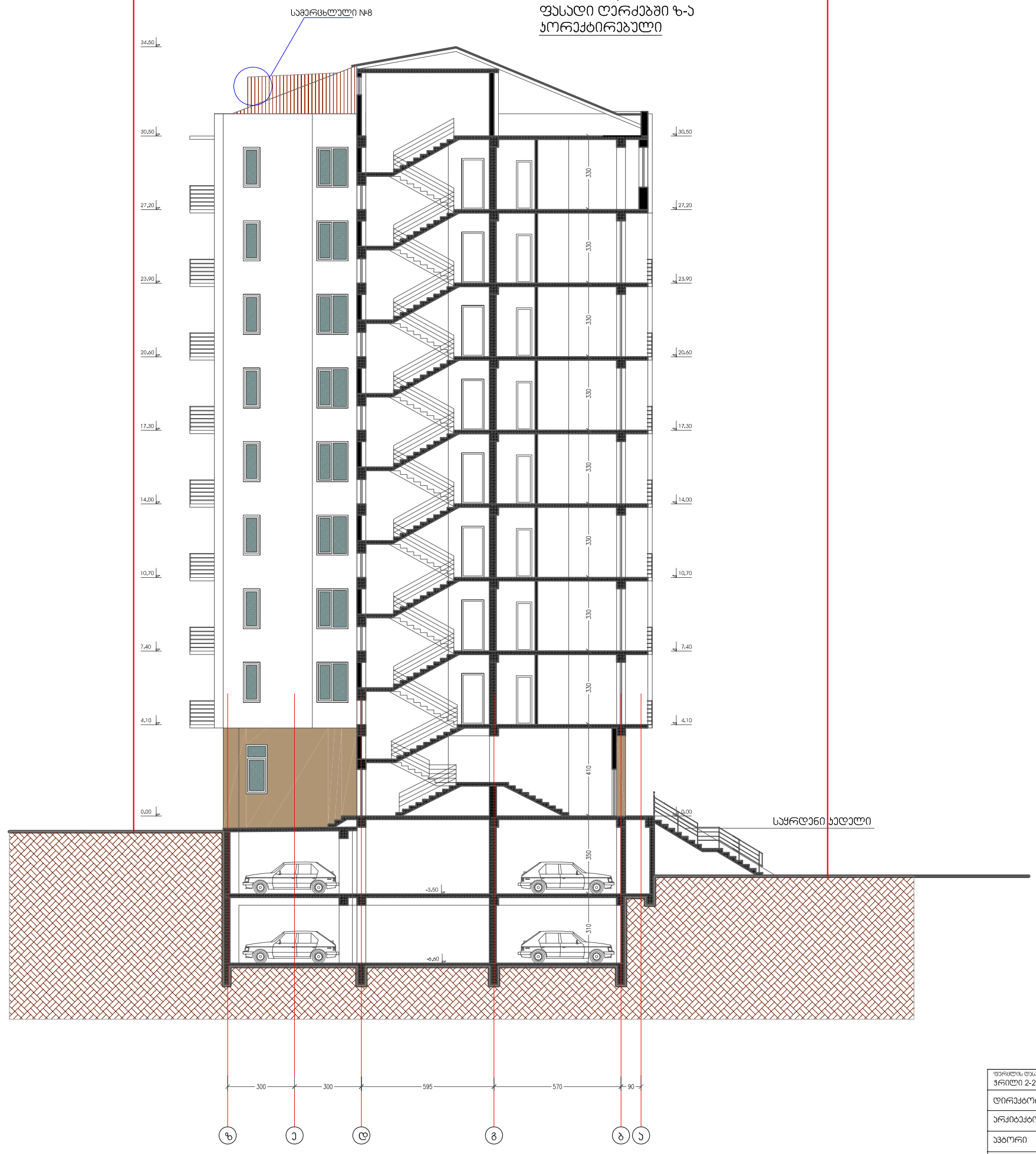

ფურცლის დასახელება: ჭრილი 2-2		მასშტაბი:	ობიექტის სახელწოდება: მრავალბინიანი საცხოვრებელი სახლი ვაბარიძის ქუჩაზე	მასშტაბი: 1:200
დირექტორი	ა.ბეგიაშვილი			
არქიტექტორი	ბ.ცაცაშვილი		ობიექტის მისამართი: ქ.ოზგილისი, ჭუბისუბანი, ვაბარიძის ქ.	
ავტორი	ბ.ცაცაშვილი			
დაამუშავა	ბ.ცაცაშვილი		შ.პ.ს. ბა&ბი	
შეამოწმა	დ.წულუკიძე			

ჭრილი 1-1;
ფასადი ღერძებში ა-ზ
პორექტირებული

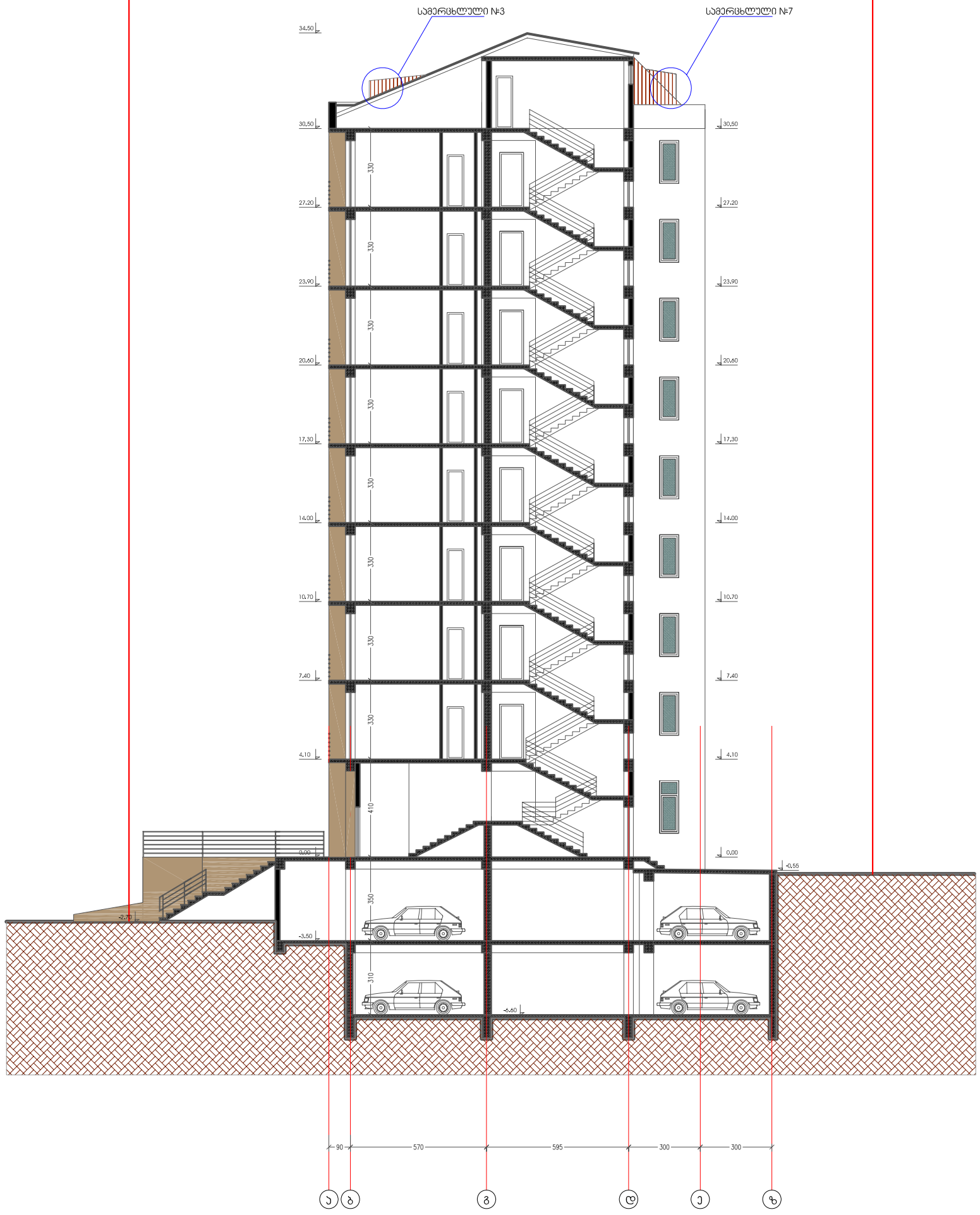

ფურცლის დასახელება: ჭრილი 1-1		მასშტაბი:	ობიექტის სახელწოდება: მრავალფენიანი საცხოვრებელი სახლი ჯაბარიძის ქუჩაზე	მასშტაბი: 1:200
დირექტორი	ა.ბეგიაშვილი			
არქიტექტორი	ბ.ცაცაშვილი			
ავტორი	ბ.ცაცაშვილი		ობიექტის მისამართი: ქ.თბილისი, ვაჩნაძის ჯაბარიძის ქ.	
დიზაინერი	ბ.ცაცაშვილი			
შეამოწმა	დ.წულუკიძე		შ.პ.ს. ბა&ბი	

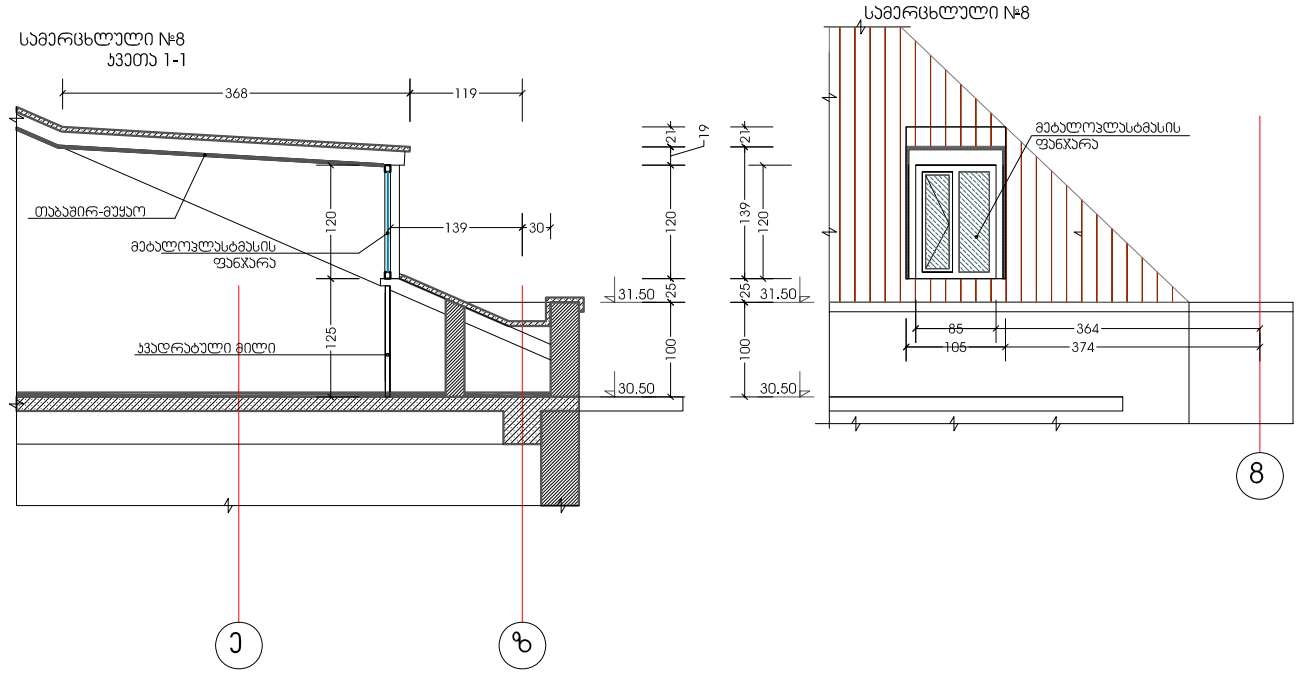

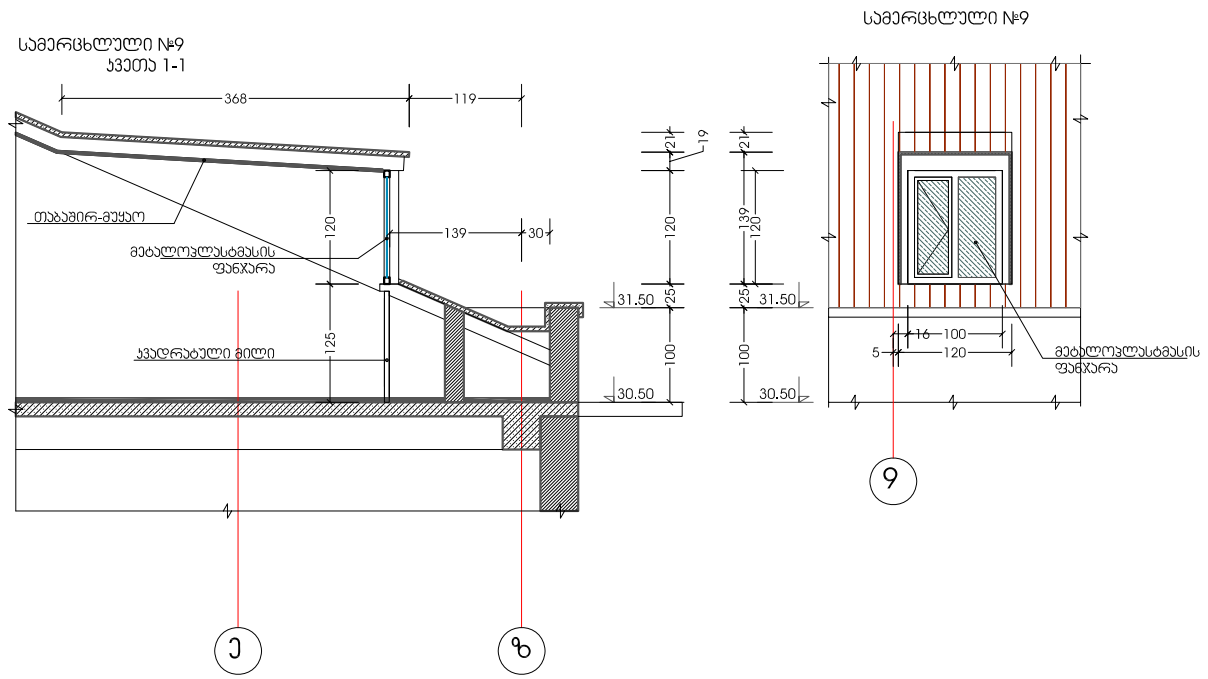

ფურცლის დასახელება: სხვენში სამერცხლულების მოწყობა		მასშტაბი:	ობიექტის სახელწოდება: მრავალბინიანი საცხოვრებელი სახლი ვაბარიძის ქუჩაზე	მასშტაბი: 1:75
დირექტორი	ა.ბეგიაშვილი			
არქიტექტორი	ბ.ცაცაშვილი		ობიექტის მისამართი: ქ.თბილისი, ვაზისუბანი, ვაბარიძის ქ.	
ავტორი	ბ.ცაცაშვილი			
დაამუშავა	ბ.ცაცაშვილი			
შეამოწმა	დ.წულუკიძე		შ.პ.ს. ბა&ბი	

სამერცხლული №5
ფასადი

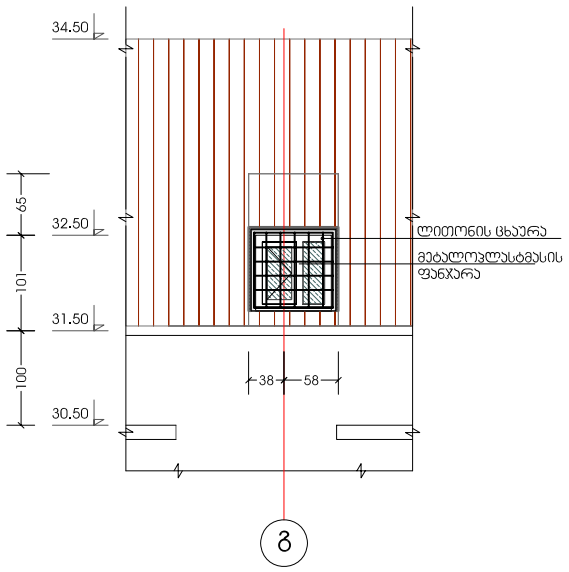

სამერცხლული №5
ჯვეთა 1-1

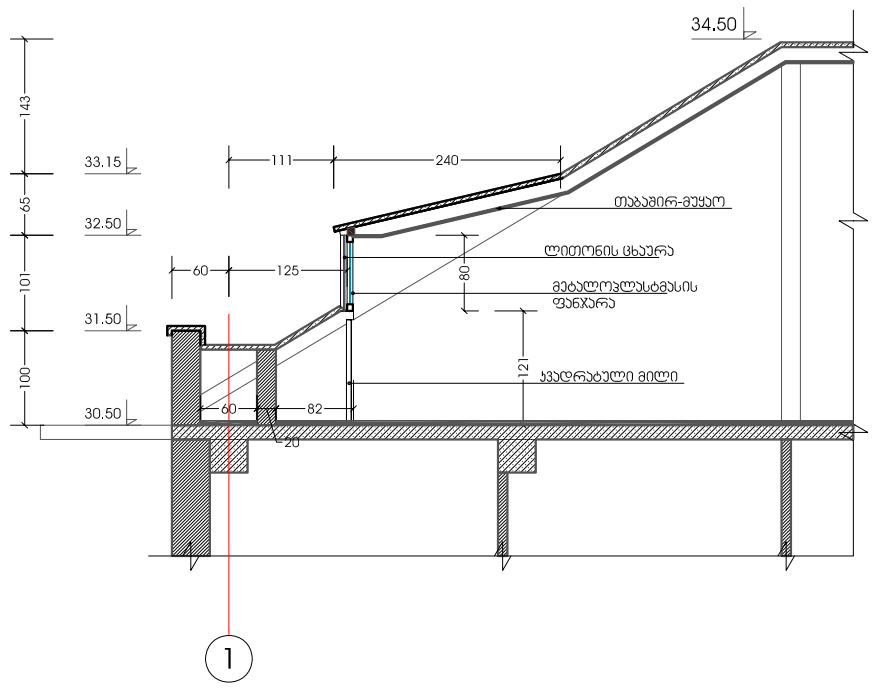

სამერცხლული №6
ჯვეთა 1-1

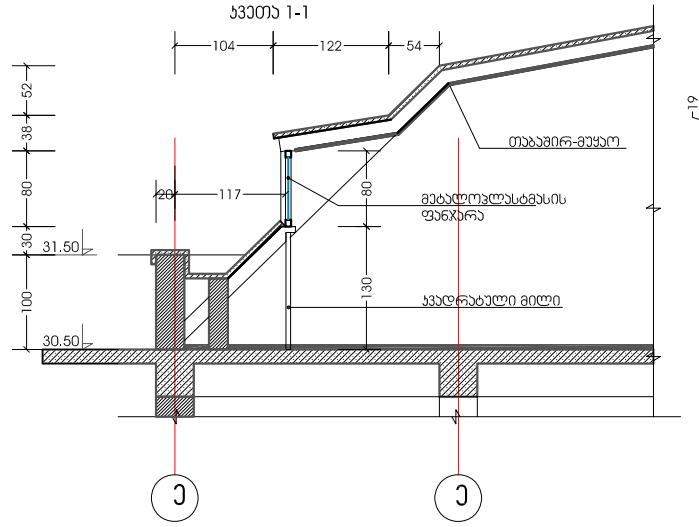

სამერცხლული №6

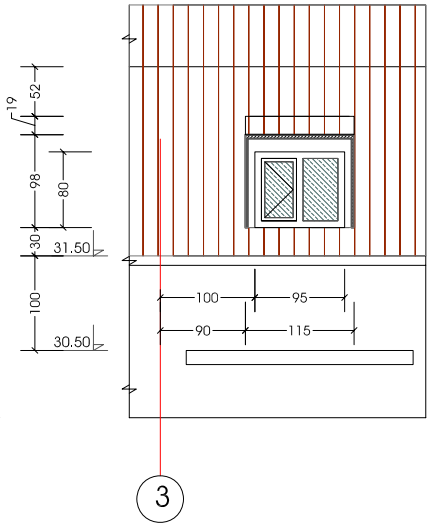

სამერცხლული №7
ჯვეთა 1-1

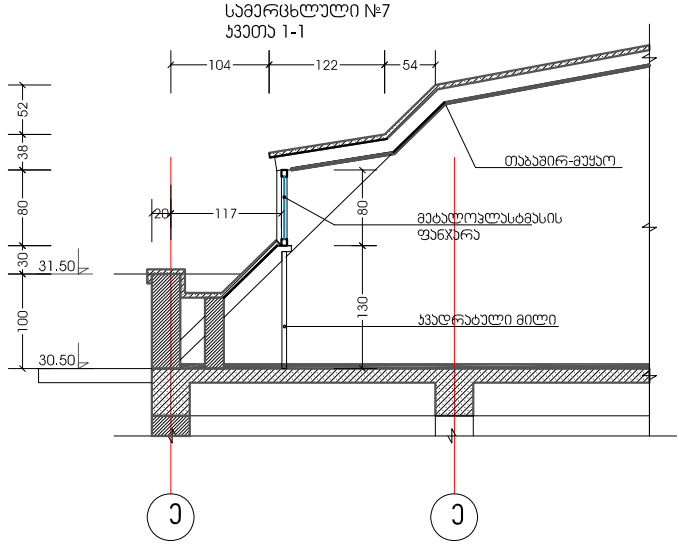

სამერცხლული №7

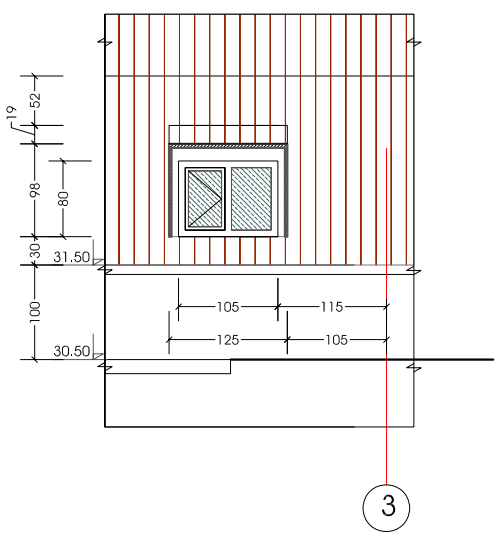

ფარცლის დასახელება: სხვენში სამერცხლულების მოწყობა		მასშტაბი:	ობიექტის სახელწოდება: მრავალბინიანი საცხოვრებელი სახლის ვაბარიძის ქუჩაზე	მასშტაბი: 1:75
დირექტორი	ა.ბეგიაშვილი			
არქიტექტორი	ბ.ცაცაშვილი		ობიექტის მისამართი: ქ.თბილისი, ვაზისუბანი, ვაბარიძის ქ.	
ავტორი	ბ.ცაცაშვილი			
დაამუშავა	ბ.ცაცაშვილი		შ.პ.ს. ბა&ბი	
შეამოწმა	დ.წულუკიძე			

სამერცხლული №1
ფასადი

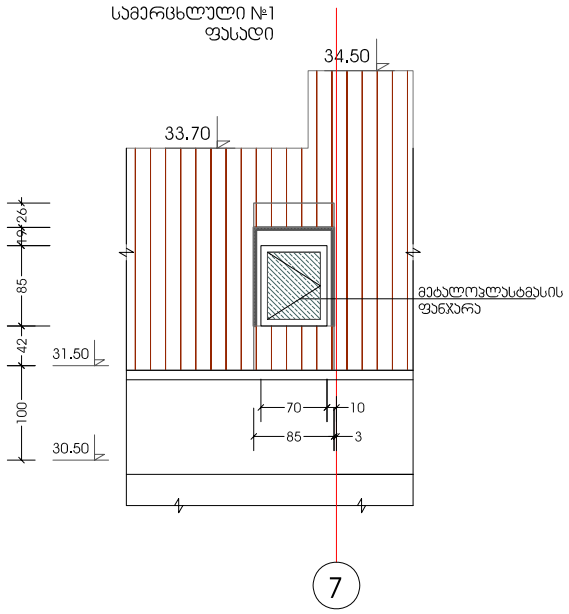

სამერცხლული №1
ჯვეთა 1-1

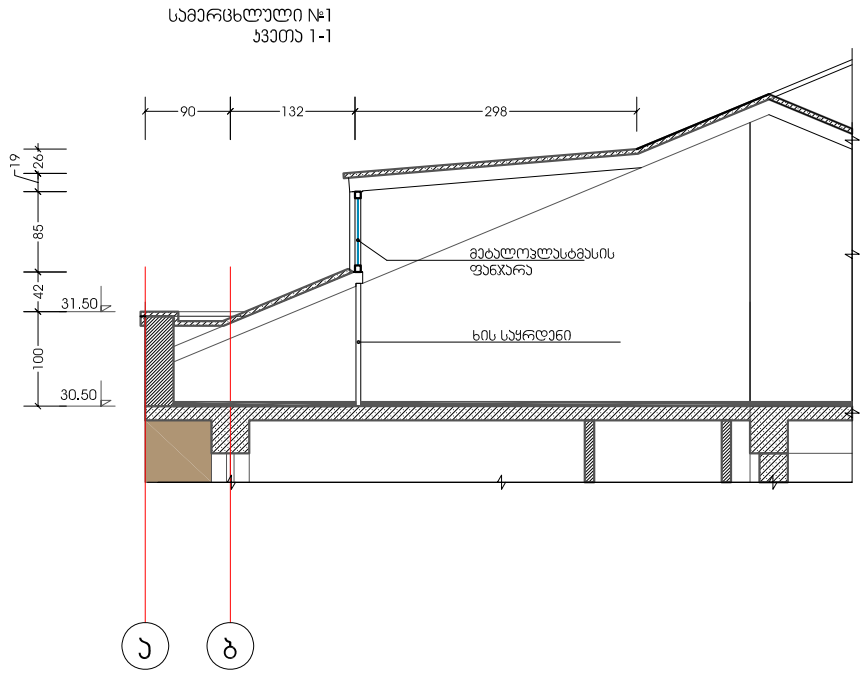

სამერცხლული №2
ფასადი

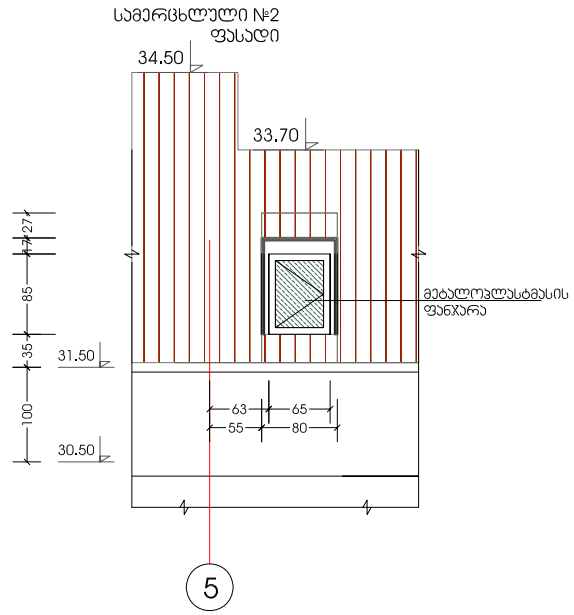

სამერცხლული №2
ჯვეთა 1-1

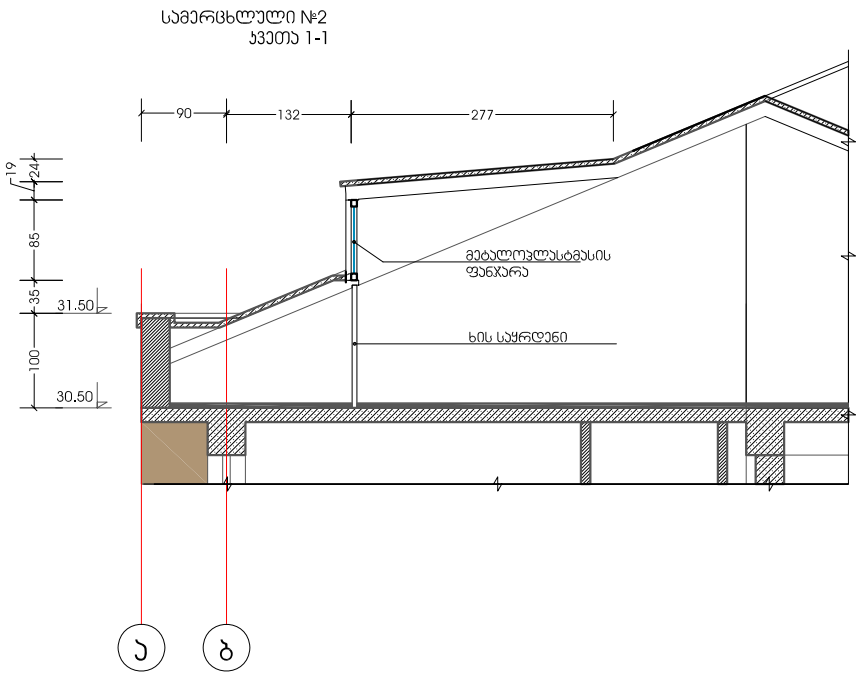

სამერცხლული №3
ფასადი

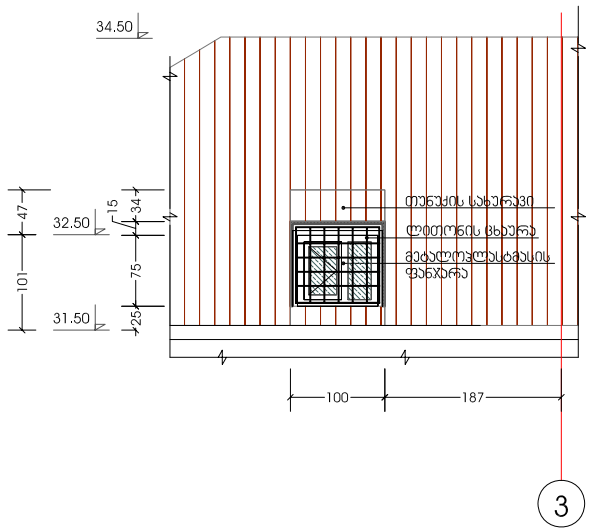

სამერცხლული №3
ჯვეთა 1-1

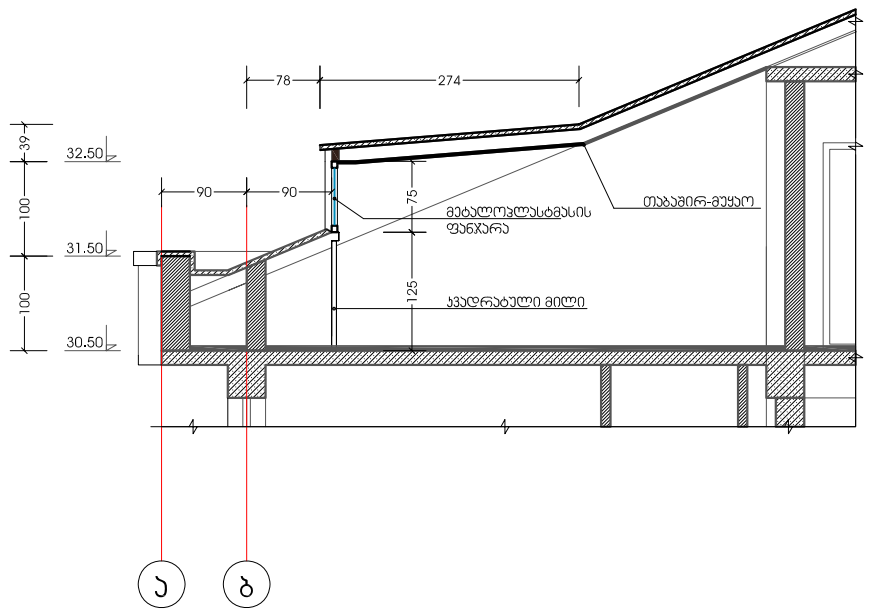

სამერცხლული №4
ფასადი

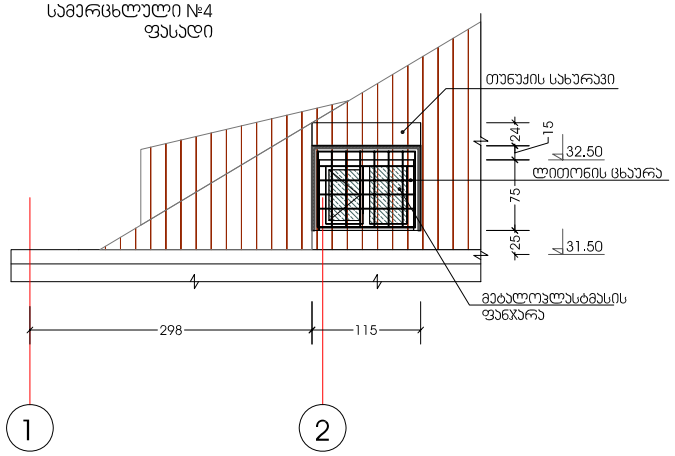

სამერცხლული №4
ჯვეთა 1-1

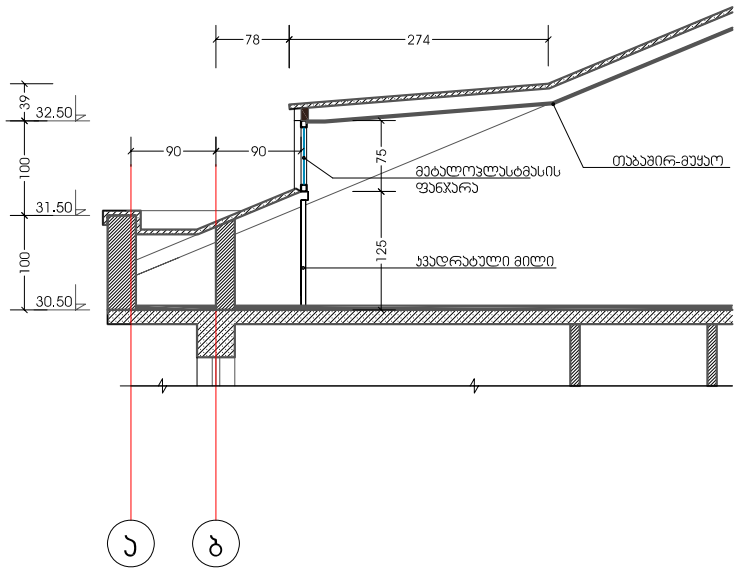

ფარფლის დასახელება: სხვენში სამერცხლულების მოწყობა		მასშტაბი:	ობიექტის სახელწოდება: მრავალბინიანი საცხოვრებელი სახლის ვაბარიძის ქუჩაზე	მასშტაბი: 1:75
დირექტორი	ა.ბეგიაშვილი			
არქიტექტორი	ბ.ცაცაშვილი		ობიექტის მისამართი: ქ.თბილისი, ვაზისუბანი, ვაბარიძის ქ.	
ავტორი	ბ.ცაცაშვილი			
დაამუშავა	ბ.ცაცაშვილი			
შეამოწმა	ლ.ჭულუკიძე		შ.პ.ს. ბა&ბი	