saproeqto: Sps. "saxazavi"

q.Tbilisi, wewreTlis gamz. #48.

Design Studio SAkhazavi

www.facebook.com/SAkhazavi

1. gaformebis ekonomikuri zonis administraciuli Senoba

fasadi 1-5

m 1:100

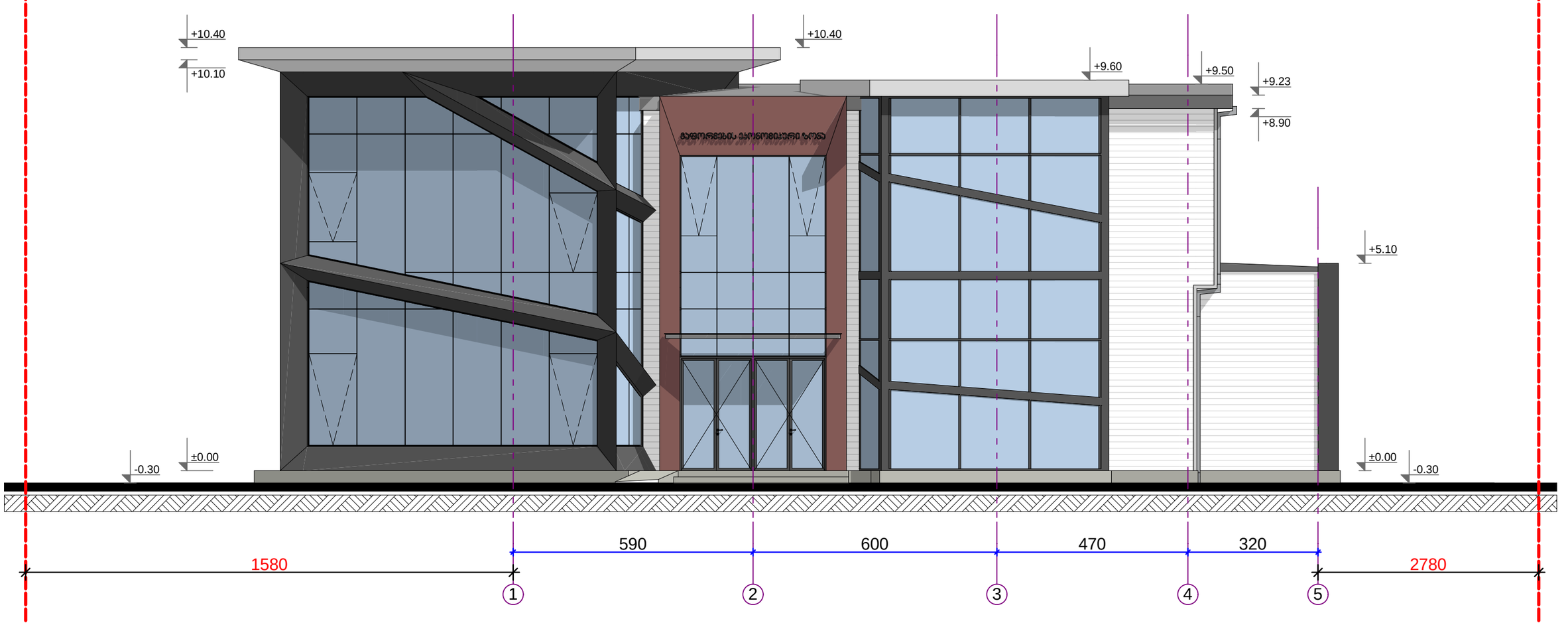

0 5m

pirobiTi aRvniSnebi:

sakadastro wiTeli xazi

damkveTi:

Sps `trans kavkasus terminalsi"

q. Tbilisis sabaJo-sakonteinero terminalis teritoriaze saavtomobilo gaformebis ekonomikuri zona (gezi)

direqtori:	arCil narekliSvili	
mTargiteqtori:	arCil narekliSvili	

TariRi: 20. 06. 2015

formati A3

saproeqto: Sps. "saxazavi"
q.Tbilisi, wewreTlis gamz. #48.

Design Studio SAkhazavi

1. gaformebis ekonomikuri zonis administraciuli Senoba
fasadi E-A
m 1:100

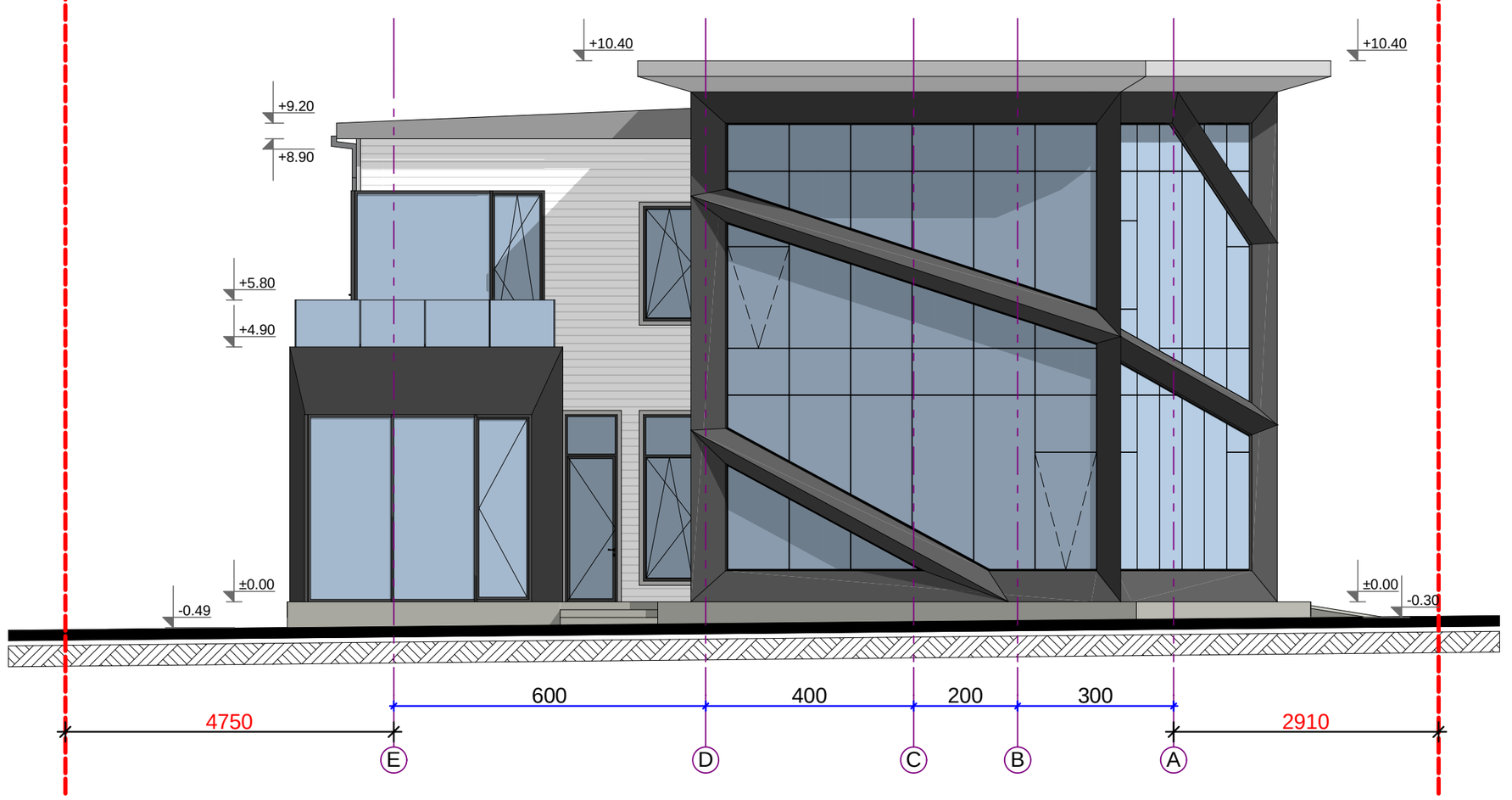



pirobiTi aRvniSnebi:
sakadastro wiTeli xazi

damkveTi:
Sps `trans kavkasus terminalsi"
q. Tbilisis sabaJo-sakonteinero terminalis teritoriaze
saavtomobilo gaformebis ekonomikuri zona (gezi)

TariRi: 20. 06. 2015

formati A3

direqtori:	arCil narekliSvili	
mT.arqiteqtori:	arCil narekliSvili	

saproegto: Sps. "saxazavi"

q.Tbilisi, wewreTlis gamz. #48.

Design Studio SAkhazavi

www.facebook.com/SAkhazavi

1. gaformebis ekonomikuri zonis administraciuli Senoba

fasadi 5-1

m 1:100



0 5m

pirobiTi aRvniSnebi:

sakadastro wiTeli xazi

damkveTi:

Sps `trans kavkasus terminalsi"

q. Tbilisis sabaJo-sakonteinero terminalis teritoriaze saavtomobilo gaformebis ekonomikuri zona (gezi)

direqtori:	arCil narekliSvili	
mTarqiteqtori:	arCil narekliSvili	

TariRi: 20. 06. 2015

formati A3

saproegto:	Sps. "saxazavi"
	q.Tbilisi, wewreTlis gamz. #48.

Design Studio SAkhazavi

www.facebook.com/SAkhazavi

1. gaformebis ekonomikuri zonis administraciuli Senoba

fasadi A-E

m 1:100



0 5m

pirobiTi aRvniSnebi:

sakadastro wiTeli xazi

damkveTi:

Sps `trans kavkasus terminalsi"

q. Tbilisis sabaJo-sakonteinero terminalis teritoriaze saavtomobilo gaformebis ekonomikuri zona (gezi)

direqtori:	arCil narekliSvili	
mTavarqiteqtori:	arCil narekliSvili	

TariRi: 20. 06. 2015

formati A3

saproeqto: Sps. "saxazavi"

q.Tbilisi, wewreTlis gamz. #48.

Design Studio SAkhazavi

www.facebook.com/SAkhazavi

2. sabaJo zonidan gamosasvleli geiti

fasadi 1-2

m 1:100

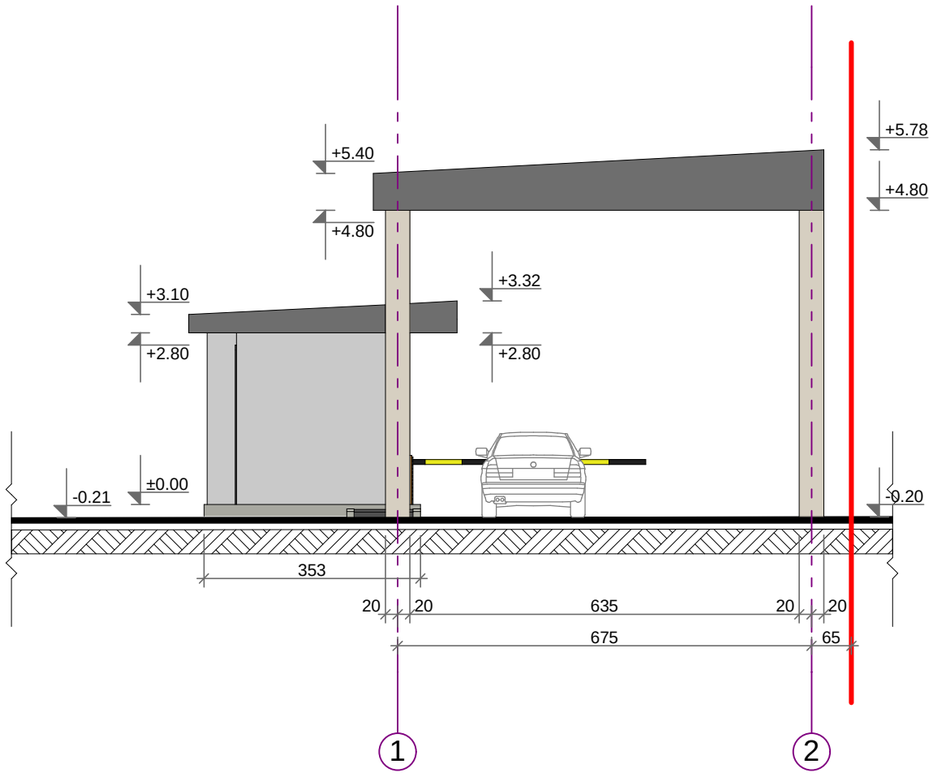

fasadi A-C

m 1:100

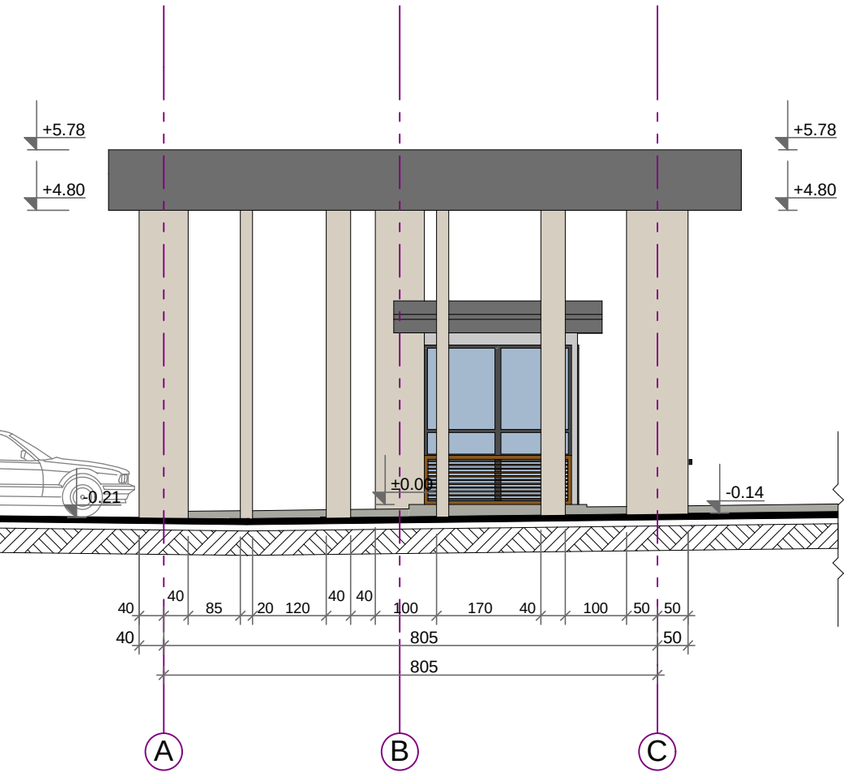

0 5m

pirobiTi aRvniSnebi:

sakadastro wiTeli xazi

damkveTi:

Sps `trans kavkasus terminalsi"

q. Tbilisis sabaJo-sakonteinero terminalis teritoriaze saavtomobilo gaformebis ekonomikuri zona (gezi)

direqtori:	arCil narekliSvili	
mTargiteqtori:	arCil narekliSvili	

TariRi: 20. 06. 2015

formati A3

saproeqto: Sps. "saxazavi"
q.Tbilisi, wewreTlis gamz. #48.
Design Studio SAkhazavi
www.facebook.com/SAkhazavi

2. sabaJo zonidan gamosasvleli geiti

fasadi 2-1
m 1:100

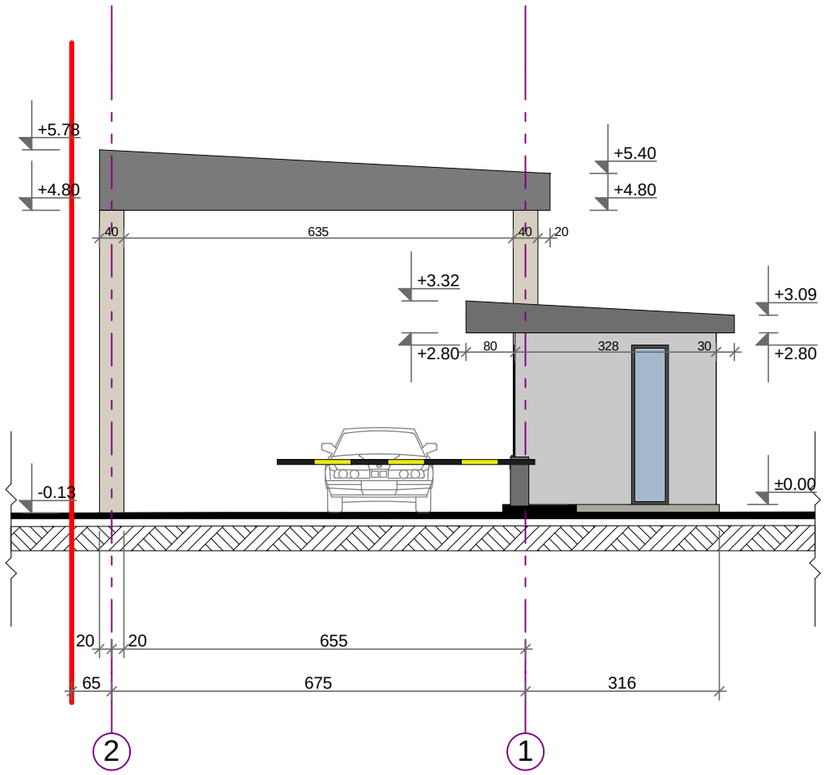

fasadi C-A
m 1:100

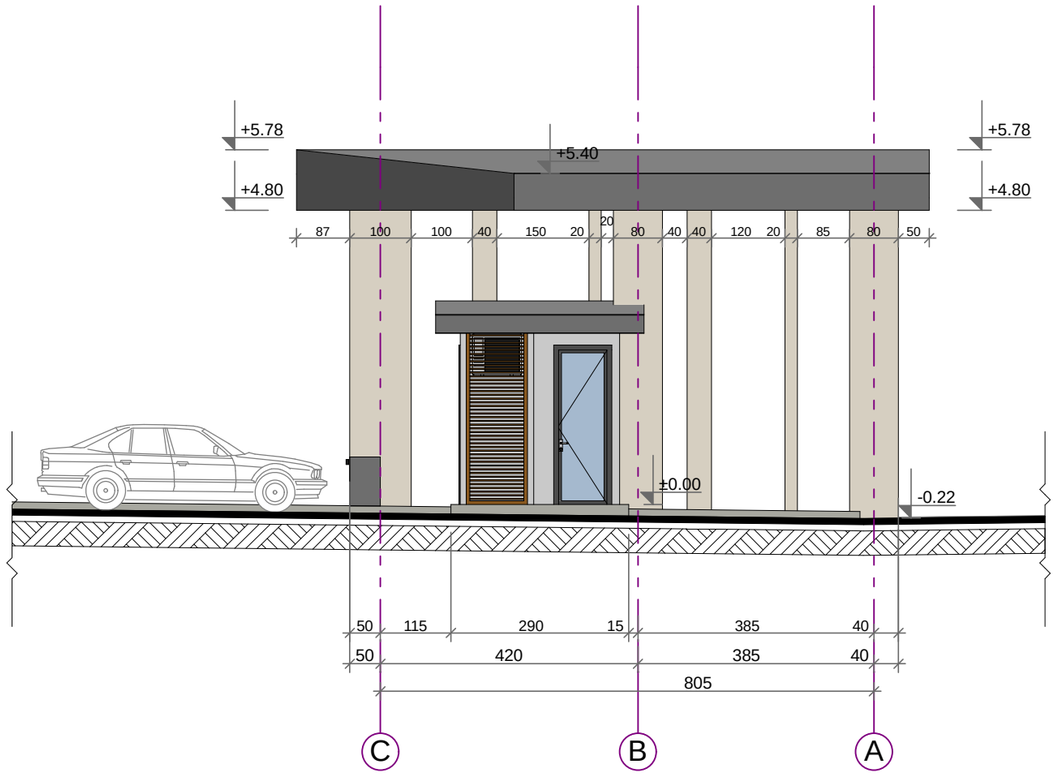

0 5m

pirobiTi aRvniSnebi:
sakadastro wiTeli xazi

damkveTi:
Sps `trans kavkasus terminalsi"
q. Tbilisis sabaJo-sakonteinero terminalis teritoriaze saavtomobilo gaformebis ekonomikuri zona (gezi)

direqtori:	arCil narekliSvili	
mTarqiteqtori:	arCil narekliSvili	

TariRi: 20. 06. 2015

formati A3

saproeqto: Sps. "saxazavi"

q.Tbilisi, wewreTlis gamz. #48.

Design Studio SAkhazavi

www.facebook.com/SAkhazavi

3. avtomobilebis Semowmeba-daTvalierebis Ria navesi 300 kv.m

fasadi A-C

m 1:100

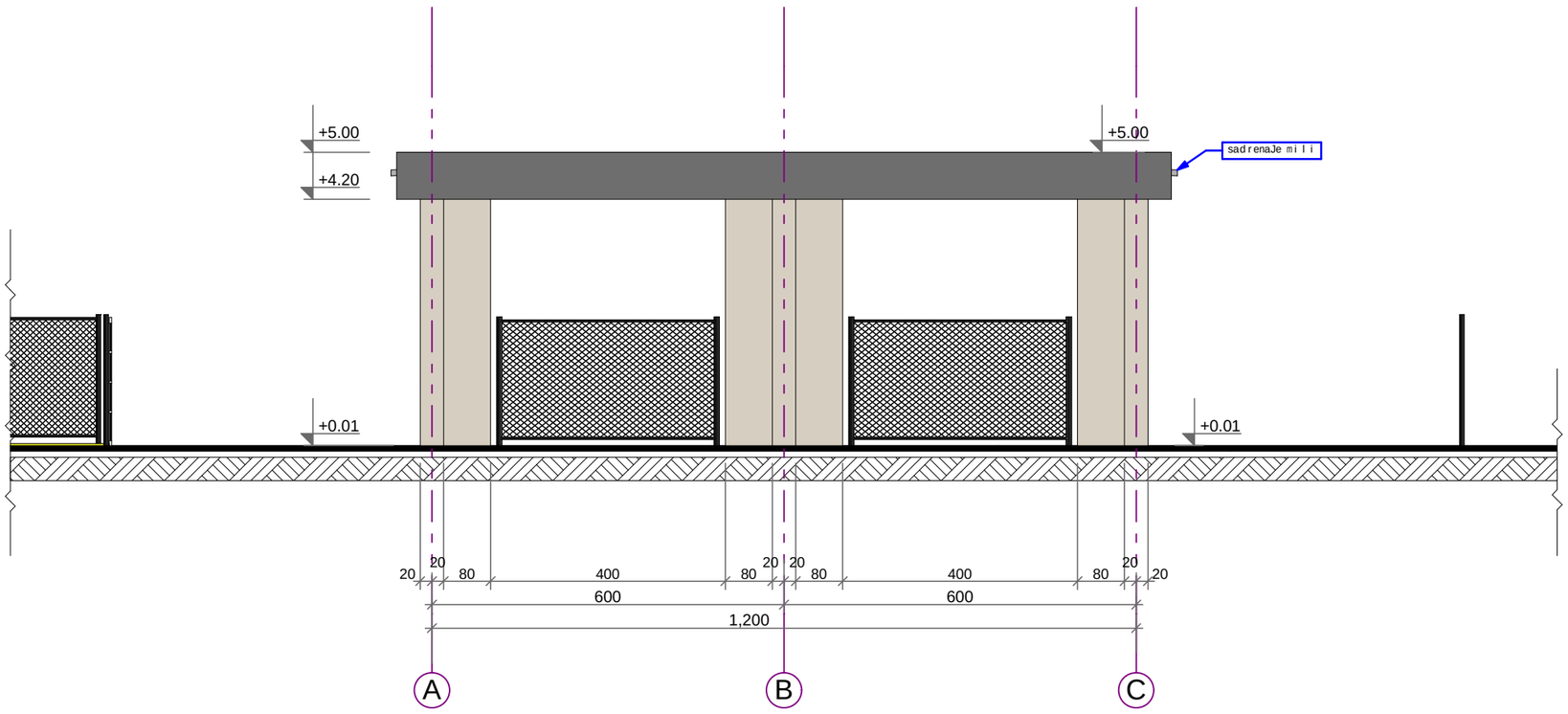

0 5m

pirobiTi aRvniSnebi:

sakadastro wiTeli xazi

damkveTi: Sps `trans kavkasus terminalsi"

q. Tbilisis sabaJo-sakonteinero terminalis teritoriaze saavtomobilo gaformebis ekonomikuri zona (gezi)

direqtori:	arCil narekliSvili	
mTargiteqtori:	arCil narekliSvili	

TariRi: 20. 06. 2015

formati A3

saproeqto: Sps. "saxazavi"

q.Tbilisi, wewreTlis gamz. #48.

Design Studio SAkhazavi

www.facebook.com/SAkhazavi

3. avtomobilebis Semowmeba-daTvalviereba Ria navesi 300 kv.m

fasadi 6-1

m 1:100

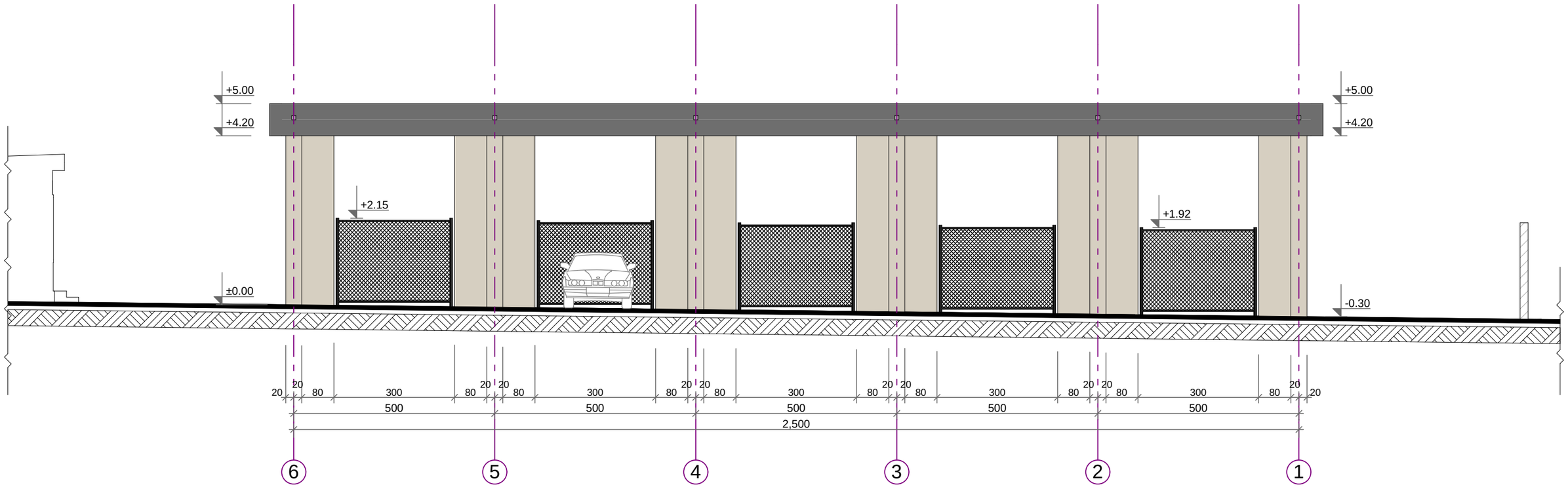

pirobiTi aRvniSnebi:

sakadastro wiTeli xazi

damkveTi:

Sps `trans kavkasus terminalsi"

q. Tbilisis sabaJo-sakonteinero terminalis teritoriaze saavtomobilo gaformebis ekonomikuri zona (gezi)

direqtori:	arCil narekliSvili	
mTarqiteqtori:	arCil narekliSvili	

TariRi: 20. 06. 2015

formati A3

saproeqto: Sps. "saxazavi"

q.Tbilisi, wewreTlis gamz. #48.

Design Studio SAkhazavi

www.facebook.com/SAkhazavi

3. avtomobilebis Semowmeba-daTvalierebis Ria navesi 300 kv.m

fasadi C-A

m 1:100

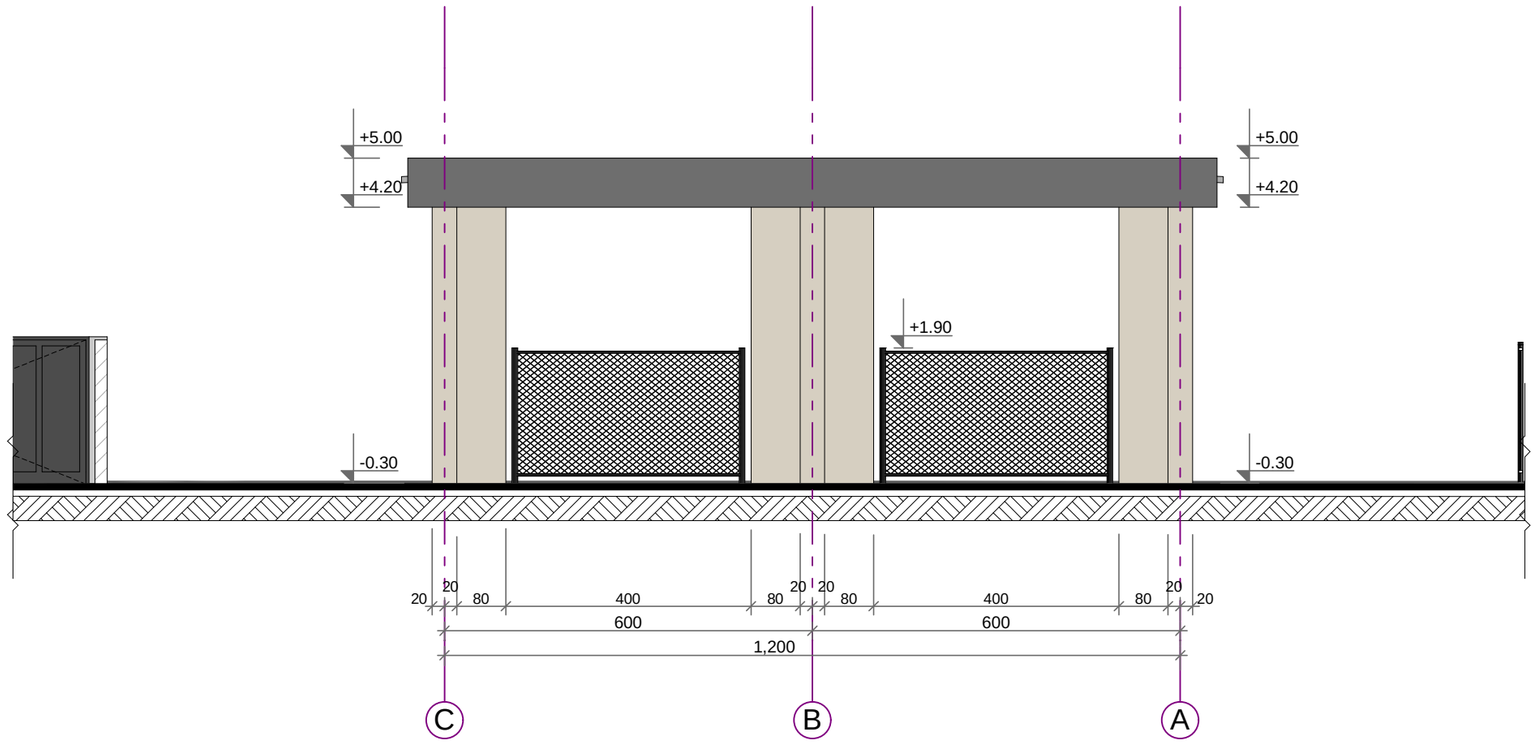

0 5m

pirobiTi aRvniSnebi:

sakadastro wiTeli xazi

damkveTi:

Sps `trans kavkasus terminalsi"

q. Tbilisis sabaJo-sakonteinero terminalis teritoriaze saavtomobilo gaformebis ekonomikuri zona (gezi)

direqtori:	arCil narekliSvili	
mTarqiteqtori:	arCil narekliSvili	

TariRi: 20. 06. 2015

formati A3

saproeqto: Sps. "saxazavi"

q.Tbilisi, wewreTlis gamz. #48.

Design Studio SAkhazavi

www.facebook.com/SAkhazavi

3. avtomobilebis Semowmeba-daTvalierebis Ria navesi 300 kv.m

fasadi 1-6

m 1:100

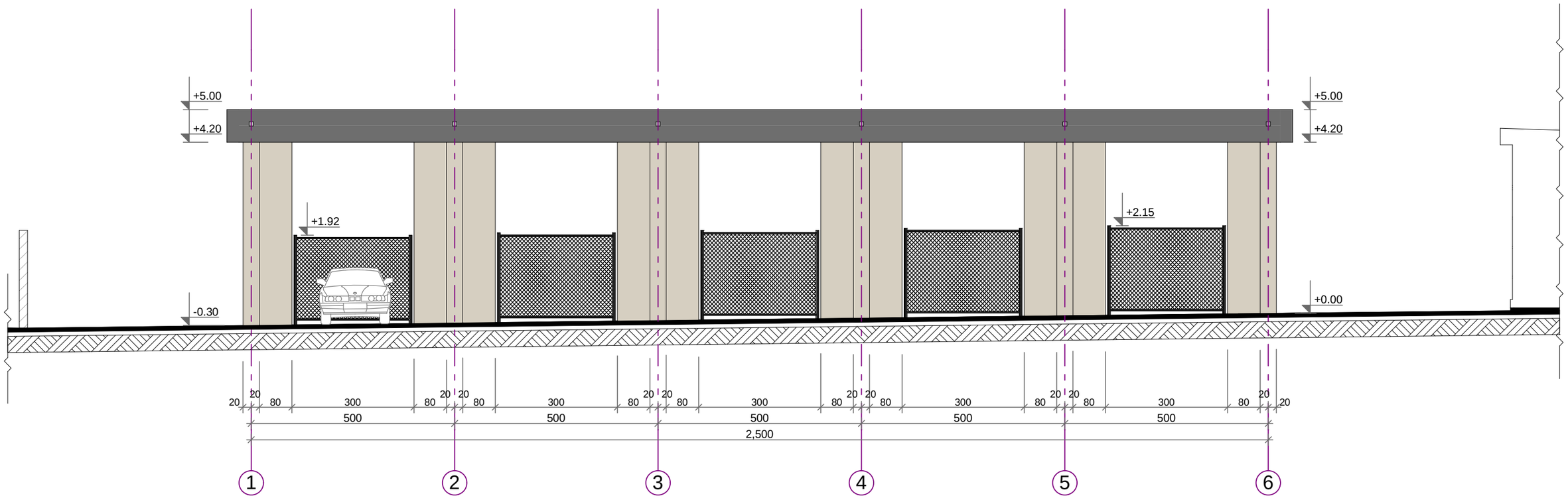

pirobiTi aRvniSnebi:

sakadastro wiTeli xazi

damkveTi:

Sps `trans kavkasus terminalsi"

q. Tbilisis sabaJo-sakonteinero terminalis teritoriaze saavtomobilo gaformebis ekonomikuri zona (gezi)

direqtori:	arCil narekliSvili	
mTarqiteqtori:	arCil narekliSvili	

TariRi: 20. 06. 2015

formati A3

saproegto: Sps. "saxazavi"

q.Tbilisi, wewreTlis gamz. #48.

Design Studio SAkhazavi

www.facebook.com/SAkhazavi

4. mebaJis da lojistikis mcire ofisi

5. gansabaJebeli nivTebis sawyobi

fasadi 1-5

m 1:100

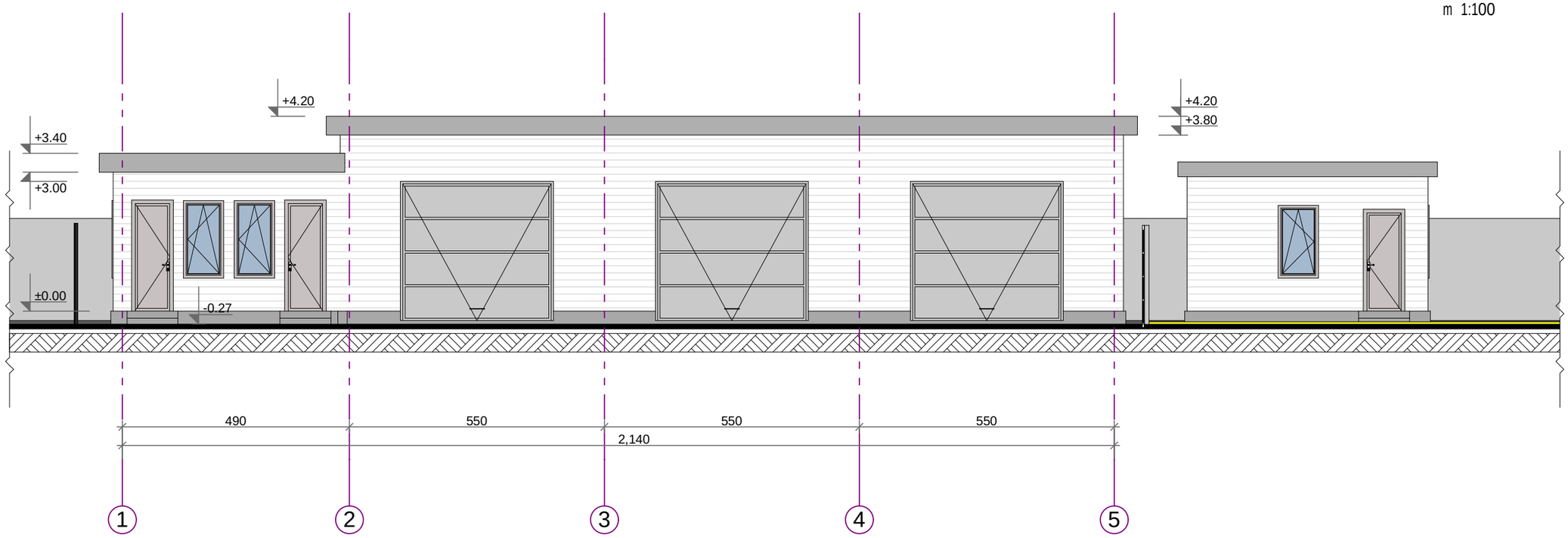

0 5m

pirobiTi aRvniSnebi:

sakadastro wiTeli xazi

damkveTi: Sps `trans kavkasus terminalsi"

q. Tbilisis sabaJo-sakonteinero terminalis teritoriaze saavtomobilo gaformebis ekonomikuri zona (gezi)

TariRi: 20. 06. 2015

formati A3

direqtori:	arCil narekliSvili	
mTargiteqtori:	arCil narekliSvili	

saproeqto: Sps. "saxazavi"

q.Tbilisi, wewreTlis gamz. #48.

Design Studio SAkhazavi

www.facebook.com/SAkhazavi

4. mebaJis da lojistikis mcire ofisi

5. gansabaJebeli nivTebis sawyobi

fasadi B-A

m 1:100

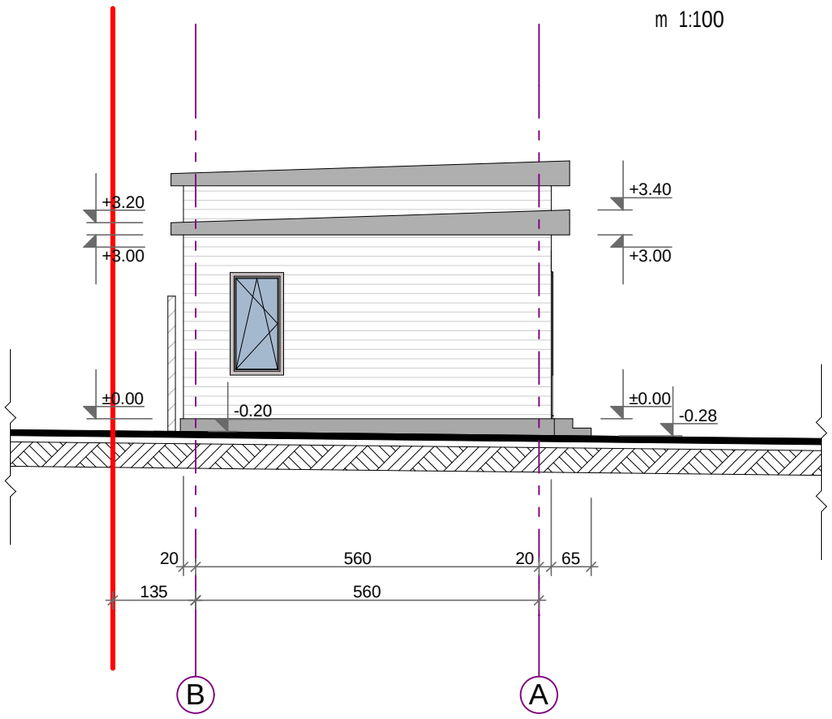

fasadi A-B

m 1:100

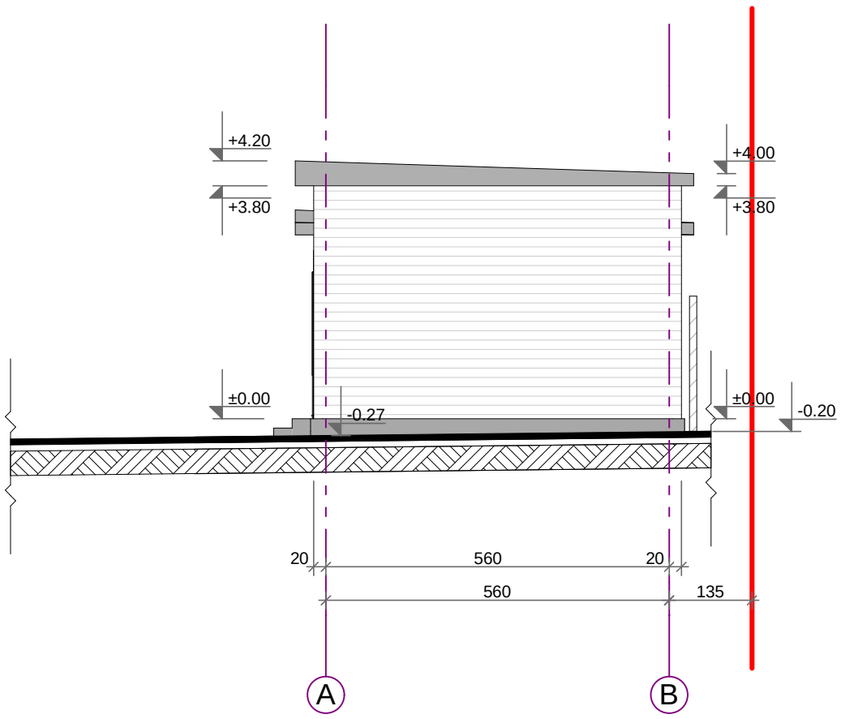

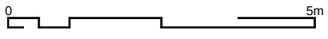

pirobiTi aRvniSnebi:

sakadastro wiTeli xazi

damkveTi:

Sps `trans kavkasus terminalsi"

q. Tbilisis sabaJo-sakonteinero terminalis teritoriaze saavtomobilo gaformebis ekonomikuri zona (gezi)

direqtori:	arCil narekliSvili	
mTarqiteqtori:	arCil narekliSvili	

TariRi: 20. 06. 2015

formati A3

N

saproegto: Sps. "saxazavi"

q.Tbilisi, wewreTlis gamz. #48.

Design Studio SAkhazavi

www.facebook.com/SAkhazavi

6. muSebis samyofeli usaZirkvlo (moZravi) nageboba

gegma

m 1:100

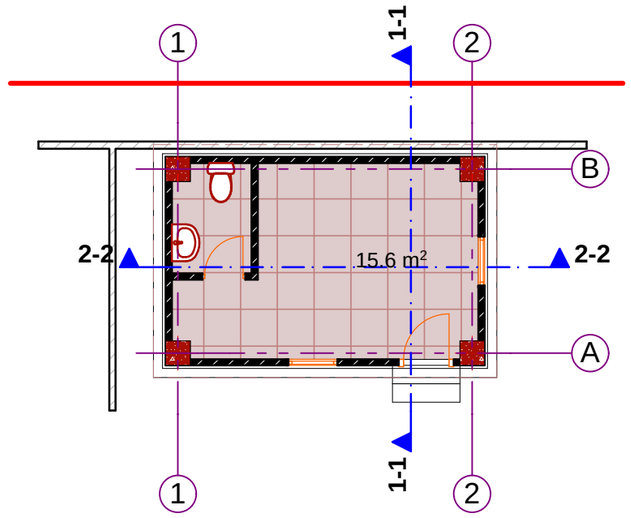

gadaxurvis gegma

m 1:100

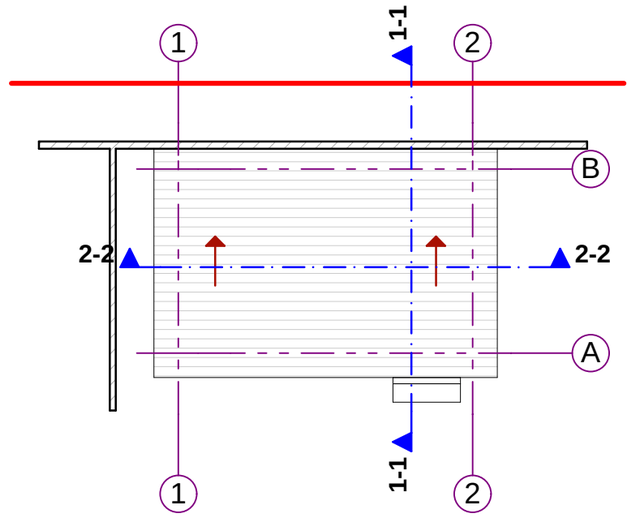

fasadi 1-2

m 1:100

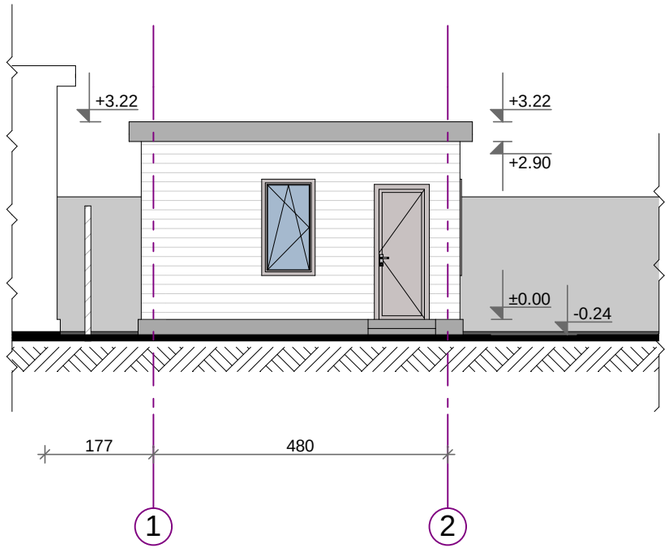

fasadi A-B

m 1:100

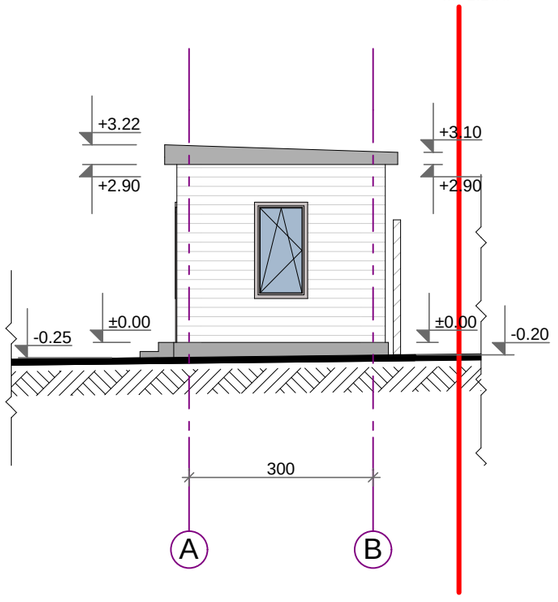

fasadi B-A

m 1:100

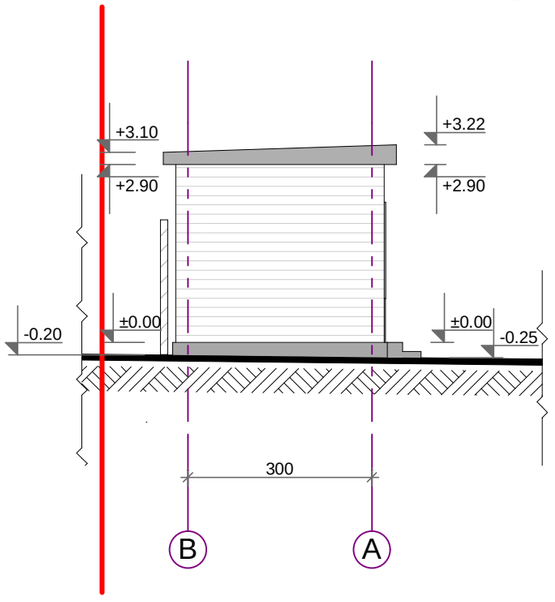

0 5m

pirobiTi aRvniSnebi:

sakadastro wiTeli xazi

damkveTi:

Sps `trans kavkasus terminalsi"

q. Tbilisis sabaJo-sakonteinero terminalis teritoriaze saavtomobilo gaformebis ekonomikuri zona (gezi)

TariRi: 20. 06. 2015

formati A3

direqtori:	arCil narekliSvili	
mTargiteqtori:	arCil narekliSvili	

N

saproeqto: Sps. "saxazavi"

q.Tbilisi, wewreTlis gamz. #48.

Design Studio SAkhazavi

7. saqvabe, sageneratoro

gegma
m 1:100

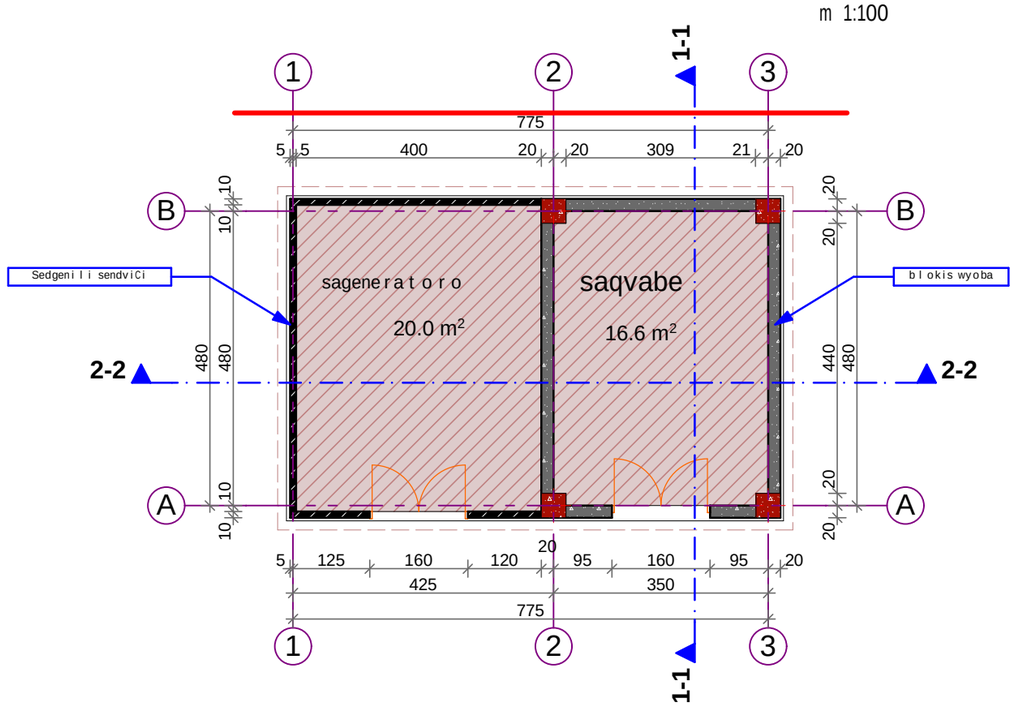

gadaxurvis gegma
m 1:100

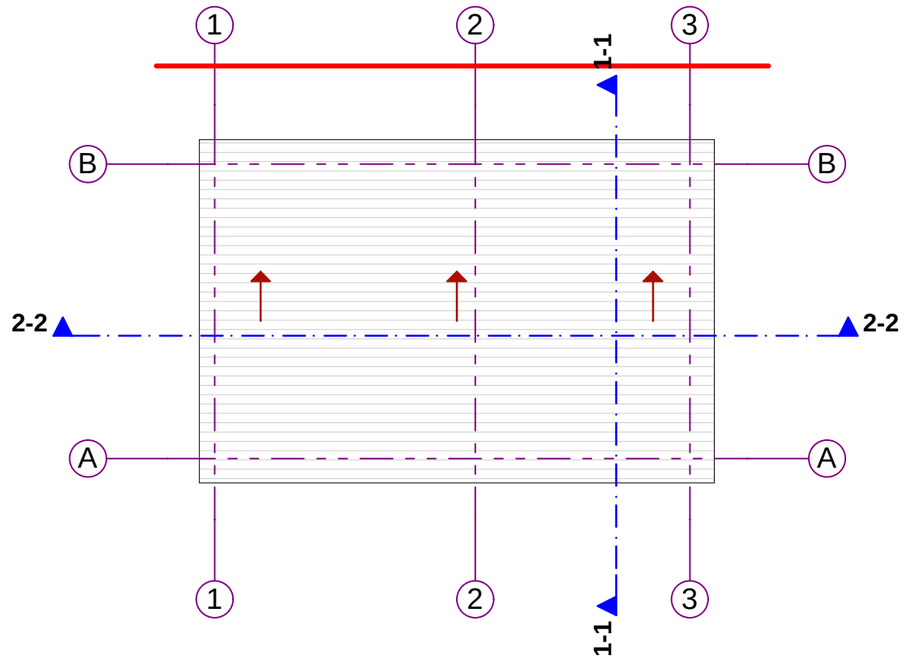

fasadi 1-3
m 1:100

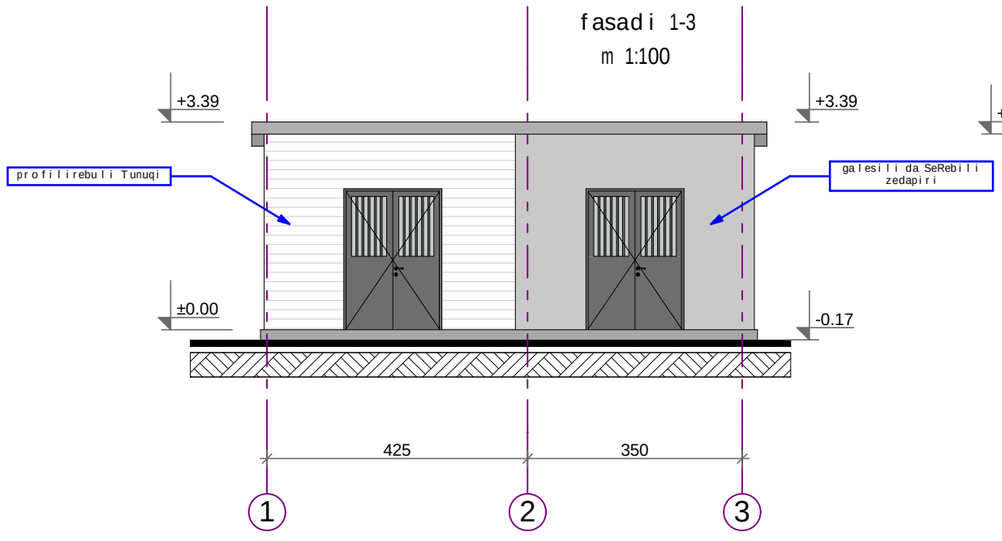

fasadi B-A
m 1:100

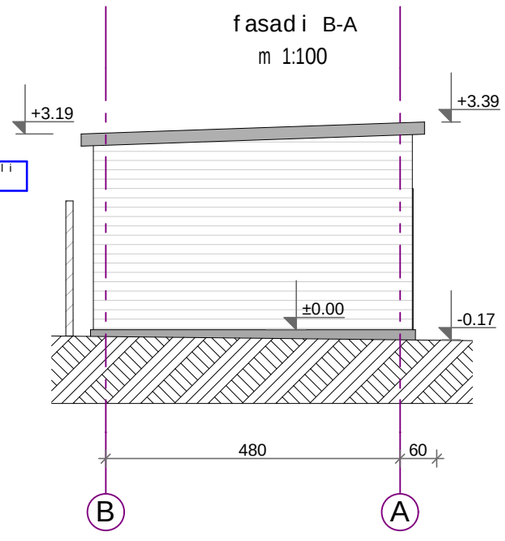

fasadi A-B
m 1:100

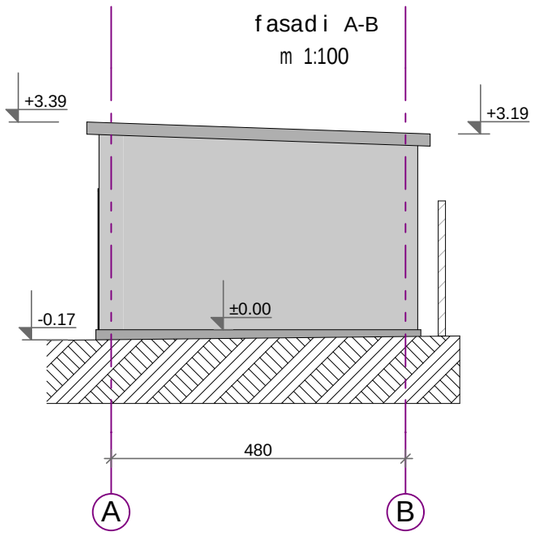

0 5m

pirobiTi aRvniSnebi:

sakadastro wiTeli xazi

damkveTi:

Sps `trans kavkasus terminalsi"

q. Tbilisis sabaJo-sakonteinero terminalis teritoriaze saavtomobilo gaformebis ekonomikuri zona (gezi)

direqtori:	arCil narekliSvili	
mTarqiteqtori:	arCil narekliSvili	

TariRi: 20. 06. 2015

formati A3

N

saproeqto: Sps. "saxazavi"

q.Tbilisi, wewreTlis gamz. #48.

Design Studio SAkhazavi

www.facebook.com/SAkhazavi

7. saqvabe, sageneratoro

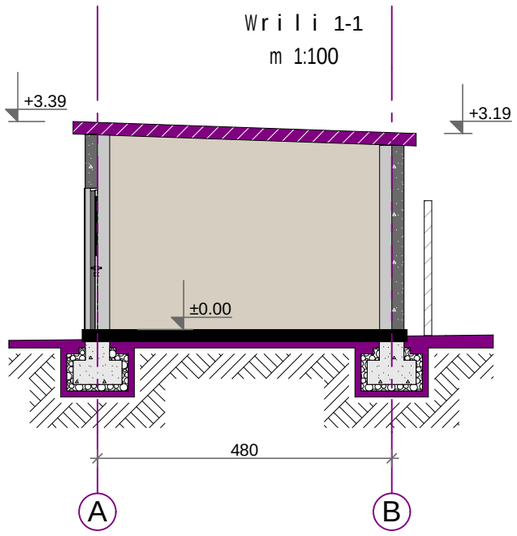

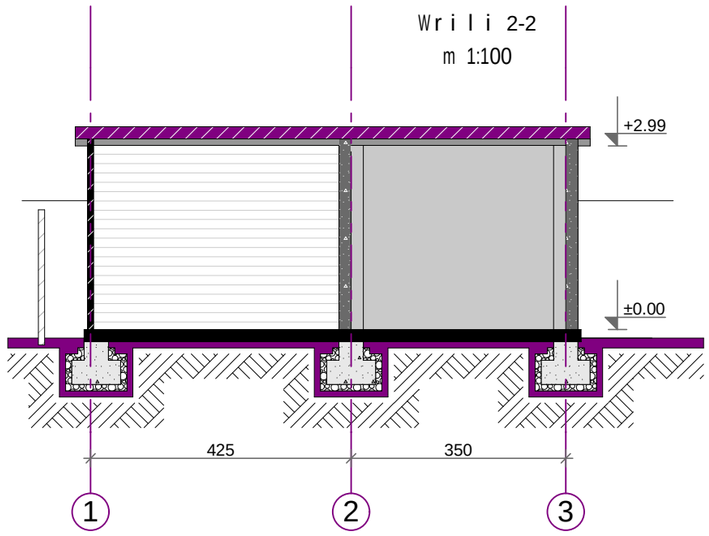

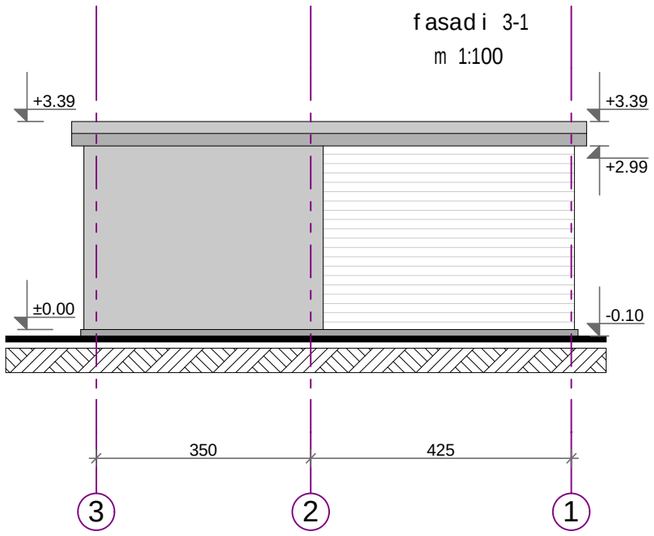

0 5m

pirobiTi aRvniSnebi:

sakadastro wiTeli xazi

damkveTi:

Sps `trans kavkasus terminalsi"

q. Tbilisis sabaJo-sakonteinero terminalis teritoriaze saavtomobilo gaformebis ekonomikuri zona (gezi)

direqtori:	arCil narekliSvili	
mTarqiteqtori:	arCil narekliSvili	

TariRi: 20. 06. 2015

formati A3