მ შ ე ნ ე ბ ლ ო ბ ი ს დ ღ ი შ რ ი ბ რ ა ფ ი კ ი

შენობა №1 (პირველი ეტაპის სამუშაოები)

სამუშაოთა ჩამონათვალი	1-თვე			2-თვე			3-თვე			4-თვე			5-თვე			6-თვე			7-თვე			8-თვე			9-თვე			10-თვე			11-თვე			12-თვე		
	10	20	30	10	20	30	10	20	30	10	20	30	10	20	30	10	20	30	10	20	30	10	20	30	10	20	30	10	20	30	10	20	30	10	20	30
რბ. კარკასის დარჩენილი ნაწილის დასრულება				70																																
გარე კედლების ბლოკით შევსება										50																										
ვეტრაჟების მონტაჟი														40																						
კარ-ფანჯრების მონტაჟი																				40																
შიდა კედლების ბლოკით შევსება																						50														
გარე კედლების შელებვა																												70								
ტერიტორიის კეთილმოწყობა																														75						

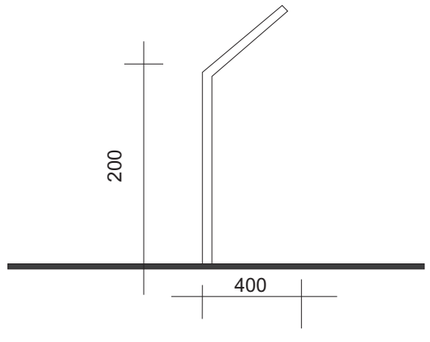

რკინა ბეტონის კარკასის დასრულება.	70-	დღე
საამშ. სამუშაოების დასრულება	5	დღე

ფურცელი A–3	მშენ. ორგანიზაც. პროექტი	ფაილი- ფ.751	ფ –	ფ –
შპს კარდიოლოგიური კლინიკა „გულე„		თანამდებობა	გვარი	ხელმოწერა
მისამართი ზ.ანდღულის №9		დირექტორი	ი.დათიაშვილი	
პროექტის სახელწოდება შენობის მიშენების პროექტი		მთ.არქიტექტ.	გ.დათიაშვილი	
		დაამშაპა	გ.გამცრელიძე	

შპს. "AD. GROUP"

მასშტაბი 1:100

თარიღი

მ შ ე ნ ე ბ ლ ო ბ ი ს დ ღ ი უ რ ი გ რ ა ფ ი კ ი

შენობა №2 (მეორე ეტაპის სამუშაოები)

სამუშაოთა ჩამონათვალი	I-თვე			2-თვე			3-თვე			4-თვე			5-თვე			6-თვე			7-თვე			8-თვე			9-თვე			10-თვე			11-თვე			12-თვე		
	10	20	30	10	20	30	10	20	30	10	20	30	10	20	30	10	20	30	10	20	30	10	20	30	10	20	30	10	20	30	10	20	30	10	20	30
ტერიტორიის დაკვალვა და მისი შემოღობვა	20																																			
საძირკვლის ქვეშ ბრუნტის ამოღება				50																																
ფუძის მოწყობა								50																												
ნულოვანი ციკლის დასრულება												30																								
გადახურვის მოწყობა																50																				
შენობის რკ. კარკასის მოწყობა																						80														
შიდა კედლების ბლოკით შევსება																												50								
გარე კედლების ბლოკით შევსება																														50						
გარე კედლების შელესვა																																50				
ტერიტორიის კეთილმოწყობა																																75				

ე ქ ს კ ა ვ ა ტ ო რ ი

ჩამჩის მოცულობა	.....
ჩამჩის სიგანე	.....
თხრის მაქს. ჩაღრმავება	.....
დატვირთვის მაქს. სიმაღლე	.....
მუშაობის მაქს. რადიუსი	.....
გათხრის მაქს. რადიუსი	.....
დატვირთვის მაქს. რადიუსი	.....

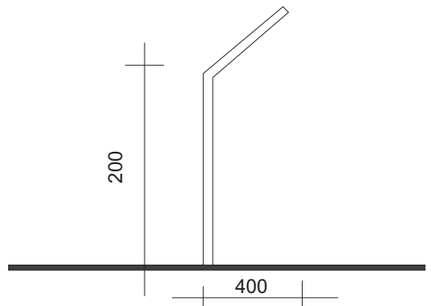

ფარცხი A-3	მშენ. ორგანიზაც. პროექტი	ფაილი-ec.751	ფ –	ფ –
შპს კარდიოლოგიური კლინიკა „გული„		თანამდებობა	გვარი	ხელმოწერა
ობიექტი ყინანდლის №9		დირექტორი	ლ.დათუნაშვილი	
		მთ.არქიტექტ.	გ.დათუნაშვილი	

შპს. "AD. GROUP"