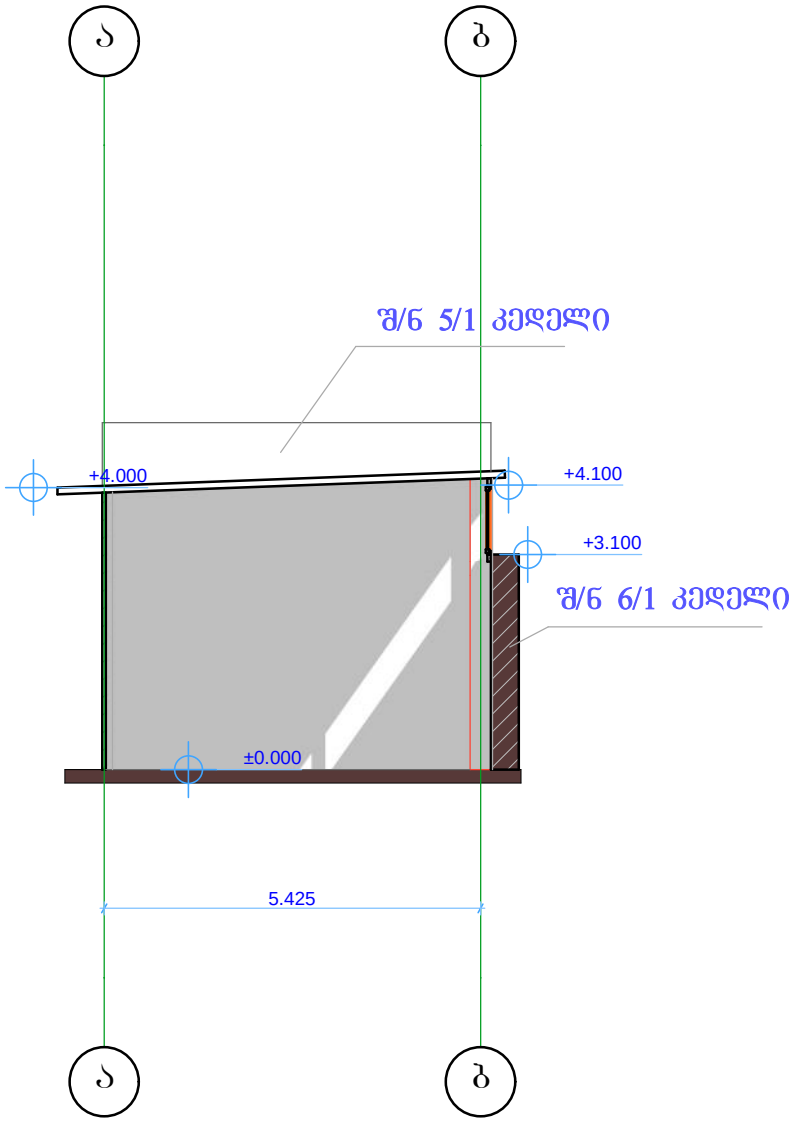

Art Dizaini

ჭრილი ა-ბ

მასშტაბი 1:100

მისამართი:
ქ. თბილისი გახოკიძის ქ4

სტადია	შუალედი	შენობის რაოდენობა		
პროექტი				

დირექტორი		გ.ხიზანიშვილი		
მთ. არქიტექტ		გ.ხიზანიშვილი		
კონს. ბრაშიკა		გ.შიოშვილი		
დამკვეთი		მ.ძებაძე		20.03.12

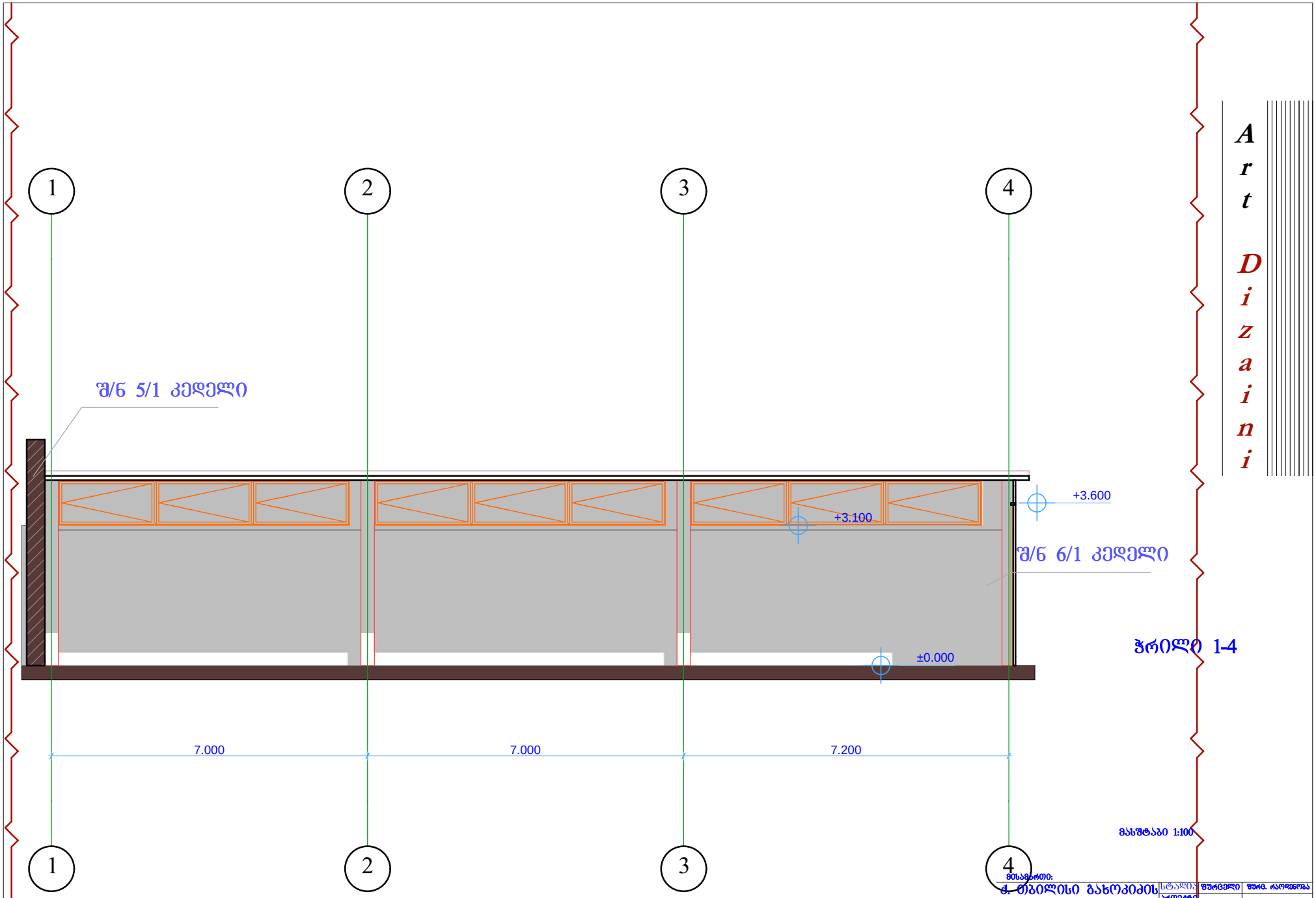

Art Dizaini

ჭრილი 1-4

მასშტაბი 1:100

მისამართი:
ქ. თბილისი გახოკიძის ქ4

სტადია	შურცელი	შურც. რაოდენობა
პროექტი		

დირექტორი		გ.ხიზანიშვილი
მთ. არქიტექ		გ.ხიზანიშვილი
კომ. გრაფიკა		გ.შიოშვილი
დამკვეთი		მ.ქებაძე

20.03.12