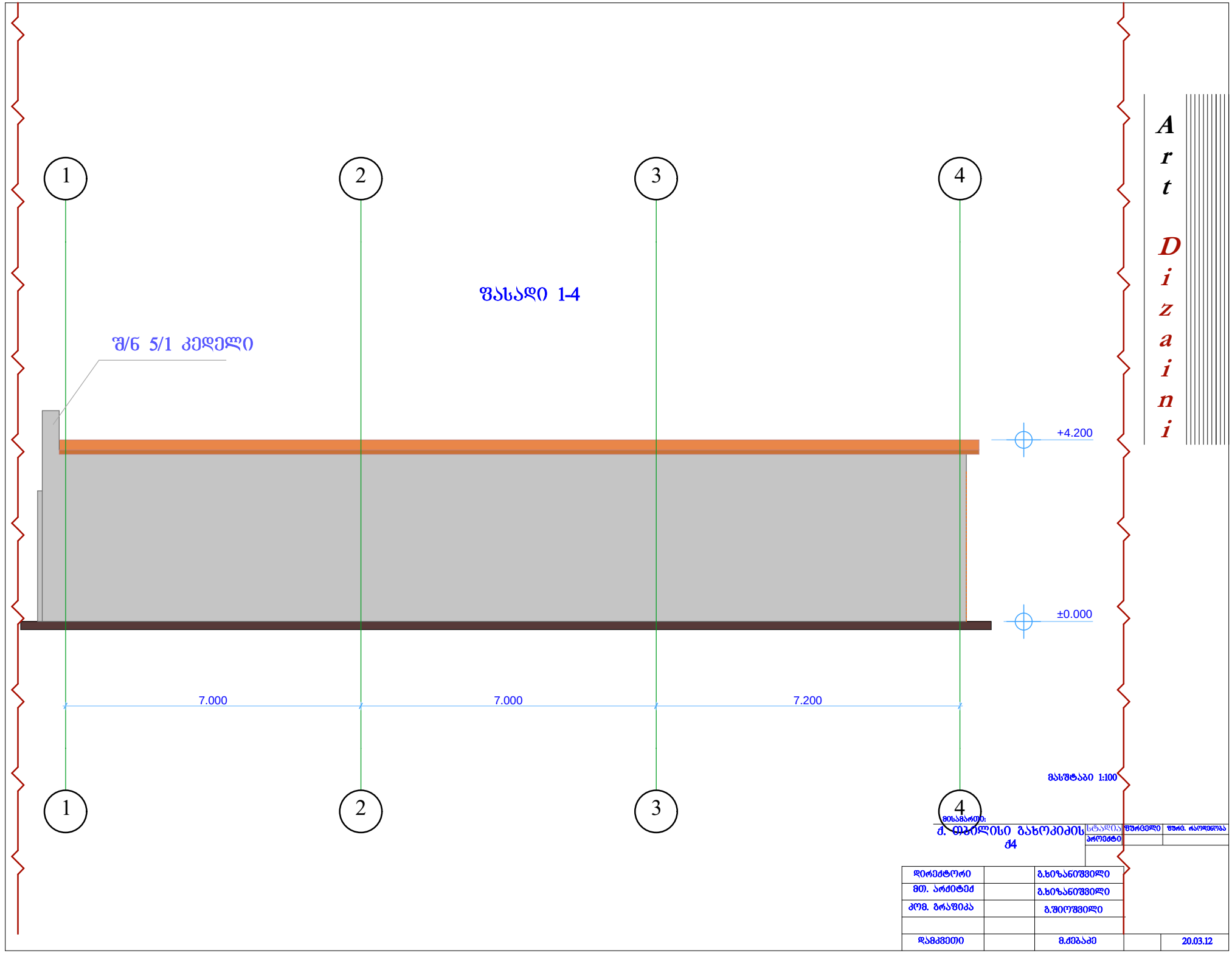

Art Dizaini

მასშტაბი 1:100

მისამართი:
ქ. თბილისი გახოკიძის ქ4

სტადია	შუალედი	შუალ. ანგარიში		
პროექტი				

დირექტორი		გ.ხიზანიშვილი	
მთ. არქიტექტ		გ.ხიზანიშვილი	
კონს. ბრაშია		გ.შიოშვილი	
დამპროექტი		მ.ძებაძე	20.03.12

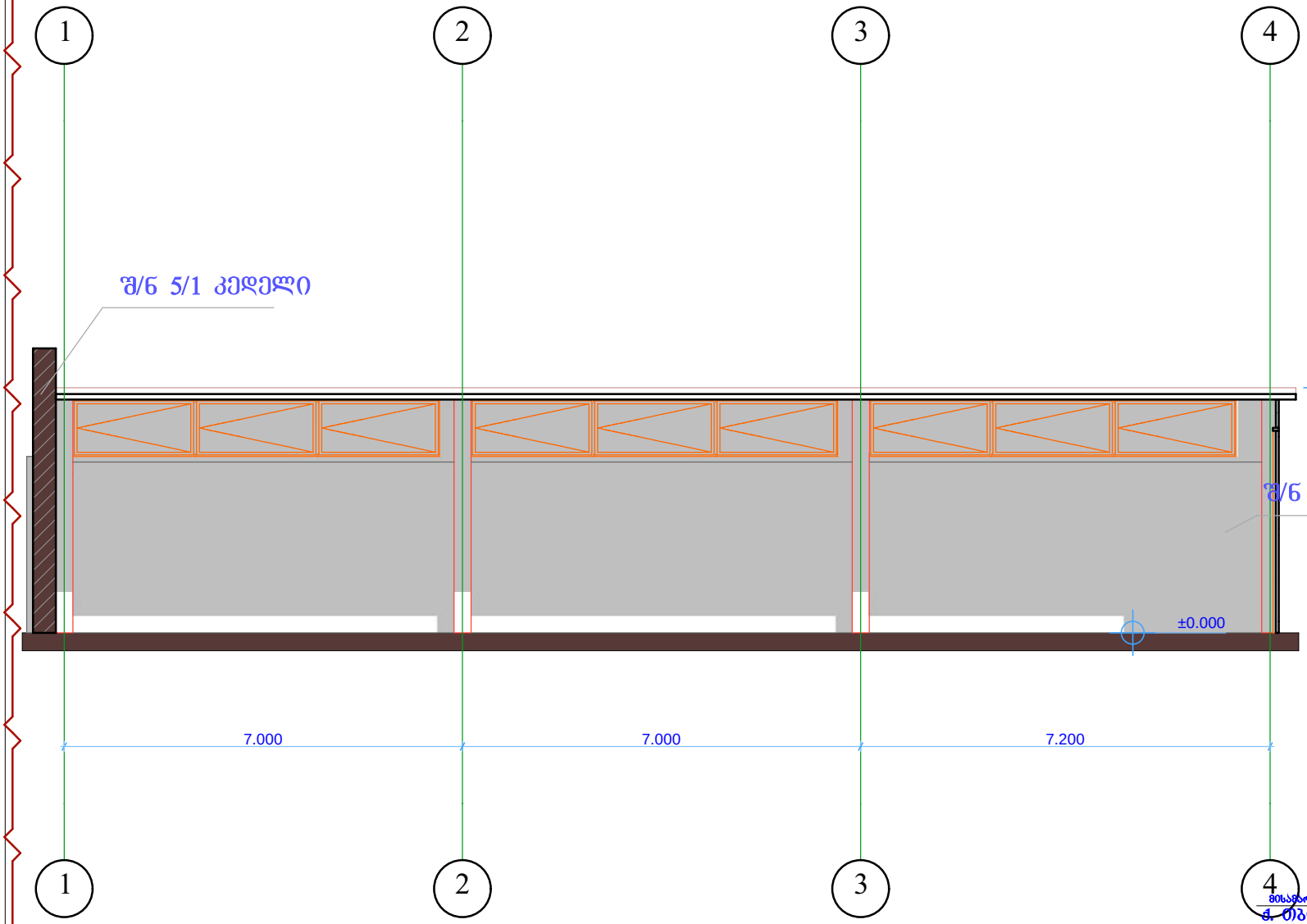

Art Dizaini

ფასადი 1-4

მასშტაბი 1:100

მისამართი:
ქ. თბილისი გახოკიძის ქ4

სტადია	შუალედი	შუალ. ანგარიში		
პროექტი				
დირექტორი		გ.ხიზანიშვილი		
მთ. არქიტექტ		გ.ხიზანიშვილი		
კონტ. ბრაშვიკა		გ.შიოშვილი		
დამპროექტ		მ.ძებაძე		20.03.12

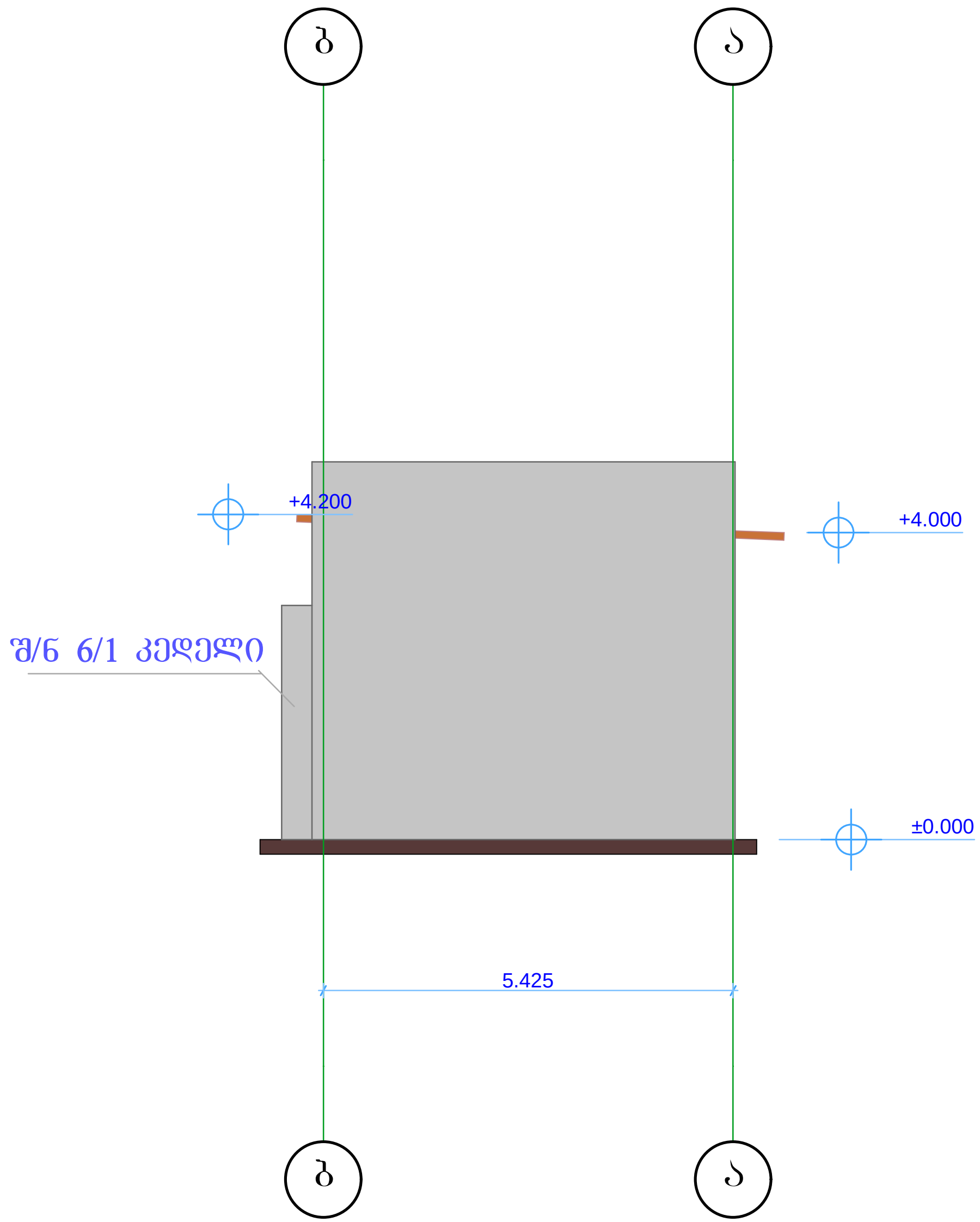

Art Dizaini

ფასადი ბ-ა

მასშტაბი 1:100

მისამართი:

ქ. თბილისი გახოკიძის ქ4

სტადია	ფურცელი	ფურც. რაოდენობა
პროექტი		

დირექტორი		გ.ხიზანიშვილი		
მთ. არქიტექ		გ.ხიზანიშვილი		
კომ. გრაფიკა		გ.შიოშვილი		
დამკვეთი		მ.ქებაძე		20.03.12

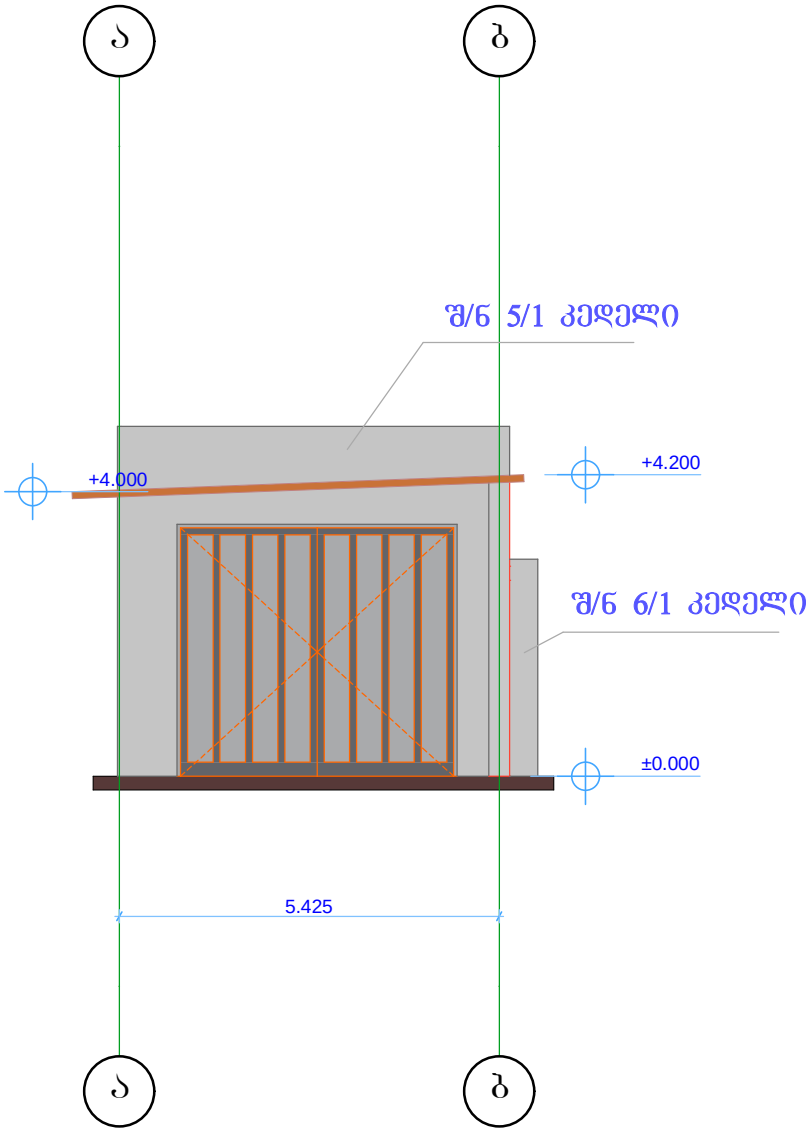

Art Dizaini

ფასადი ა-ბ

მასშტაბი 1:100

მისამართი:
ქ. თბილისი გახოკიძის ქ4

სტადია	შუალედი	შენ. ტიპიფიკაცია		
პროექტი				

დირექტორი		გ.ხიზანიშვილი		
მთ. არქიტექტ		გ.ხიზანიშვილი		
კონტ. ბრაშიკა		გ.შიოშვილი		
დამკვეთი		მ.ძებაძე		20.03.12