საპროექტო გეგმა 1:100მ

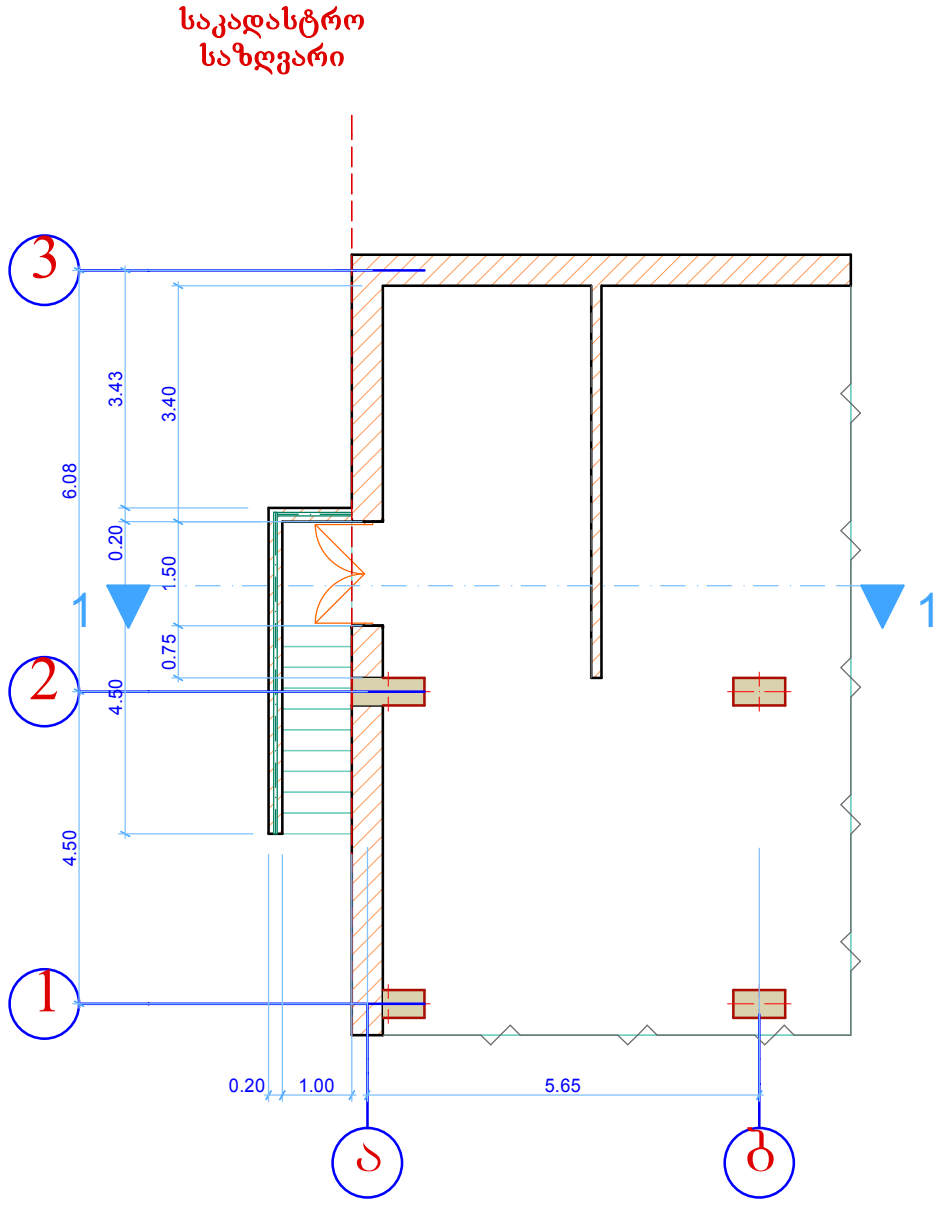

დამკვეთი	შ.პ.ს. "ხაოჯახო მედიცინის ეროვნული ცენტრი"	UNITED GEORGIA	
პროექტის ავტორი	დ.ვერულავა		
მისამართი	წინამძღვრიშვილის ქ№57	ავტოსადგომი	სტადია: მ. პ. / ფურცელი: ა –4 / რაოდ.:
საზღვრები მითითებულია დამკვეთის მიერ			
შეასრულა	დ.ვერულავა	გეგმა	თარიღი: 3.07.2015 / დაკვეთა: / მასშტაბი: 1 : 100

საპროექტო 1:1 ჭრილი ბ-ა ღერძზე 1:100მ

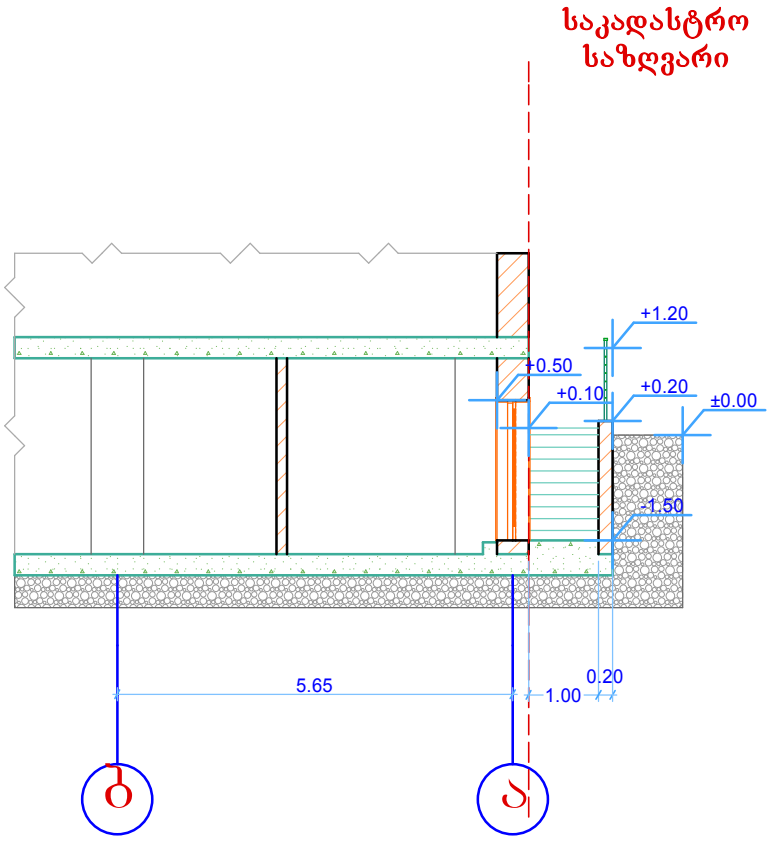

დამკვეთი	შ.პ.ს. "საოჯახო მედიცინის ეროვნული ცენტრი"		UNITED GEORGIA	
პროექტის ავტორი	დ.ვერულავა			
მისამართი	წინამძღვრიშვილის ქ.№57		ავტოსადგომი	სტადია: მ. პ. / ფურცელი: ა –4 / რაოდ.
საზღვრები მითითებულია დამკვეთის მიერ				
შეასრულა	დ.ვერულავა		ჭრილი	თარიღი: 3.07.2015 / დამკვეთი / მასშტაბი: 1 : 100