პროექტირებული მონაკვეთი

# ფასადი 1-9 მ. 1-100

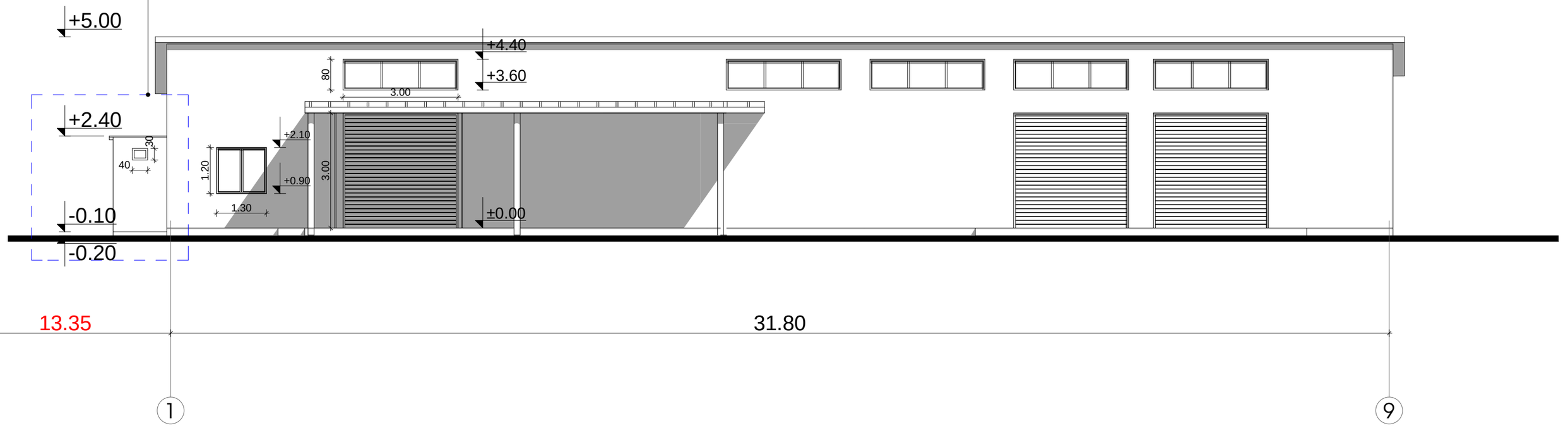


± 0.00 =425.90

შენიშვნა: წითელი ხაზი 1 ღერძიდან დაშორებულია 13.35 მ-ით.

| | | | | | |
|---|---|---|---|---|---|
| შპს. არქიტექტდიზაინ ნოდო " ქ. თბილისი ჩუღურეთი ლარეხის ქ. № 5 | | სტადია | ფურც. | რაოდ. | დაკვ. |
| | | მ.პრ | | | 5/09 |
| ფასადი 1-9 | დირექტორი | | | | ნ. დოჭვირი |
| | პრ. მთ. არქ. | | | | ნ. დოჭვირი |
| | არქიტექტორი | | | | თ.პაჩნაძე |
| | შეამოწმა | | | | |
| | დამკვეთი | | | | |
| სასაწყობე შენობის პროექტი ქ.თბილისში , ჩიხი სამგორი, №14, ნაკვეთი №09/005 | | | | | |

# ფასადი ა-დ მ. 1-100

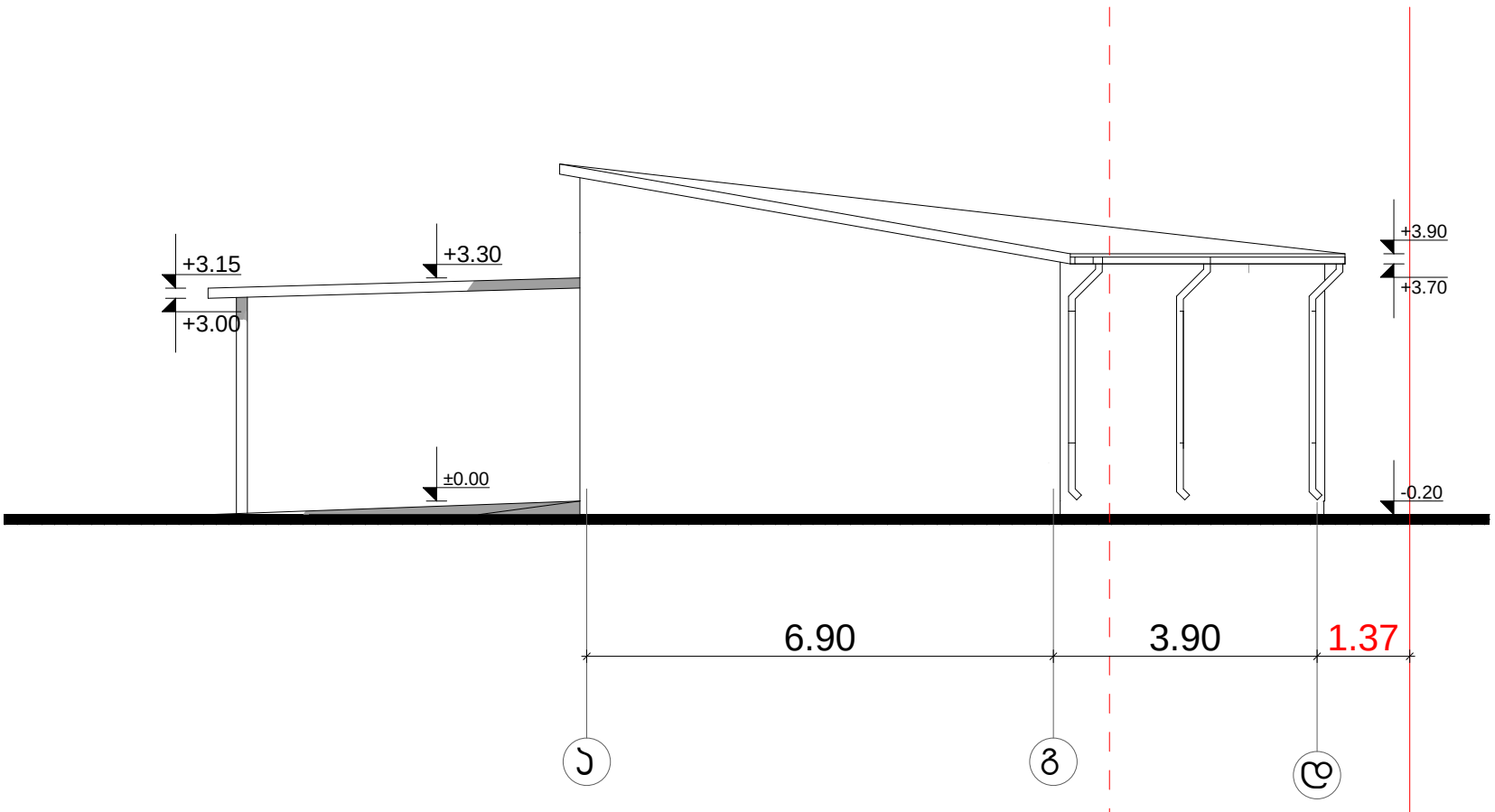


# ფასადი დ-ა მ. 1-100

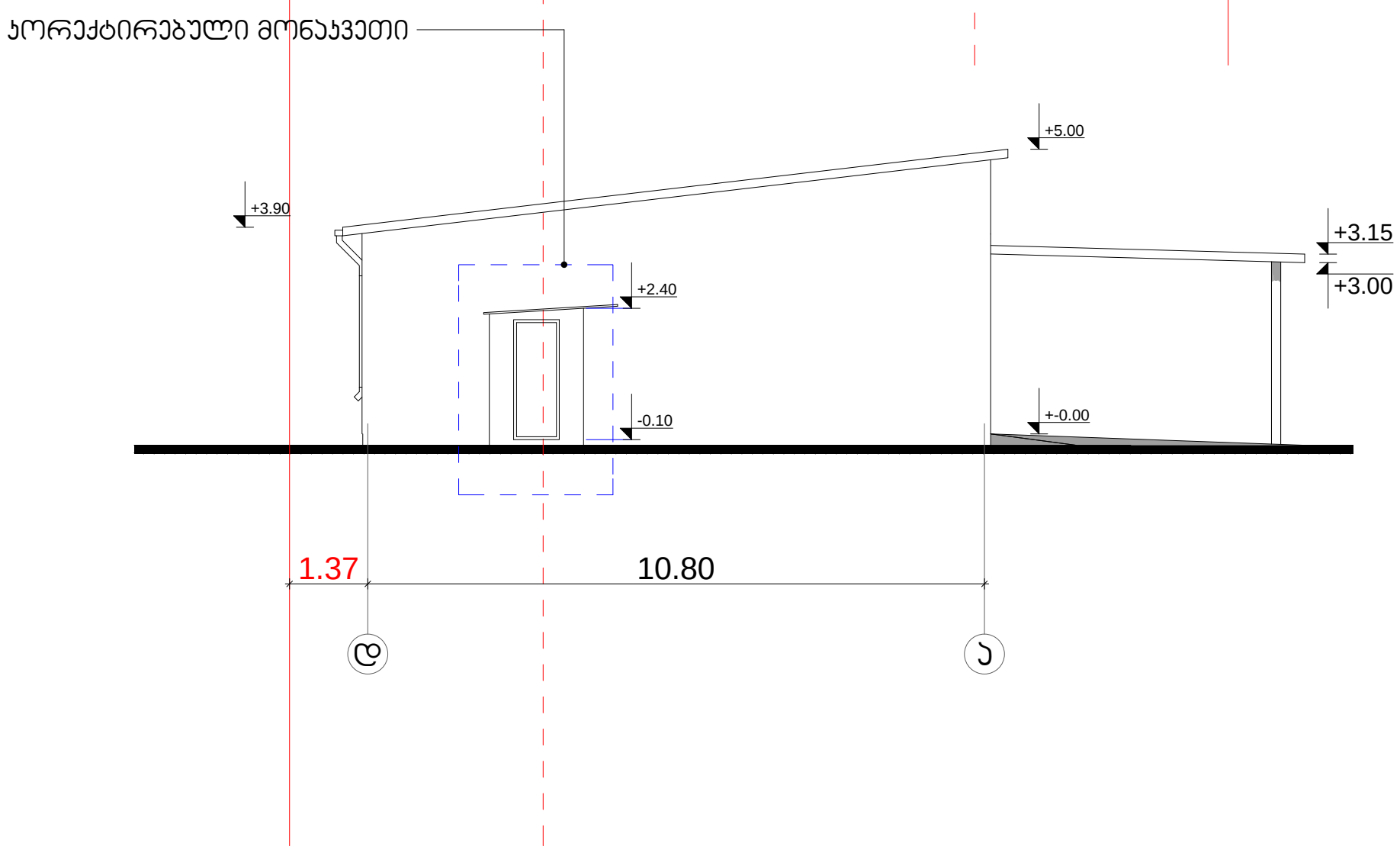


± 0.00 =425.90

| | | | | | |
|---|---|---|---|---|---|
| შპს. არქიტექტდიზაინ ნოდო " ქ. თბილისი ჩუღურეთი ლარეხის ქ. № 5 | | სტადია | ფურც. | რაოდ. | დაკვ. |
| | | მ.პრ | | | 5/09 |
| ფასადი 1-9 | | დირექტორი | | | ნ. დოჯვირი |
| | | პრ. მთ. არქ. | | | ნ. დოჯვირი |
| | | არქიტექტორი | | | თ.ვაჩნაძე |
| სასაწყობე შენობის პროექტი ქ.თბილისში , ჩიხი სამგორი, №14, ნაკვეთი №09/005 | | შეამოწმა | | | |
| | | დამკვეთი | | | |

# ფასადი 9-1 მ. 1-100

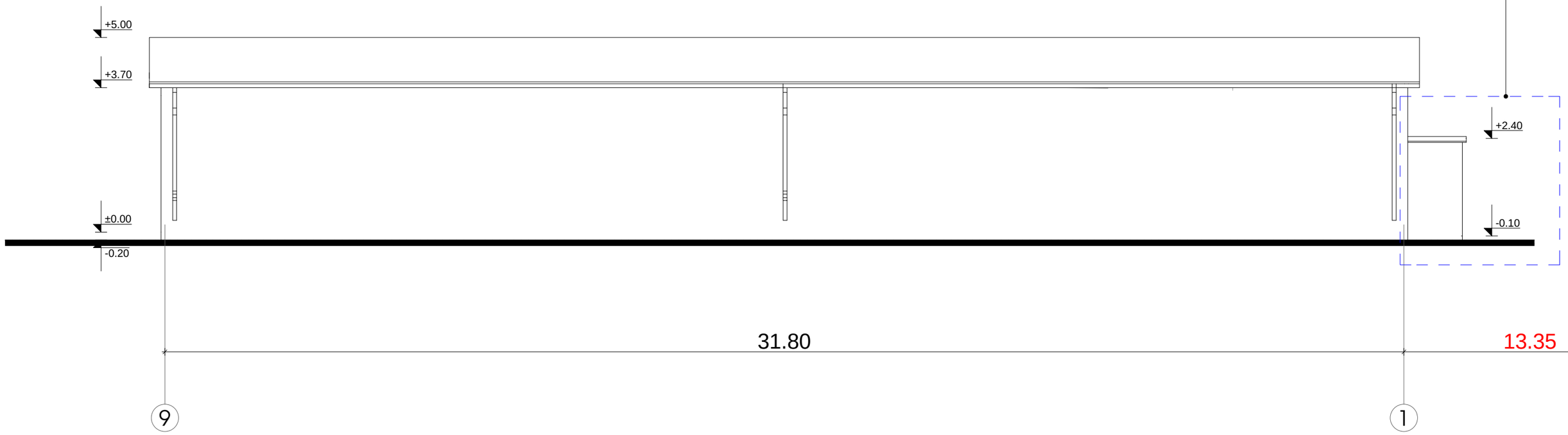


± 0.00 =425.90

შენიშვნა: წითელი ხაზი 1 ღერძიდან
დაშორებულია 13.35 მ-ით.

| | | | | | |
|---|---|---|---|---|---|
| შპს. არქიტექტდიზაინ ნოდო " ქ. თბილისი ჩუღურეთი ლარეხის ქ. № 5 | | სტადია | ფურც. | რაოდ. | დაკვ. |
| | | მ.პრ | | | 5/09 |
| ფასადი 9-1 | დირექტორი | | | | ნ. დოჭვირი |
| | პრ. მთ. არქ. | | | | ნ. დოჭვირი |
| | არქიტექტორი | | | | თ.პაჩნაძე |
| | შეამოწმა | | | | |
| | დამკვეთი | | | | |
| სასაწყობე შენობის პროექტი ქ.თბილისში , ჩიხი სამგორი, №14, ნაკვეთი №09/005 | | | | | |