გენ.გეგმა

1:100მ

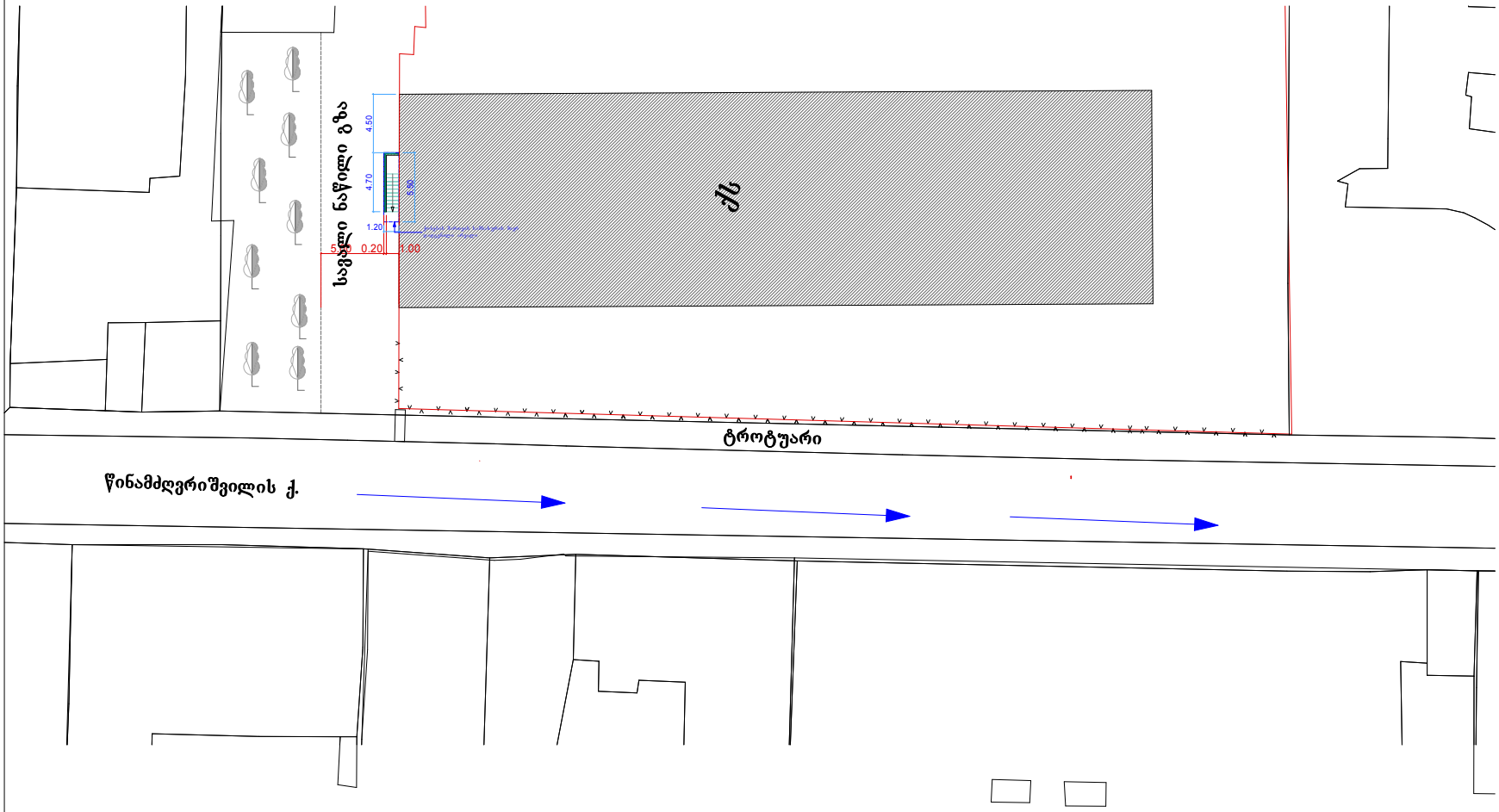

საქმე მოამზადა		დ.ვერულავა		UNITED GEORGIA
საქმის აღწერაზე პასუხისმგებელი პირი		დ.ვერულავა	ობიექტის მისამართი: ქ.თბილისი წინამძღვრიშვილის ქ№57 მიმდებარე ტერიტორია	შ.პ.ს. "იუნაითედ ჯორჯია"
დაინტერესებული პირი	შ.პ.ს. "საოჯახო მედიცინის ეროვნული ცენტრი"		გენ.გეგმა	მისამართი: დ.გამრეკელის ქ.№20 ტელ: 577 405640

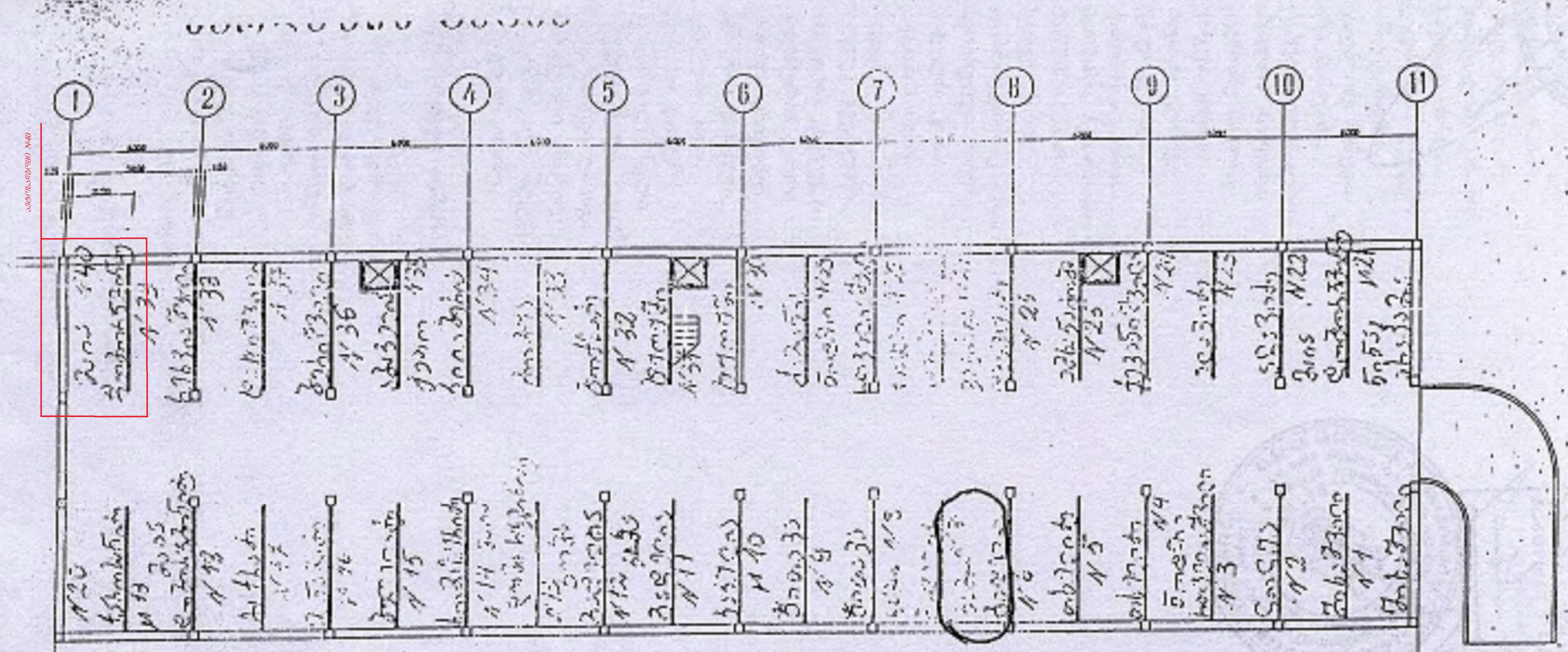

შეთანხმებულია

შენიშვნა

პირობითი ნიშნული 0.00 შეესაბამება 409.05 აბსოლუტურ ნიშნულს

საპროექტო გეგმა 1:100მ

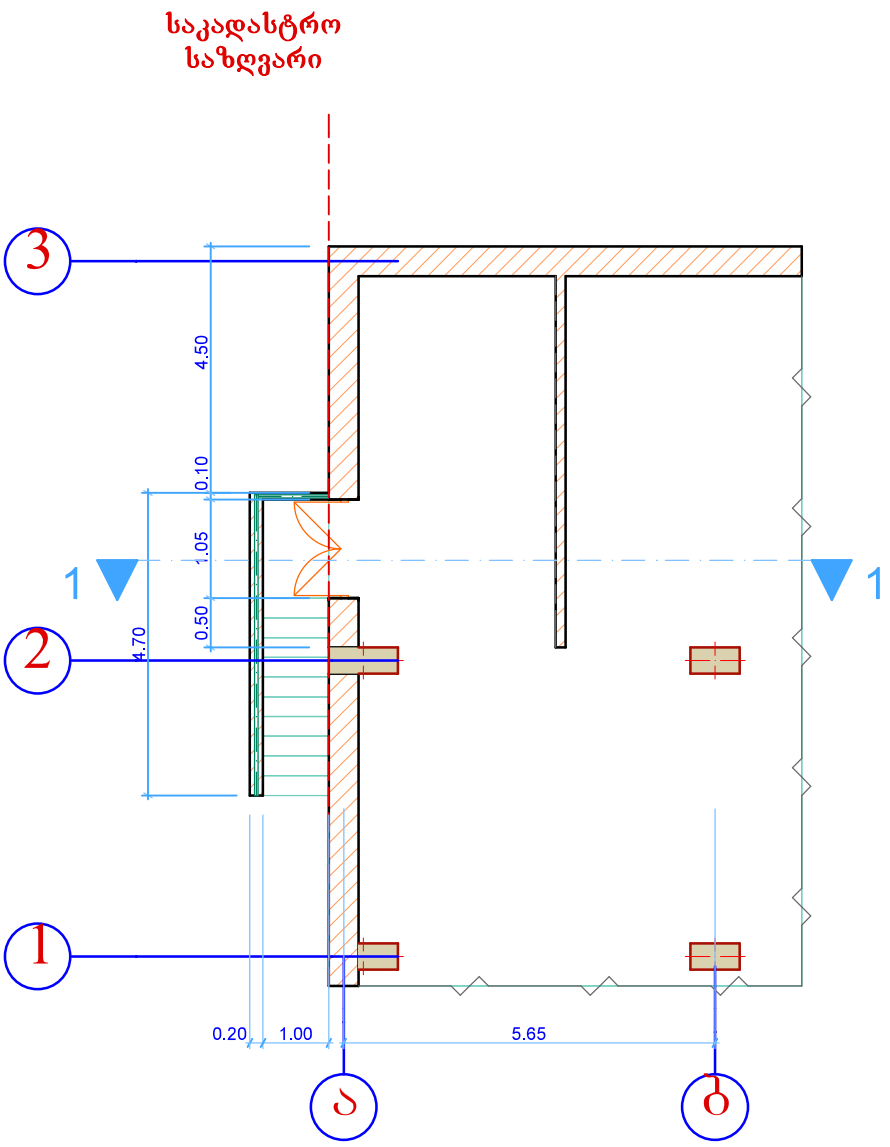

დამკვეთი	შ.პ.ს. "საოჯახო მედიცინის ეროვნული ცენტრი"	UNITED GEORGIA	
პროექტის ავტორი	დ.ვერულავა		
მისამართი	წინამძღვრიშვილის ქ.№57	ავტოსადგომი	სტადია: მ. პ. / ფურცელი: ა –4 / რაოდ.:
საზღვრები მითითებულია დამკვეთის მიერ			
შეასრულა	დ.ვერულავა	გეგმა	თარიღი: 3.07.2015 / დამკვეთი / მასშტაბი: 1 : 100

საპროექტო 1:1 ჭრილი ბ-ა ღერძზე
1:100მ

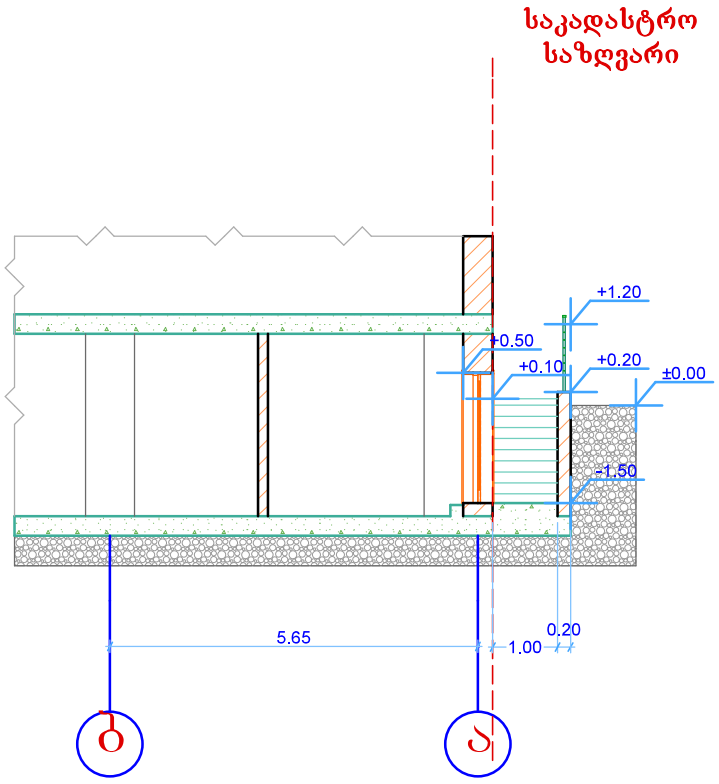

დამკვეთი	შ.პ.ს. "საოჯახო მედიცინის ეროვნული ცენტრი"		UNITED GEORGIA		
პროექტის ავტორი	დ.ვერულავა				
მისამართი	წინამძღვრიშვილის ქ.№57		ავტოსადგომი	სტადია	ფურცელი	რაოდ.
				მ. პ.	ა -4	
საზღვრები მითითებულია დამკვეთის მიერ			ჭრილი	თარიღი	დიაგრამა	მასშტაბი
შეასრულა	დ.ვერულავა			3.07.2015		1 : 100