--ობიექტი № 3-- მტვერსასრუტებისა და ტილოს საწური დანადგარების მოედანი.

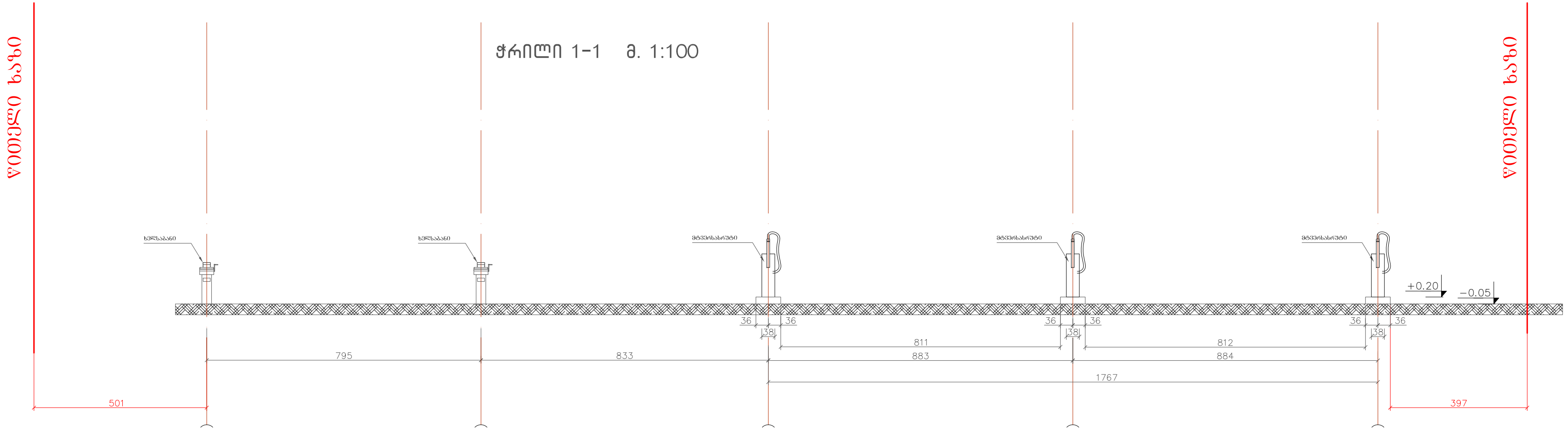

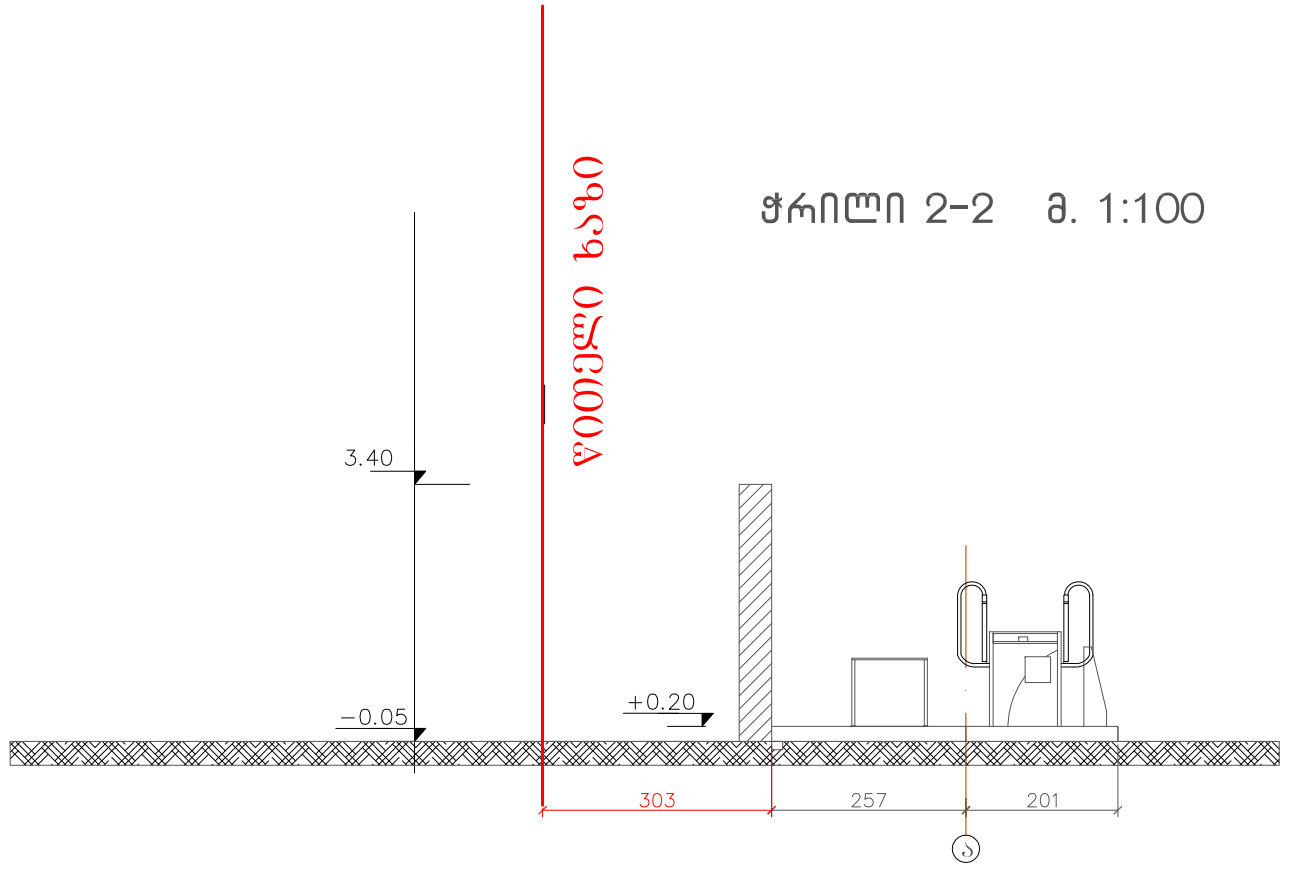

ქ. ობილისში, შანდორ პეტეფის ქუჩაზე ვაზისუბნის დასახლება კორპუს №13-ის: 01.17.10.002.232 მიწის ნაკვეთზე, თვითმომსახურების ავტოსამრეცხაოს მშენებლობის კორექტირებული პროექტი			შპს „ინტექსი“			2015 წ.
			ფურც. №	რაოდენ.	მასშტ.	დაკვ. №
დირექტორი	თ. გოცირიძე		ა-10	26	1:100	
პრემონტინერი	ზ. ნალირაძე		მტვერსასრუტებისა და ტილოს საწური დანადგარების მოედნის ჭრილები			
შესრულა	ბ. ლებუშაძე					

--ობიექტი № 2-- ადმინისტრაციის შენობა.

ჭრილი 1-1 მ. 1:50

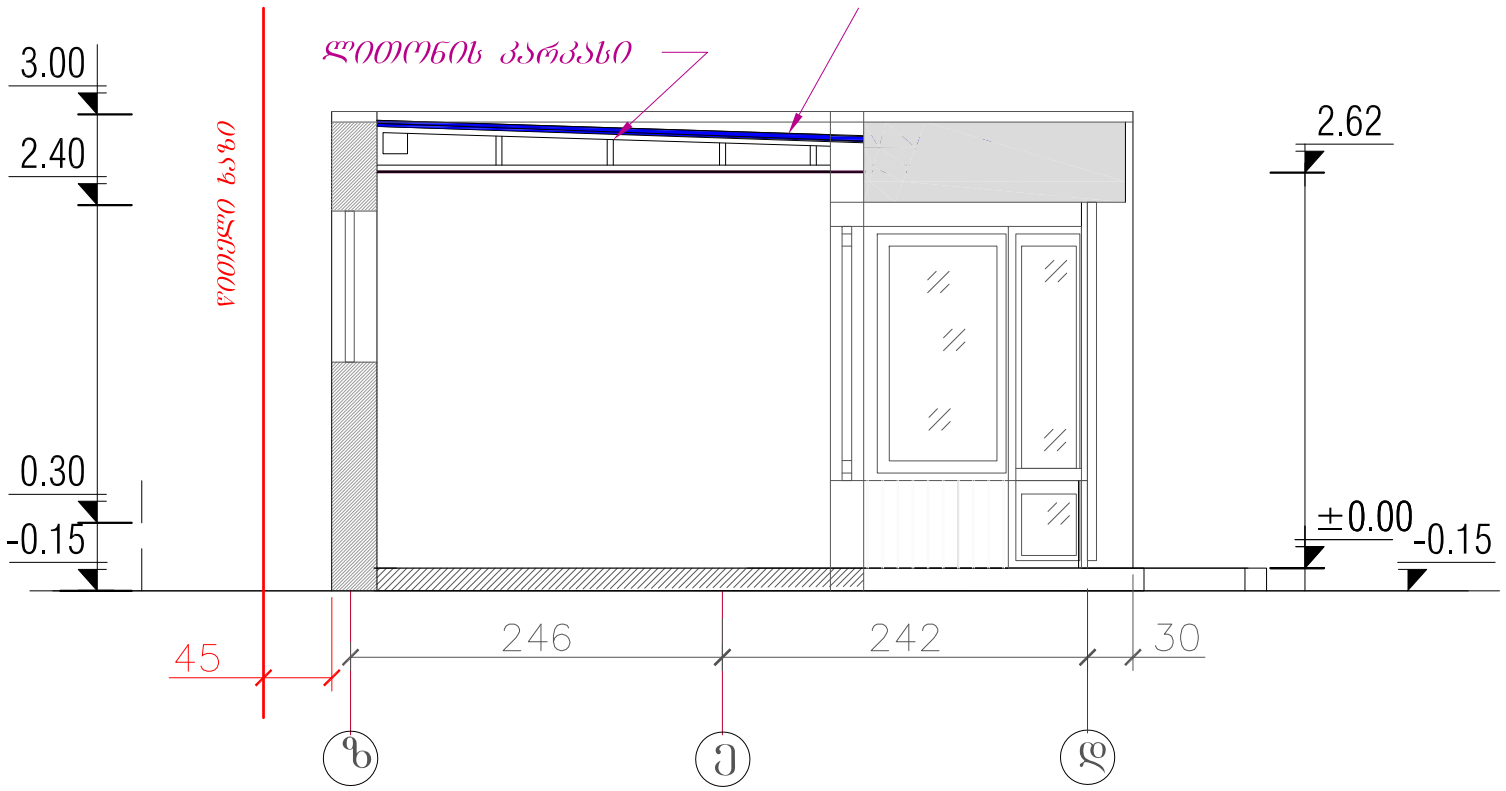

ჭრილი 2-2 მ. 1:50

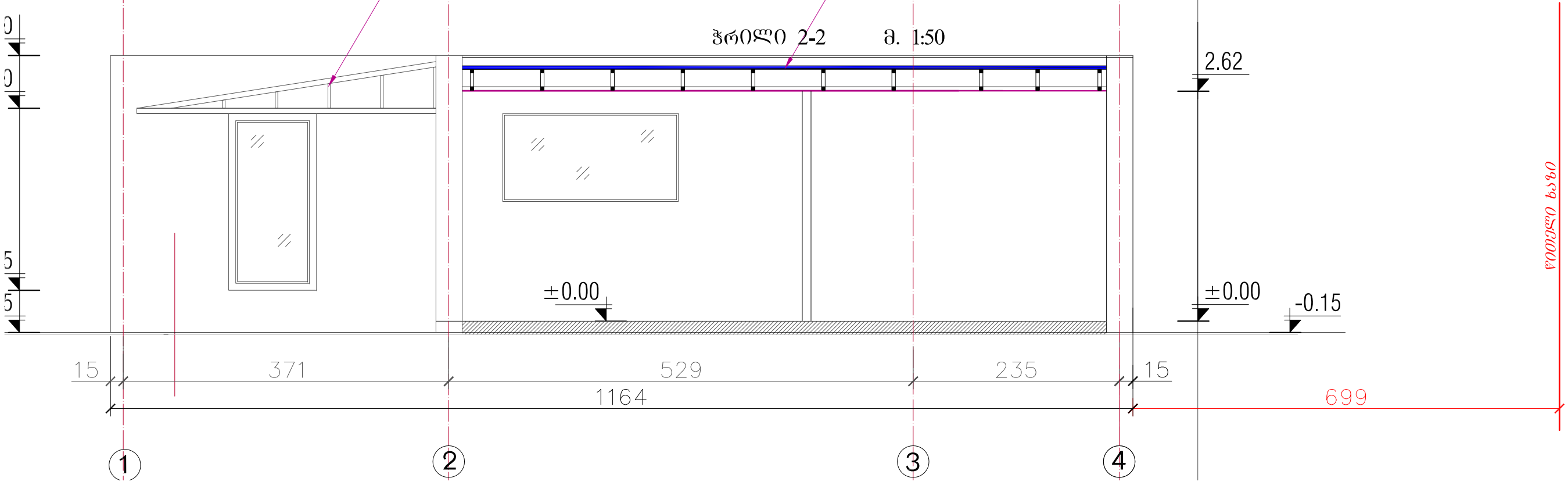

ქ. თბილისში, შანდორ პეტეფის ქუჩაზე ვაზისუბნის დასახლება კორპუსი №13-ის: 01.17.10.002.232 მიწის ნაკვეთზე, თვითმომსახურების ავტოსამრეცხაოს მშენებლობის კორექტირებული პროექტი			შპს „ინტექსი“			2015 წ.
			შურც. №	რაოდენ.	მასშტ.	დაკვ. №
დირექტორი	თ. ბოცირიძე		ა-15	26	1:50	
პრ.მთ.ინჟინერი	ზ. ნადირაძე		ადმინისტრაციის შენობის ჭრილები 1-1 და 2-2			
შეასრულა	ბ. დგებუაძე					

--ობიექტი № 1-- თვითმომსახურების ავტოსამრეცხაოს ტექნოლოგიური დანადგარებისა და სამრეცხაო ბოქსების შენობა.

ჭრილი 1-1 მ. 1:100

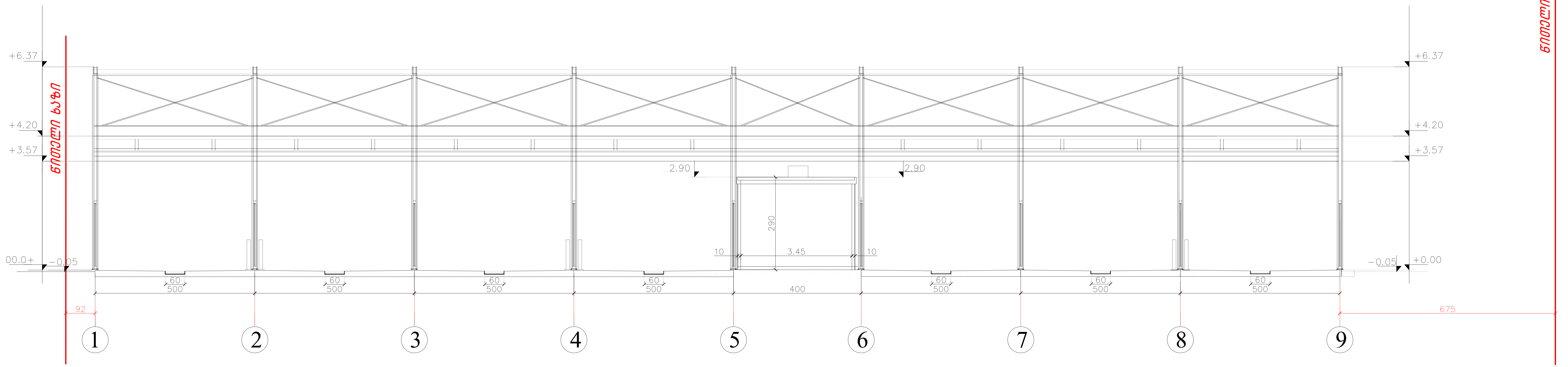

ჭრილი 3-3 მ. 1:100

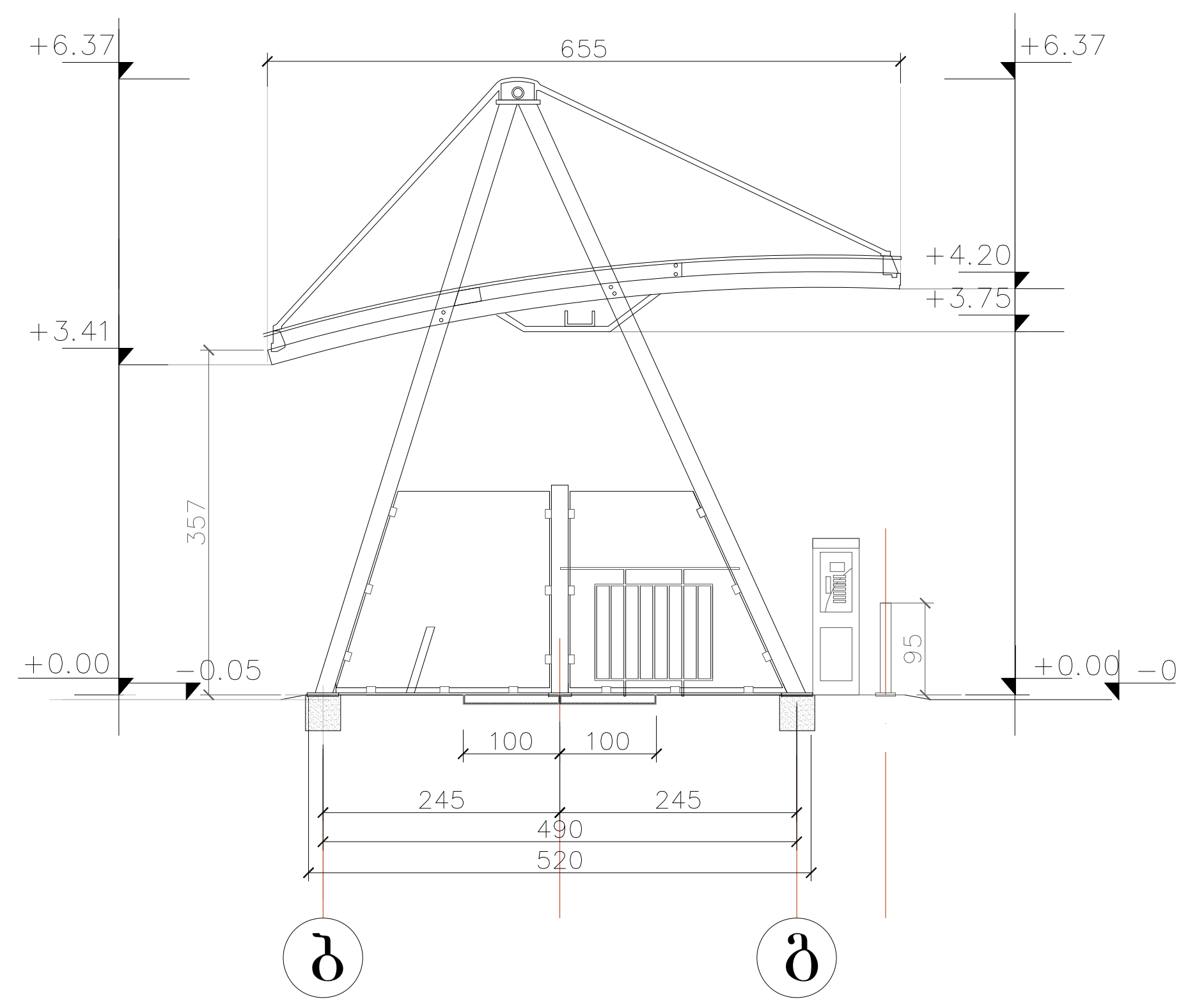

ჭრილი 2-2 მ. 1:100

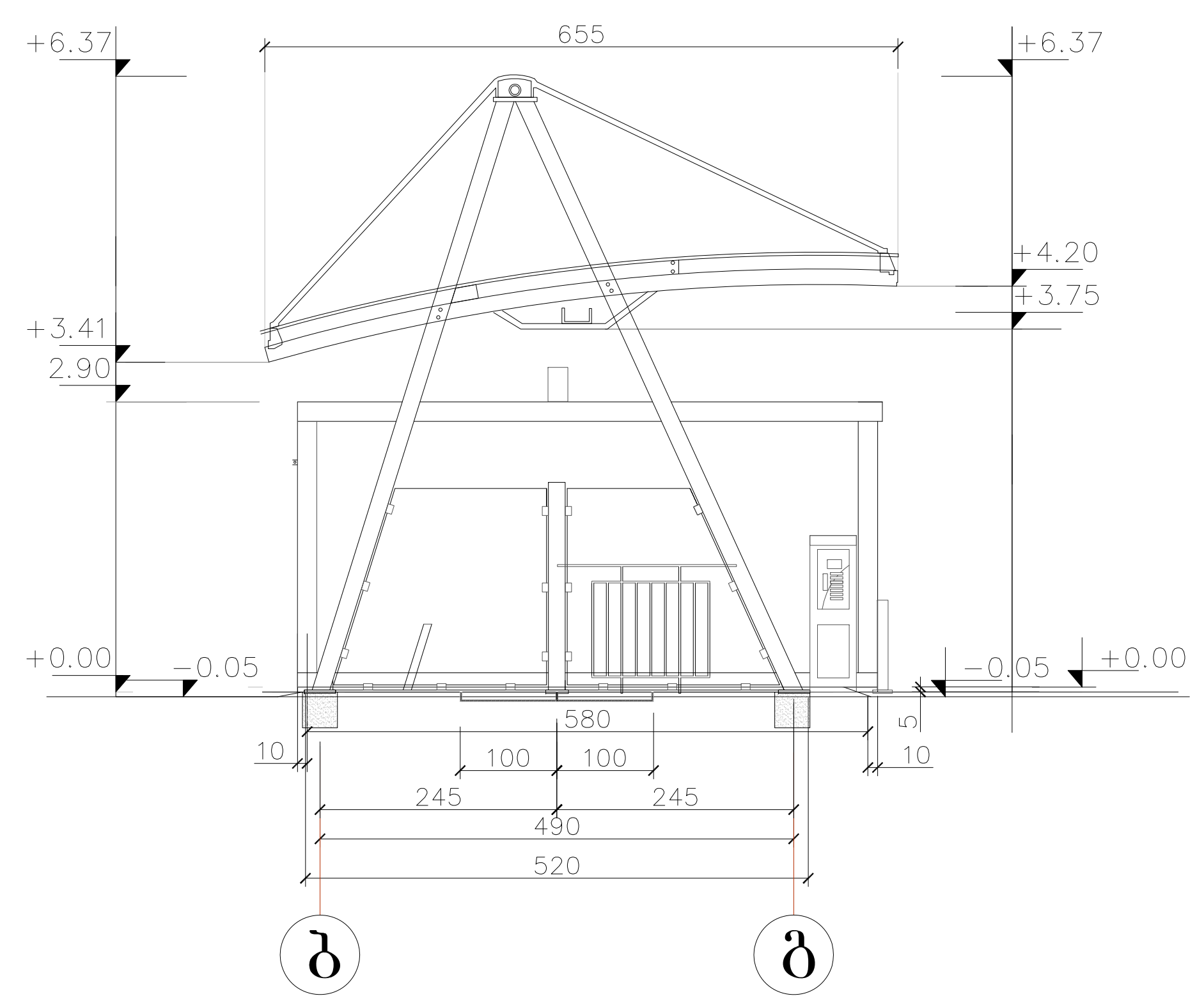

ქ. თბილისში, შანდორ პეტეფის ქუჩაზე ვაზისუბნის დასახლება კორპუსი №13-ის: 01.17.10.002.232 მიწის ნაკვეთზე, თვითმომსახურების ავტოსამრეცხაოს მშენებლობის კორექტირებული პროექტი			შპს „ინტექსი“			2015 წ.
			ფურც. №	რაოდენ.	მასშტ.	დაკვ. №
დირექტორი	თ. გოცირიძე		ა-06	26	1:100	
პრ.მთ.ინჟინერი	ზ. ნადირაძე		სამრეცხაო ბოქსების შენობის ჭრილები 1-1; 2-2 და 3-3			
შეასრულა	გ. დგებუაძე					