მზის ელექტროენერგიის გადამამუშავებელი დანადგარები

საკადასტრო საზღვარი

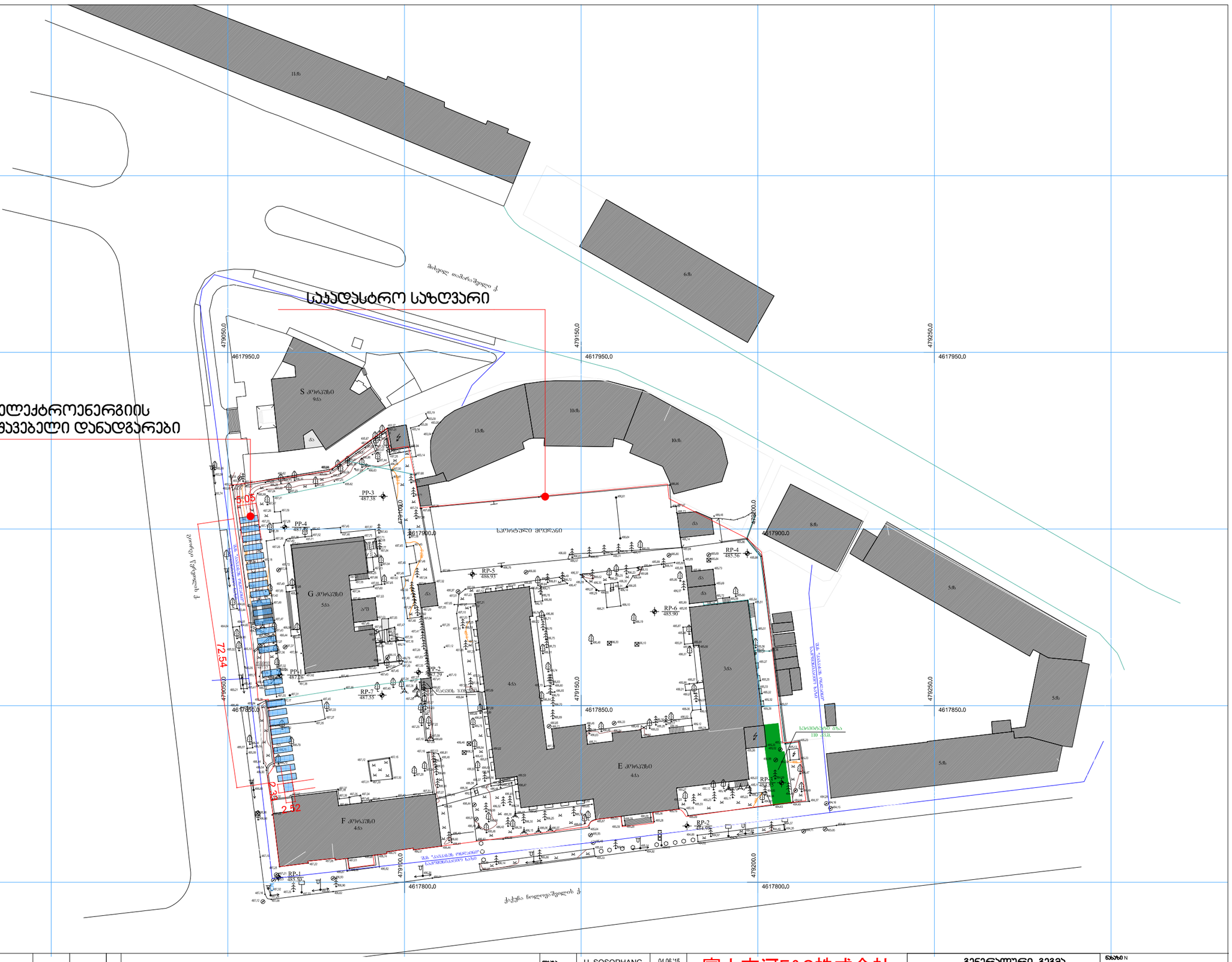
479050.0
4617950.0
479150.0
4617950.0
479250.0
4617950.0
479050.0
4617900.0
479150.0
4617900.0
479250.0
4617900.0
479050.0
4617850.0
479150.0
4617850.0
479250.0
4617850.0
479100.0
4617800.0
479200.0
4617800.0
PP-1 487.62
PP-2 487.29
PP-3 487.38
PP-4 487.26
RP-1 485.50
RP-2 484.99
RP-3 485.36
RP-4 485.56
RP-5 486.93
RP-6 485.90
RP-7 487.55
72.54
2.36
2.52
5.05
G პროექტი
5ბა
E პროექტი
4ბა
F პროექტი
4ბა
13ბ
10ბ
10ბ
6ბ
5ბ
8ბ
5ბ
5ბ
5ბ
3ბა
4ბა
ბ5
ბ5
ბ5



REVISION					NOTICE
NO.	DATE	DESCRIPTION	BY	APPROVED	

ფასადა	U. SOSORHANG	04.06.'15
ჰეგმონმა	K.MORIMOTO	04.06.'15
ბეთუნსმა	S.KAWAMURA	04.06.'15
თანაგაბოდი	ჯობა ქლიერიმვილი	თარიღი 5/7/2015

富士古河E&C株式会社
FUJI FURUKAWA ENGINEERING & CONSTRUCTION CO. LTD.

შ.პ.ს "გრუსია"

სიბუაციური გეგმა

პროექტი:"საფთა ენერგიის ფანერგვა
მზის ელექტროენერგიის გაფანაფუბავბელი
სისტემების მეშვეობით
ილიას სახელმწიფო უნივერსიტეტი
THE PROJECT FOR INTRODUCTION OF CLEAN ENERGY
BY SOLAR ELECTRICITY GENERATION SYSTEM
ILIA STATE UNIVERSITY-GEORGIA

ნახაზი N
K1406507-PV-02-U

ფერცელი A 3
მასშტაბი
1:600

REVISION

A1 1:500 A3 1:1000

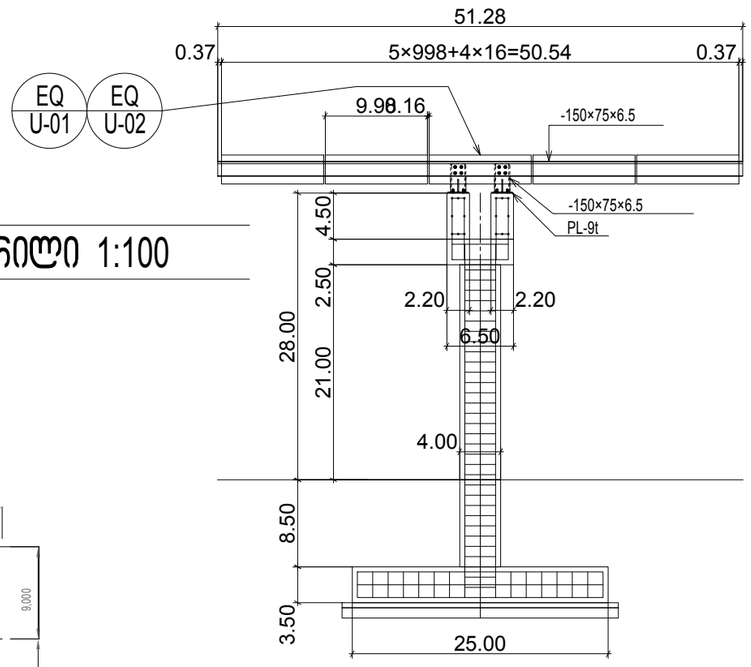

ჭრილი 1:100

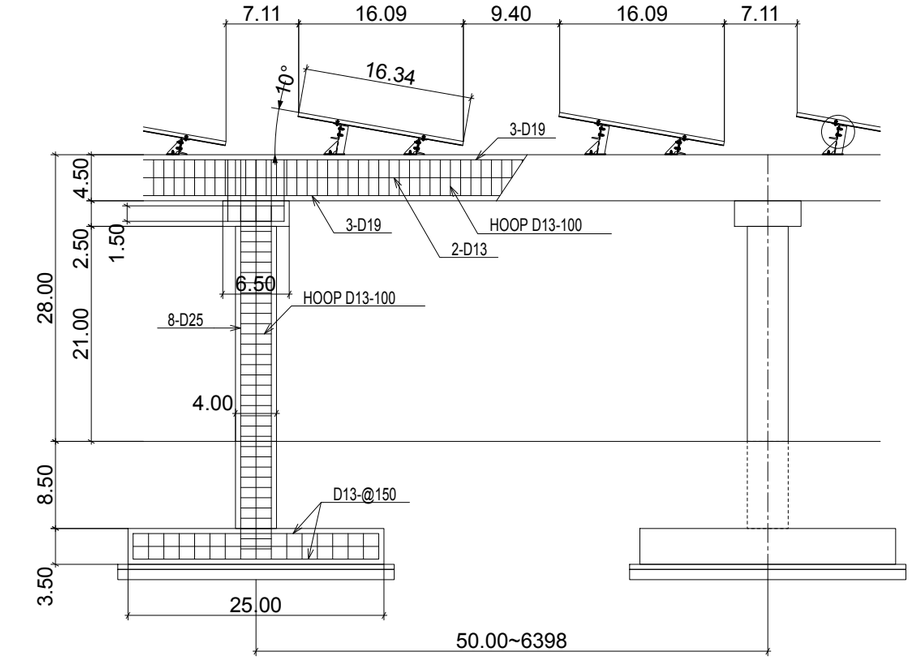



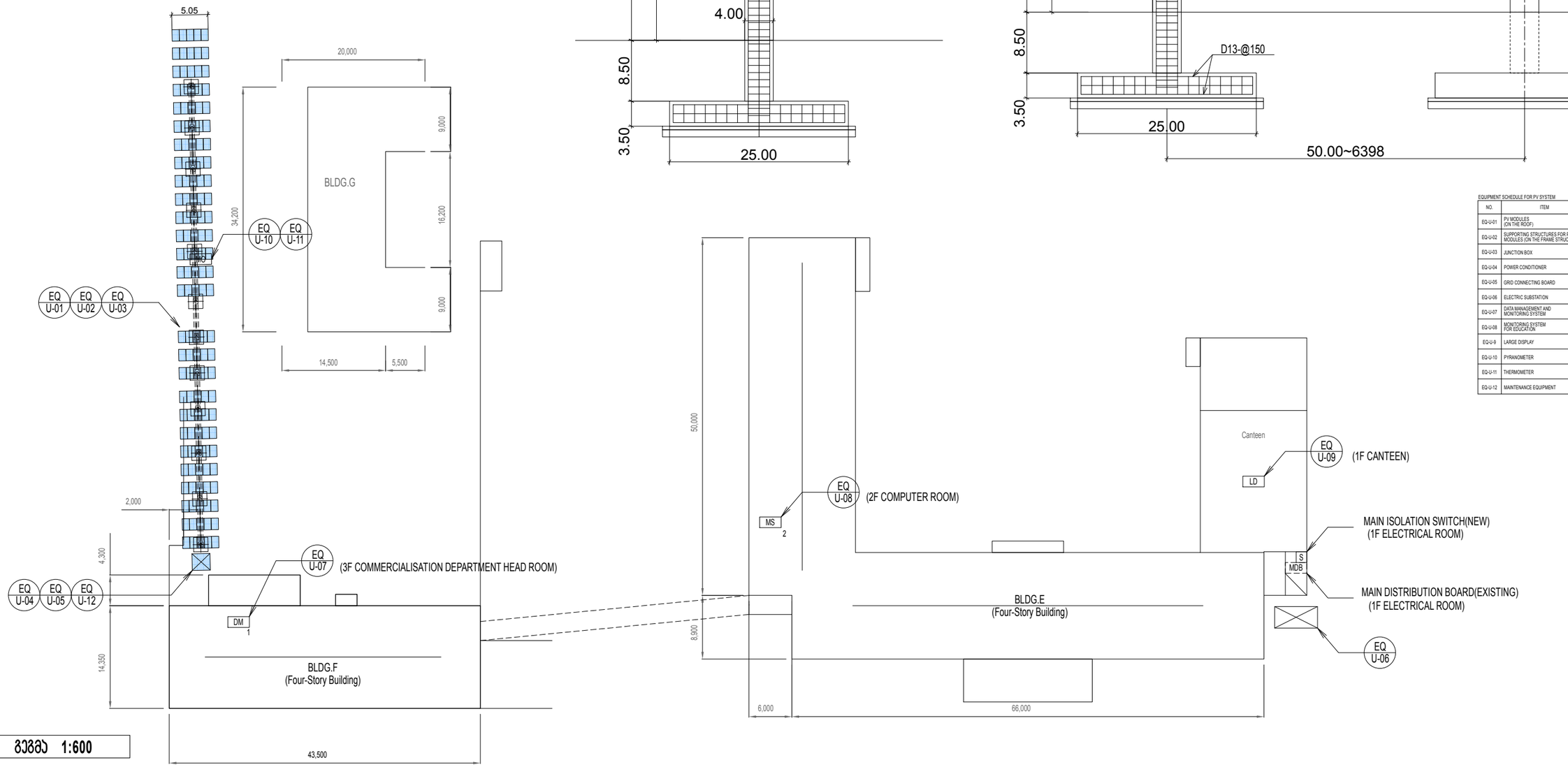

ბაზა 1:600

EQUIPMENT SCHEDULE FOR PV SYSTEM

NO.	ITEM	QUANTITY
EQ-U-01	PV MODULES (ON THE ROOF)	1 Lot
EQ-U-02	SUPPORTING STRUCTURES FOR PV MODULES (ON THE FRAME STRUCTURE)	1 Lot
EQ-U-03	JUNCTION BOX	1 Lot
EQ-U-04	POWER CONDITIONER	4 Unit
EQ-U-05	GRID CONNECTING BOARD	1 Unit
EQ-U-06	ELECTRIC SUBSTATION	1 Unit
EQ-U-07	DATA MANAGEMENT AND MONITORING SYSTEM	1 Lot
EQ-U-08	MONITORING SYSTEM FOR EDUCATION	1 Lot
EQ-U-9	LARGE DISPLAY	1 Unit
EQ-U-10	PYRANOMETER	1 Unit
EQ-U-11	THERMOMETER	1 Unit
EQ-U-12	MAINTENANCE EQUIPMENT	1 Lot

REVISION NO.	DATE	DESCRIPTION	BY	APPROVED	NOTICE

შესრულა	U. SOSORHANG	04.06.'15
შეამოწმა	K.MORIMOTO	04.06.'15
მთავარმა	S.KAWAMURA	04.06.'15
თანამფლობელი	პროექტ ხელმძღვანელი	თარიღი 5/7/2016

富士古河E&C株式会社
FUJI FURUKAWA ENGINEERING & CONSTRUCTION CO. LTD.
შ.პ.ს "გრუსია"

მზის ელექტროენერგიის გადამამუშავებელი სისტემის მქონე ობი ჭრილი

პროექტის "ელექტრონული ტექნიკის მზის ელექტროენერგიის გადამამუშავებელი სისტემის მქონე ობიექტის ილიას სახელმწიფო უნივერსიტეტი"
THE PROJECT FOR INTRODUCTION OF CLEAN ENERGY BY SOLAR ELECTRICITY GENERATION SYSTEM ILIA STATE UNIVERSITY-GEORGIA

ნახაზი N
K1406507-PV-02-U

ფორმატი A 3
მასშტაბი 1:600

REVISION

A1 1:500 A3 1:1000

LEGEND

MARK	DESCRIPTION	REMARK
CH	CABLE HEAD	
DS	DISCONNECTION SWITCH	
VCB	VACUUM CIRCUIT BREAKER	
OVGR	OVER VOLTAGE GROUND RELAY	
ZPD	ZERO-PHASE POTENTIAL DEVICE	
TR	TRANSFORMER	OIL TYPE
LA	LIGHTNING ARRESTER	
CT	CURRENT TRANSFORMER	
VT	VOLTAGE TRANSFORMER	
Wh	WATT-HOUR METER	BUILTIN REVERSE ROTATION PROTECTION DEVICE
Wh P	WATT-HOUR METER	PULSED OUTPUT
Hz	FREQUENCY METER	DIGITAL OUTPUT
COSØ	POWER-FACTOR METER	DIGITAL OUTPUT
RPR	REVERSE POWER RELAY	
TC	TRIP COIL (SHUNT TRIP)	
APFC	AUTOMATIC POWER FACTOR CONTROLLER	
F	FUSE	
VS	VOLTAGE CHANGE SWITCH	
AS	AUTOMATIC CHANGE SWITCH	
V	VOLTAGE METER	
A	AMPERE METER	
W	WATT METER	
MCCB	MOLDED CASE CIRCUIT BREAKER	
SR	SERIES REACTOR	OIL TYPE
SC	PHASE ADVANCE CAPACITOR	OIL TYPE
MDB	MAIN DISTRIBUTION BOARD	
TD	TRANSDUCER	
MC	MAGNET CONTACTOR	
PC	PERSONAL COMPUTER	
LCD	LIQUID CRYSTAL DISPLAY	
UPS	UNINTERRUPTIBLE POWER SUPPLY SYSTEM	
SW	SWITCH	
D.B	DISTRIBUTION BOARD	
E	GROUNDING ELECTRODE	
SW HUB	SWITCHING HUB	
DL	DATA LOGGER	
MC	MEDIA CONVERTER	100/1000 BASE TX
OVR	OVER VOLTAGE RELAY	
UVR	UNDER VOLTAGE RELAY	
OFR	OVER FREQUENCY RELAY	
UFR	UNDER FREQUENCY RELAY	
DIO	DETECTION OF ISLANDING OPERATION PASSIVE OR ACTIVE	

POWER CONDITIOER OPERATION STATUS

TS1~4 POWER CONDITIONER STATUS

STATUS	PCS1	PCS2	PCS3	PCS4
1	ON	STOP		
2	ON		STOP	
3	ON			STOP
4	ON			STOP

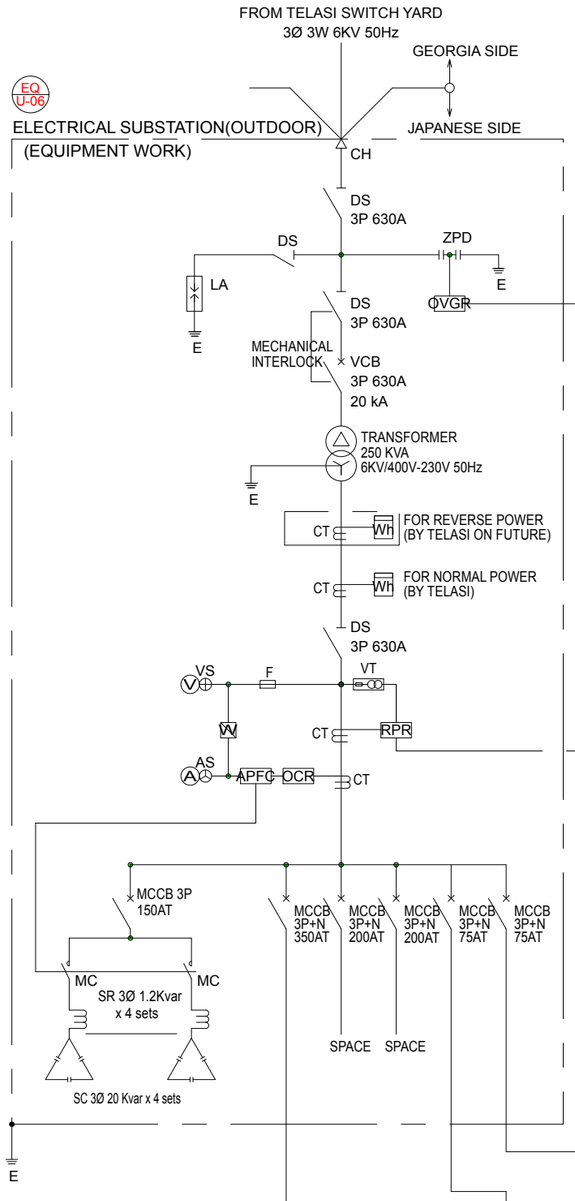

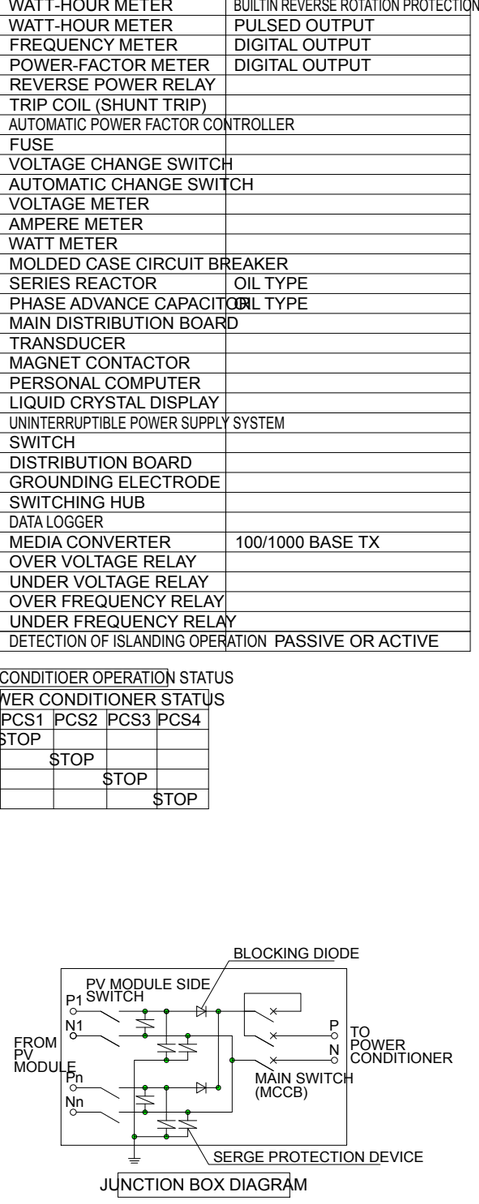

JUNCTION BOX DIAGRAM

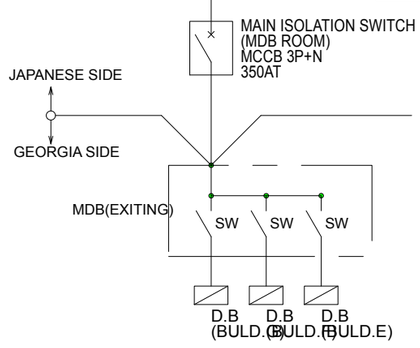

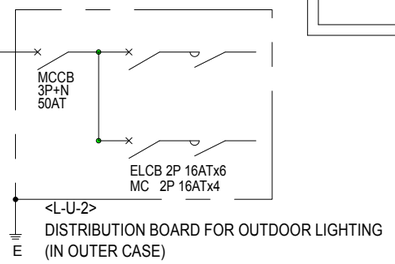

REVISION NO.	DATE	DESCRIPTION	BY	APPROVED	NOTICE
△					
△					
△					
△					
△					

თარგა	U. SOSORHANG	04.06.'15
შეამოწმა	K.MORIMOTO	04.06.'15
დამტკიცა	S.KAWAMURA	04.06.'15
თანაავტორი	პოპა ქლიავიშვილი	თარიღი 6/7/2015

富士古河E&C株式会社
FUJI FURUKAWA ENGINEERING & CONSTRUCTION CO. LTD.
შ.პ.ს "გრუსია"

მზის ელექტროენერგიის გადაცემამეშვიდეული სისტემის ქსელი

პროექტის:"შენობის ზედაპირზე მზის ელექტროენერგიის გადაცემამეშვიდეული სისტემების მემკვიდრეობით ილიას სახელმწიფო უნივერსიტეტში"
THE PROJECT FOR INTRODUCTION OF CLEAN ENERGY BY SOLAR ELECTRICITY GENERATION SYSTEM ILIA STATE UNIVERSITY-GEORGIA

ნახაზი N K1406507-PV-03-U

ფორმატი A 3 | მასშტაბი 1:200 | REVISION △

A1 1:1