შენობა №1 გამშვები პუნქტი
ჭრილი 1-1(არსებული)

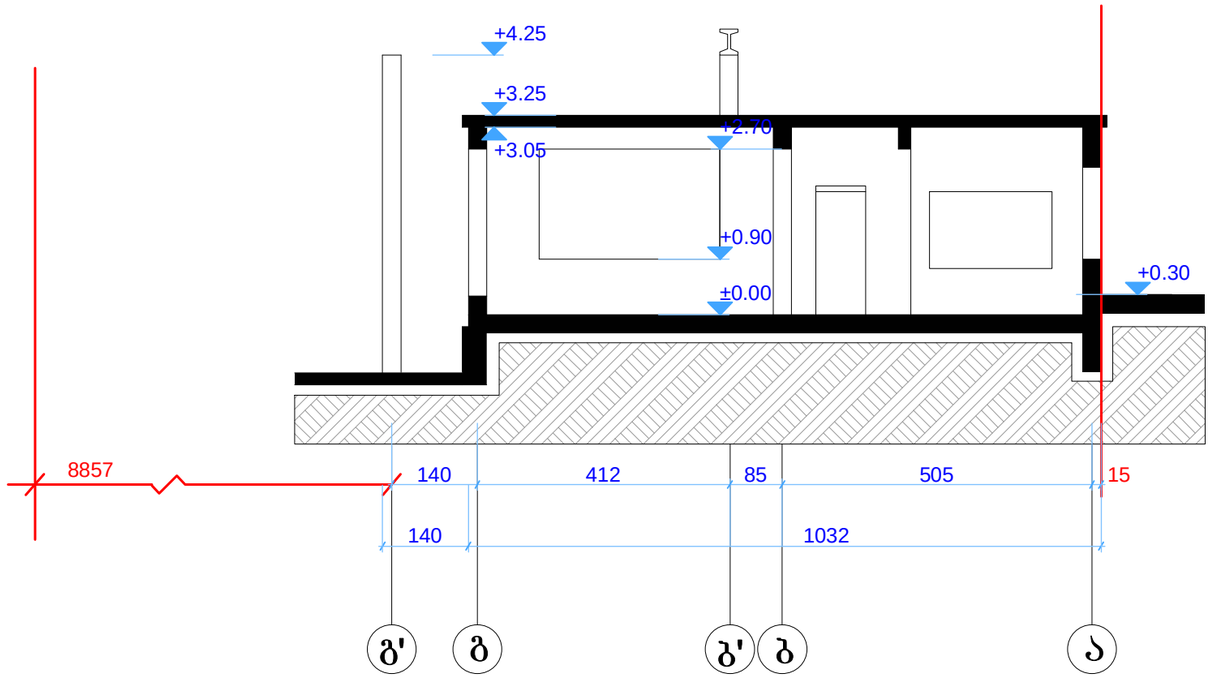

ფორმატი ფორმ		პროექტის № რიგით №
A - 3		

ექსპლიკაცია

შენიშვნები NOTES

დამკვეთი CLIENT	შოთა რეხვიაშვილი	
პროექტი PROJECT	არსებული ავტოსადგომის რეკონსტრუქციის პროექტი	
მისამართი ADDRESS	ქ.თბილისი ჯაიროს ქ.№ 81	
თანამდებობა	გვარი	ხელმოწერა
პრ. ავტორი	ა.მიქუჭაძე	
პრ. ავტორი	ე.ცქვიტინიძეი	
დაამუშავა	თ.ჯანაშვილი	

შპს "არჩილ მიქუჭაძე"
ს/კ 01019012603

არსებული აზომვითი ნახაზი

მასშტაბი SCALE	თარიღი DATE OFISSUE	01/05/2012წ
1:100	ნახაზი	DRVG.
	შ.№1 ჭრილი 1-1	
სტადია STAGE	ფურც. PAGES	სულ ALL
არქ. პროექტი		

შენობა № 2 ბენზინგასამართი
ჭრილი 1-1 (ანაზომი)

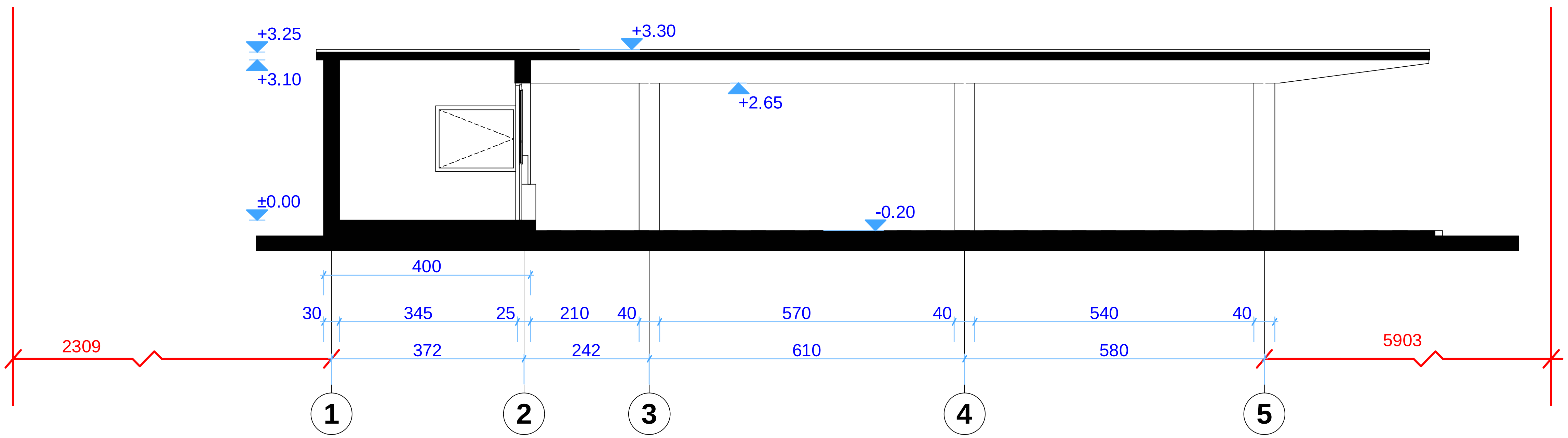

ფორმატი A - 3		პროექტის №
ექსპლოატაცია		
შენიშვნები		NOTES
დამკვეთი CLIENT	შოთა რეხვიაშვილი	
პროექტი PROJECT	არსებული ავტოსადგომის რეკონსტრუქციის პროექტი	
მისამართი ADDRESS	ქ.თბილისი კაიროს ქ.№ 81	
თანამდებობა	გვარი	ხელმოწერა
პრ. ავტორი	ა.მიქუჭაძე	
პრ. ავტორი	ე.ცქვიტინიძე	
დაამუშავა	თ.ჯანაშვილი	

შ/პ "არჩილ მიქუჭაძე"
ს/კ 01019012603

არსებული აზომვითი ნახაზი

მაშტაბი SCALE	თარიღი DATE OF ISSUE 01/05/20126	
1:100	ნახაზი DRVG. შ.№2 ჭრილი 1-1	
სტადია STAGE	ფურც. PAGES	სულ ALL
არქ. პროექტი		

შენობა № 3 სანკვანძი
ჭრილი 1-1 (არსებული)

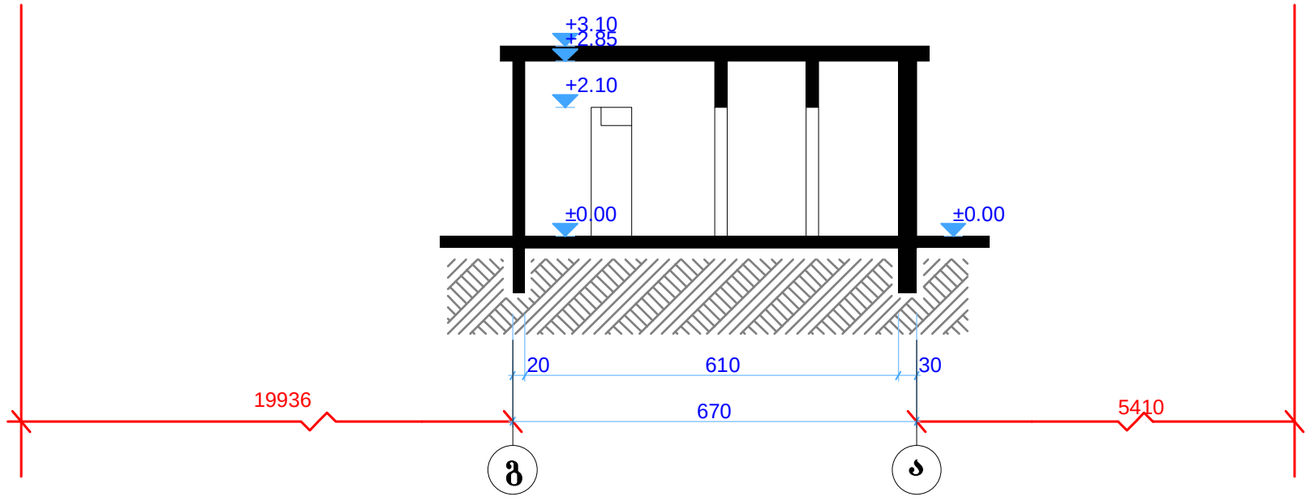

ფორმატი		პროექტის №
A - 3		

ექსპლიკაცია

შენიშვნები NOTES

დამკვეთი CLIENT	შოთა რეხვიაშვილი
პროექტი PROJECT	არსებული ავტოსადგომის რეკონსტრუქციის პროექტი
მისამართი ADDRESS	ქ.თბილისი ჯაიროს ქ.№ 81

თანამდებობა	გვარი	ხელმოწერა
პრ. ავტორი	ა.მიქუჭაძე	
პრ. ავტორი	ე.ცქვიტინიძეი	
დაამუშავა	თ.ჯანაშვილი	

შ/პ "არჩილ მიქუჭაძე"
ს/კ 01019012603

არსებული აზომვითი ნახაზი

მასშტაბი SCALE	თარიღი DATE OFISSUE	01/05/2012წ
1:100	ნახაზი	DRVG.
	შ.№ 3 ჭრილი 1-1	
სტადია STAGE	ფურც. PAGES	სულ ALL
არქ. პროექტი		

შენობა №4 ოფისი

ჭრილი 1-1 (არსებული)

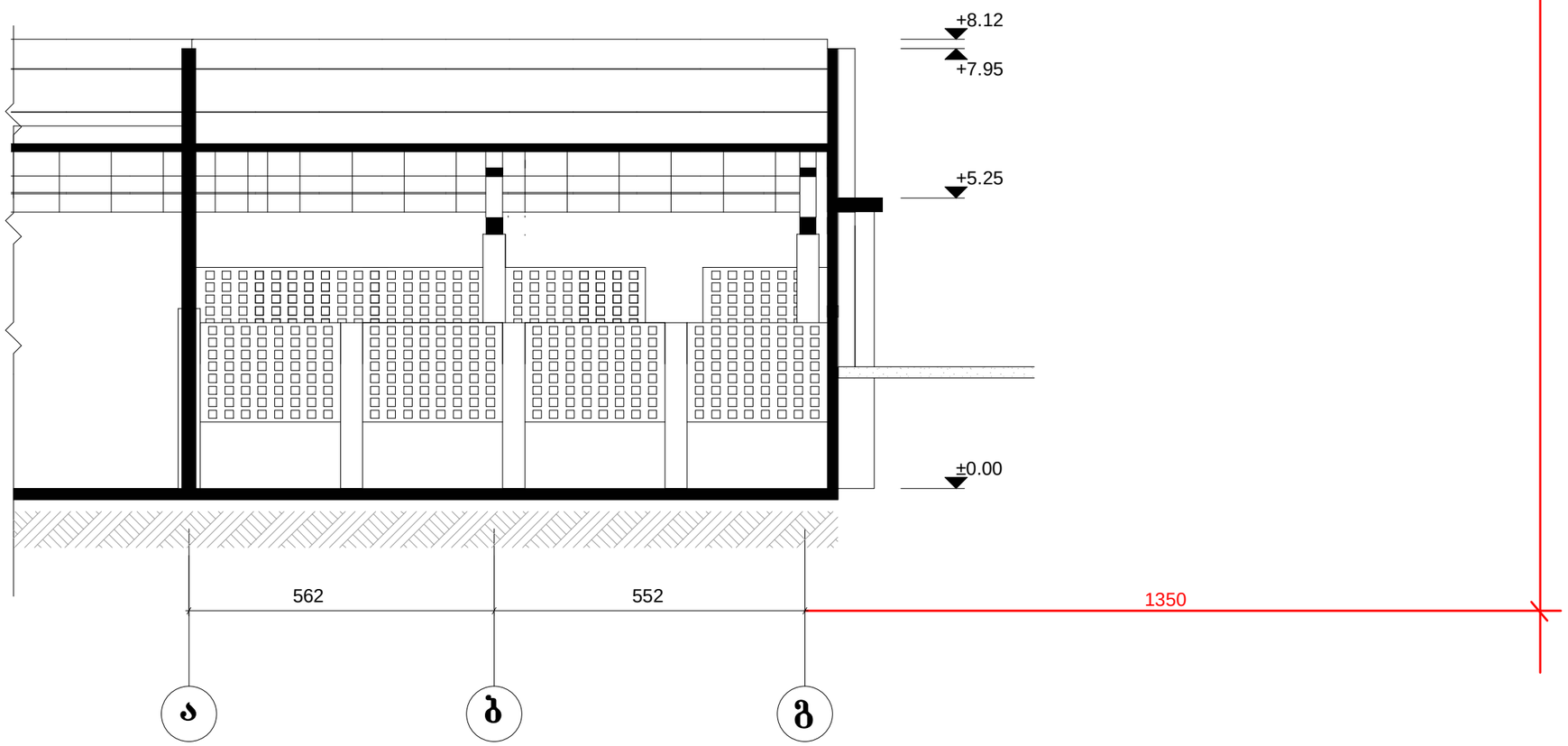

ფორმატი A - 3

პროექტის № რიგით №

ექსპლიკაცია

შენიშვნები NOTES

დამკვეთი CLIENT	შოთა რეხვიაშვილი
პროექტი PROJECT	არსებული ავტოსადგომის რეკონსტრუქციის პროექტი
მისამართი ADDRESS	ქ.თბილისი ჯაიროს ქ.№ 81

თანამდებობა	გვარი	ხელმოწერა
პრ. ავტორი	ა.მიქუჭაძე	
პრ. ავტორი	ე.ცქვიტინიძეი	
დამუშავა	თ.ჯანაშვილი	

შ/პ "არჩილ მიქუჭაძე" ს/კ 01019012603

არსებული აზომვითი ნახაზი

მასშტაბი SCALE	თარიღი DATE OFISSUE 01/05/2026
1:200	ნახაზი DRVG. **შ№4 ჭრილი 2-2**
სტადია STAGE	ფურც. PAGES / სულ ALL
არქ. პროექტი	

შენობა №4 ოფისი

ჭრილი 2-2
(არსებული)

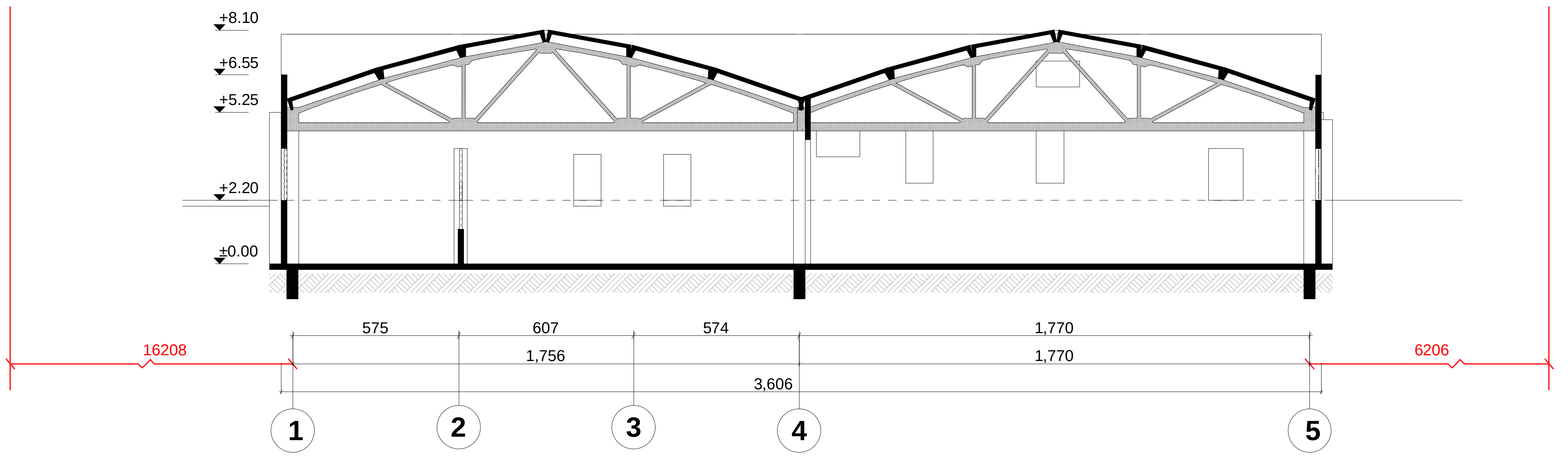

ფორმატი რ□რო შძ		პროექტის № რლჟჩთ №
A - 3		

ექსპლიკაცია

შენიშვნები	NOTES

დამკვეთი CLIENT	შოთა რეხვიაშვილი
პროექტი PROJECT	არსებული ავტოსადგომის რეკონსტრუქციის პროექტი
მისამართი ADDRESS	ქ.თბილისი კაიროს ქ.№ 81

თანამდებობა	გვარი	ხელმოწერა
პრ. ავტორი	ა.მიქუჩაძე	
პრ. ავტორი	ე.ცქვიტინიძე	
დაამუშავა	თ.ჯანაშვილი	

შ/პ "არჩილ მიქუჩაძე"
ს/კ 01019012603

არსებული აზომვითი ნახაზი

მაშტაბი SCALE	თარიღი DATE OF ISSUE	01/05/2012წ	
1:200	ნახაზი	DRVG.	
	შ.№4 ჭრილი 1-1		
სტადია STAGE	ფურც. PAGES	სულ	ALL
არქ. პროექტი			

შენობა №1 გამშვები პუნქტი
ჭრილი 1-1(საპროექტო)

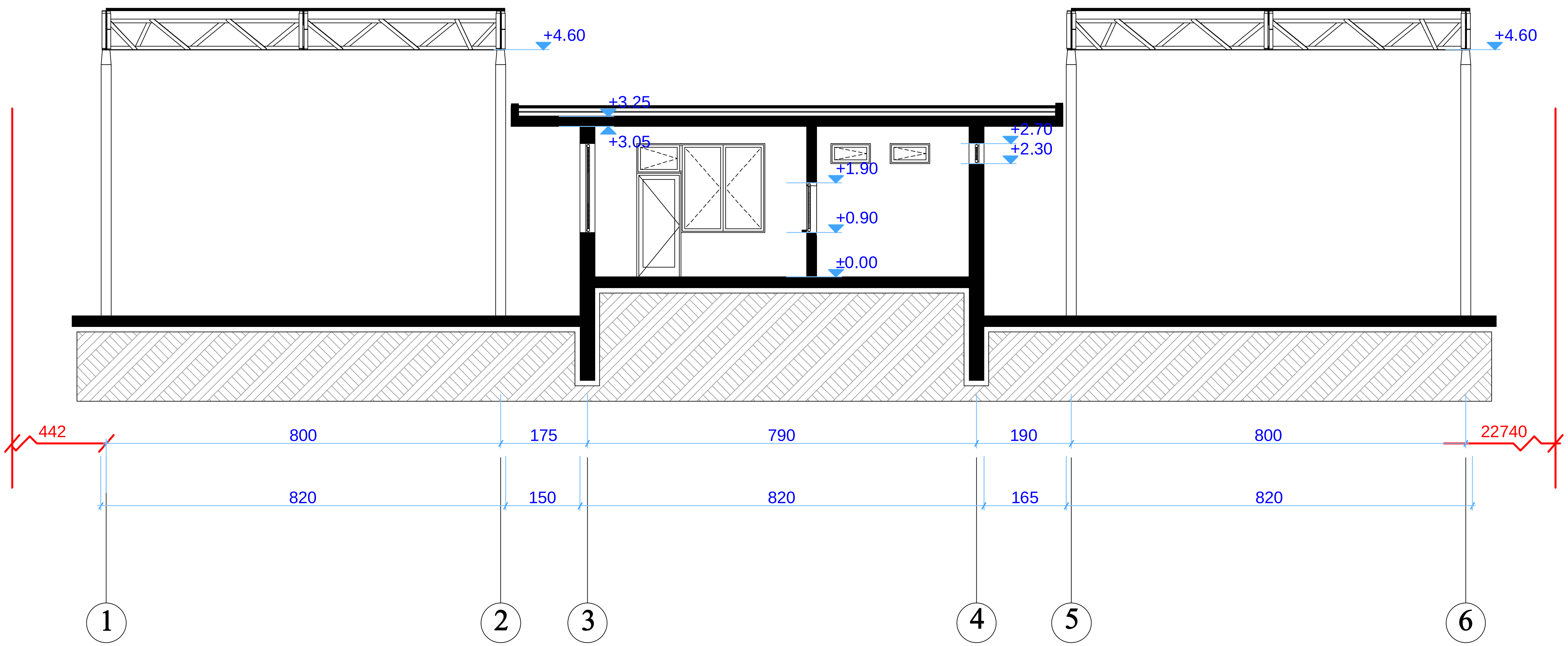

ფორმატი		პროექტის №
A - 3		

ექსპლოატაცია

შენიშვნები NOTES

დამკვეთი CLIENT	შოთა რეხვიაშვილი
პროექტი PROJECT	არსებული ავტოსადგომის რეკონსტრუქციის პროექტი
მისამართი ADDRESS	ქ.თბილისი კაიროს ქ.№ 81

თანამდებობა	გვარი	ხელმოწერა
პრ. ავტორი	ა.მიქუჭაძე	
პრ. ავტორი	ე.ცქვიტინიძე	
დაამუშავა	თ.ჯანაშვილი	

შ/პ "არჩილ მიქუჭაძე"
ს/კ 01019012603

საპროექტო წინადადება

მაშტაბი SCALE	თარიღი DATE OF ISSUE 01/05/2012წ
1:100	ნახაზი DRVG. შ.№1 ჭრილი 1-1
სტადია STAGE	ფურც. PAGES / სულ ALL
არქ. პროექტი	

ფორმატი		პროექტის №
A - 3		

ექსპლიკაცია

შენობა №1 გამშვები პუნქტი
ჭრილი 2-2(საპროექტო)

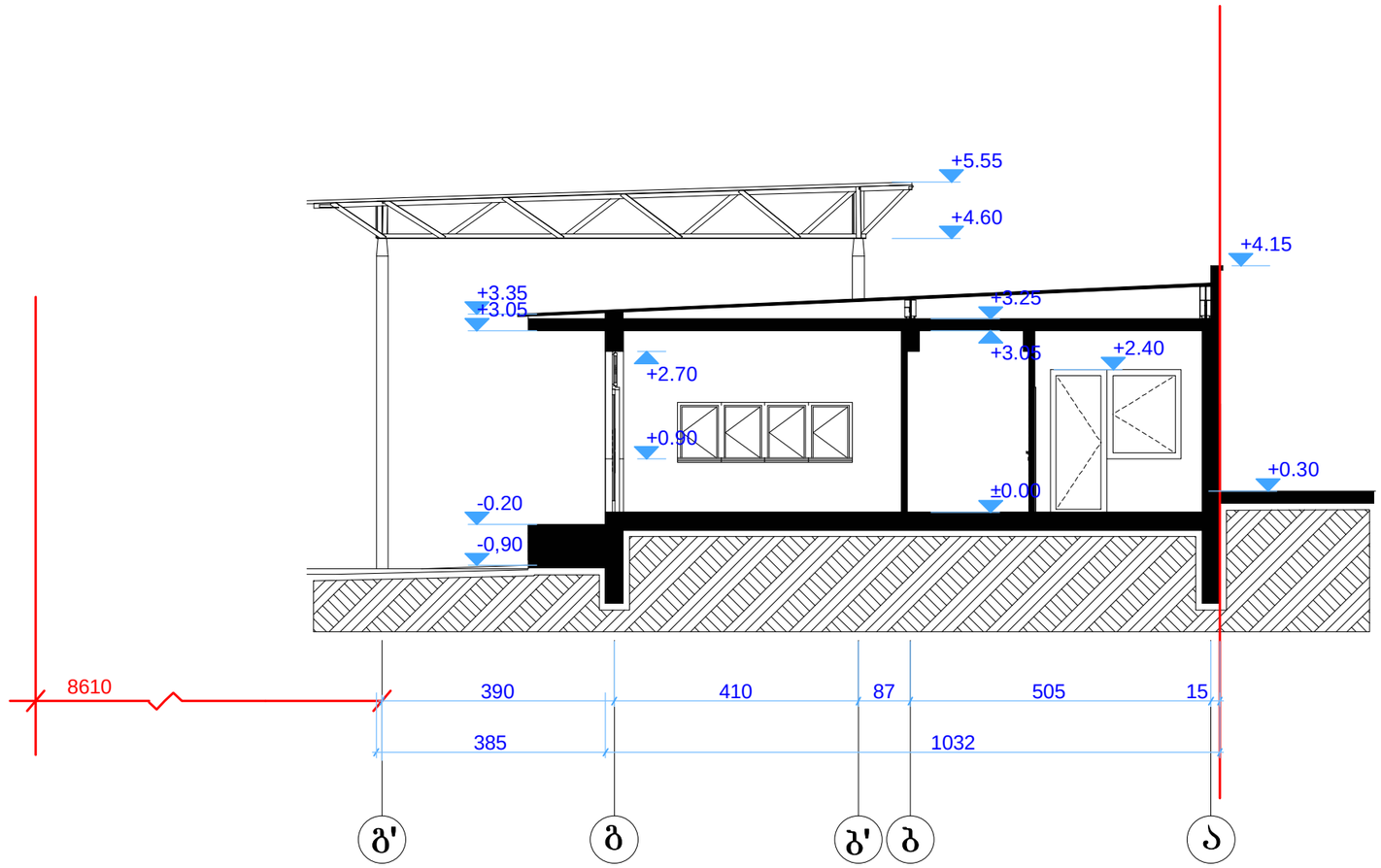

შენიშვნები NOTES

დამკვეთი CLIENT	შოთა რეხვიაშვილი	
პროექტი PROJECT	არსებული ავტოსადგომის რეკონსტრუქციის პროექტი	
მისამართი ADDRESS	ქ.თბილისი ჯაიროს ქ.№ 81	
თანამდებობა	გვარი	ხელმოწერა
პრ. ავტორი	ა.მიქუჭაძე	
პრ. ავტორი	ე.ცქვიტინიძეი	
დაამუშავა	თ.ჯანაშვილი	

შპს "არჩილ მიქუჭაძე"
ს/კ 01019012603

საპროექტო წინადადება

მასშტაბი SCALE	თარიღი DATE OF ISSUE	01/05/2026
1:100	ნახაზი	DRVG.
	შ.№1 ჭრილი 2-2	
სტადია STAGE	ფურც. PAGES	სულ ALL
არქ. პროექტი		

შენობა № 2 ბენზინგასამართი
ჭრილი 1-1(საპროექტო)

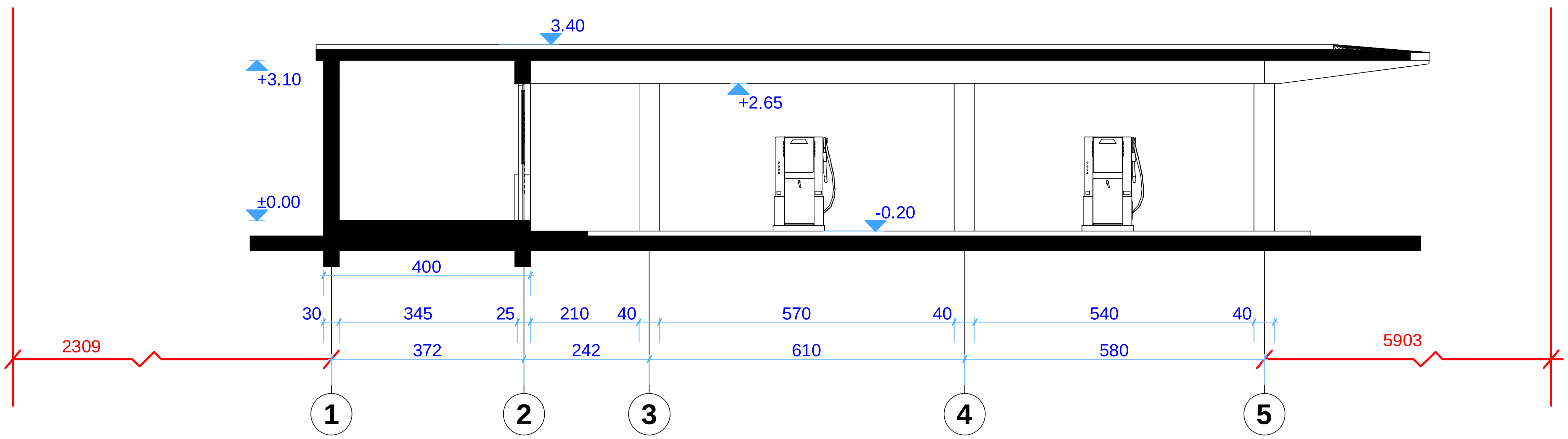

ფორმატი		პროექტის №
A - 3		

ექსპლიკაცია

შენიშვნები	NOTES

დამკვეთი CLIENT	შოთა რეხვიაშვილი
პროექტი PROJECT	არსებული ავტოსადგომის რეკონსტრუქციის პროექტი
მისამართი ADDRESS	ქ.თბილისი კაიროს ქ.№ 81

თანამდებობა	გვარი	ხელმოწერა
პრ. ავტორი	ა.მიქუჭაძე	
პრ. ავტორი	ე.ცქვიტინიძე	
დაამუშავა	თ.ჯანაშვილი	

შ/პ "არჩილ მიქუჩაძე"
ს/კ 01019012603

საპროექტო წინადადება

მაშტაბი SCALE	თარიღი DATE OF ISSUE 01/05/20126
1:100	ნახაზი DRVG. შ.№2 ჭრილი 1-1

სტადია STAGE	ფურც. PAGES	სულ ALL
არქ. პროექტი		

შენობა № 3 სანკვანძი
ჭრილი 1-1 (საპროექტო)

ჭრილი 1-1

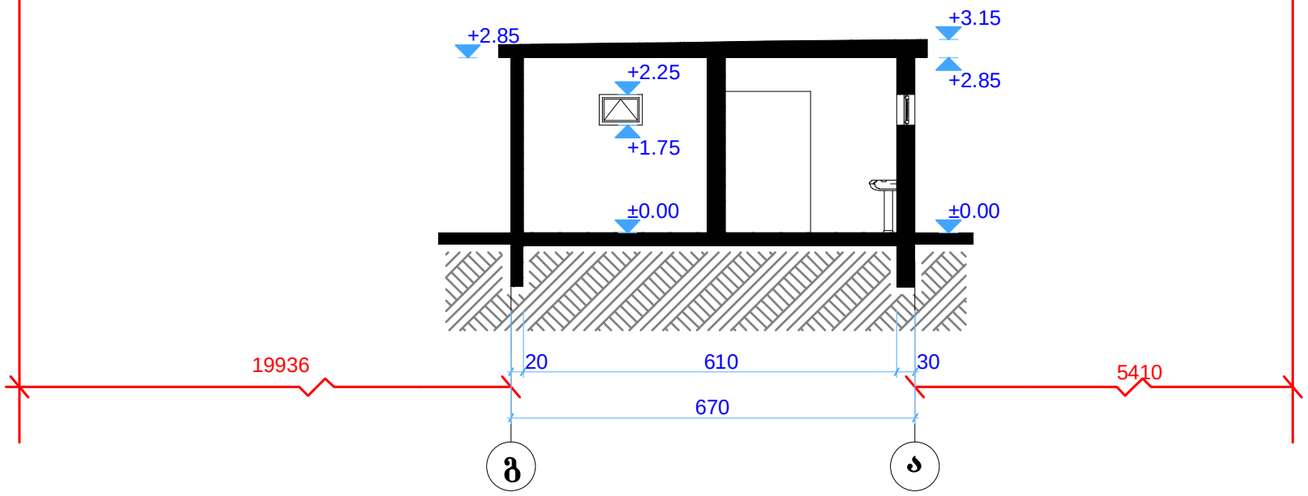

ფორმატი ფორმ		პროექტის № რიგით №
A - 3		

ექსპლიკაცია

შენიშვნები NOTES

დამკვეთი CLIENT	შოთა რეხვიაშვილი	
პროექტი PROJECT	არსებული ავტოსადგომის რეკონსტრუქციის პროექტი	
მისამართი ADDRESS	ქ.თბილისი ჯაიროს ქ.№ 81	
თანამდებობა	გვარი	ხელმოწერა
პრ. ავტორი	ა.მიქუჭაძე	
პრ. ავტორი	ე.ცქვიტინიძეი	
დაამუშავა	თ.ჯანაშვილი	

შპს "არჩილ მიქუჭაძე"
ს/კ 01019012603

საპროექტო წინადადება

მასშტაბი SCALE	თარიღი DATE OFISSUE 01/05/2012ნ
1:100	ნახაზი DRVG. შ.№ 3 ჭრილი 1-1
სტადია STAGE	ფურც. PAGES / სულ ALL
არქ. პროექტი	

შენობა №4 ოფისი

ჭრილი 1-1 (საპროექტო)

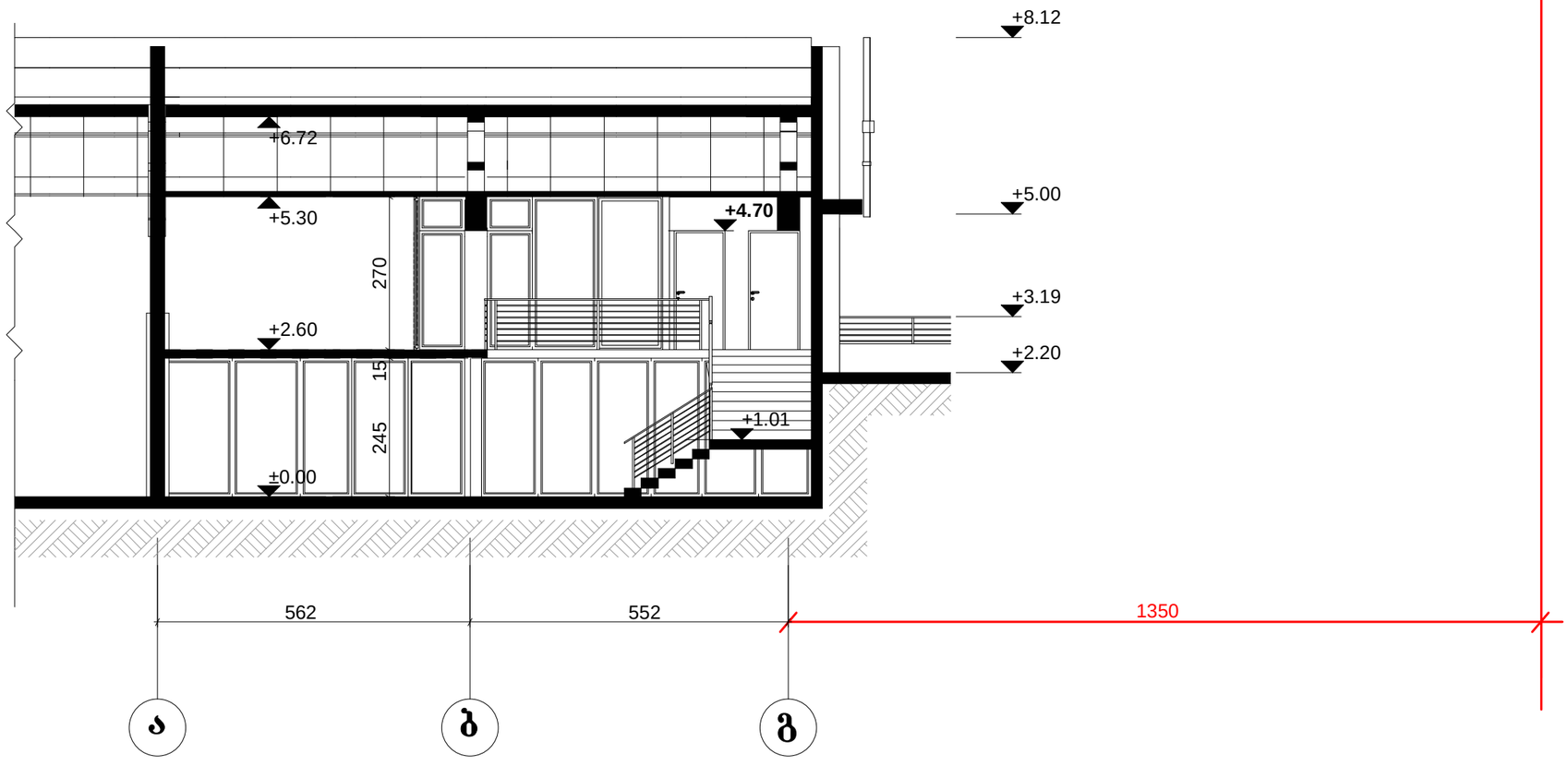

ფორმატი ფორმ		პროექტის № რიგით №
A - 3		

ექსპლიკაცია

შენიშვნები NOTES

დამკვეთი CLIENT	შოთა რეხვიაშვილი	
პროექტი PROJECT	არსებული ავტოსადგომის რეკონსტრუქციის პროექტი	
მისამართი ADDRESS	ქ.თბილისი ჯაიროს ქ.№ 81	
თანამდებობა	გვარი	ხელმოწერა
პრ. ავტორი	ა.მიქუჭაძე	
პრ. ავტორი	ე.ცქვიტინიძეი	
დაამუშავა	თ.ჯანაშვილი	

შპს "არჩილ მიქუჭაძე"
ს/კ 01019012603

საპროექტო წინადადება

მასშტაბი SCALE	თარიღი DATE OF ISSUE	01/05/2012წ
1:100	ნახაზი DRVG.	შ.№4 ჭრილი 2-2
სტადია STAGE	ფურც. PAGES	სულ ALL
არქ. პროექტი		

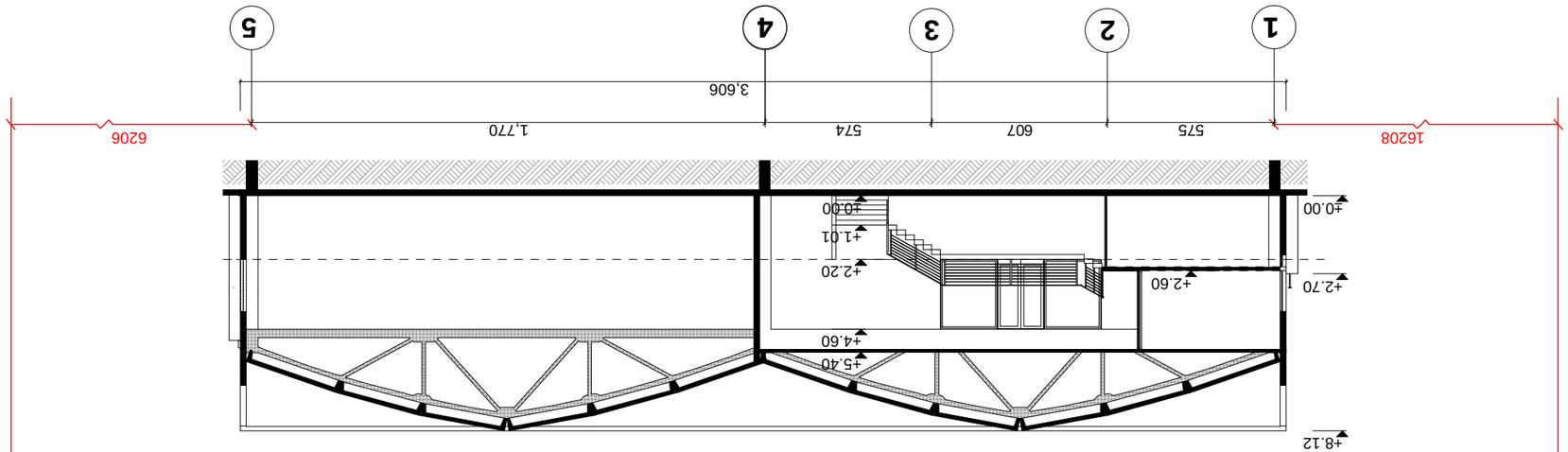

ԱՂԲՅԱՒ Ն֊4 ՄՅՅՈՒՈ ՀԱՒԱՄԱՐԲ

ՅԱՏՄՈ 2-2
(ԱՆՁՆԱՄԱՍՆ ԱՇՆՈՒԹՅԱՆ)

ՊՊՈՒՆԿՈՒԹՅԱՆ Ն֊	ՀԱՏՈՐԱԿԱՆ ՀԱՄԱՐ
Ա - 3	ՊԱՏՎԵՐԻ ՀԱՄԱՐ
ՀԱՄԱՐԱԿԱՆ ՀԱՄԱՐ	

ՆՇՈՒՄՆԵՐ	NOTES

ՊԱՏՎԻՐԱՏՈՒ	ՀԱՃԱԽՈՐԴ
ՀԱՍՑԵ	ՀԱՍՑԵ
ՀԱՍՑԵ	ՀԱՍՑԵ
ՀԱՍՑԵ	ՀԱՍՑԵ