მშენებლობის ორგანიზაციის პროექტი

სამრეწველო დანიშნულების შენობების დემონტაჟი

12.ქ.თბილისი, მოსკოვის გამზ.№13 (მიწის ნაკვეთის ს/კ 01.17.12.003.035) შენობა-ნაგებობები №02/2, 03/1, 06/2, 08/2, 09/1, 14/1, 15/1, 16/1, 17/2

შპს "ოპტიმუსის
დირექტორი:
გ.ჭანკვეტაძე

შპს "ოპტიმუსი"

თბილისი 2015წ

მშენებლობის ორგანიზაციის პროექტი

შინაარსი

I განმარტებითი ბარათი

1. საერთო ნაწილი – ქ.თბილისი, მოსკოვის გამზ.№13 (მიწის ნაკვეთის ს/კ 01.17.12.003.035) შენობა-ნაგებობები №02/2, 03/1, 06/2, 08/2, 09/1, 14/1, 15/1, 16/1, 17/2
2. მშენებლობის პირობების დახასიათება – სადემონტაჟო სამუშაოები;
3. სამშენებლო ობიექტის დახასიათება და ტექნიკურ-ეკონომიკური მაჩვენებლები
4. სამშენებლო მოედნის ორგანიზაცია;
5. სამუშაოთა წარმოების წესები და მეთოდები;
6. მშენებლობის ხანგრძლივობის დადგენა;
7. უსაფრთხოების ტექნიკა – დაცული იქნას უსაფრთხოების ტექნიკა
8. გარემოს დაცვის ღონისძიებები;
9. ძირითადი სამშენებლო მანქანებისა და სატრანსპორტო საშუალებების მოთხოვნილებათა უწყისი

II ძირითადი სამშენებლო მანქანებისა და სატრანსპორტო საშუალებების მოთხოვნილებათა უწყისი

თვითმცლელი, ძარიანი და სპეცავტოტრანსპორტი;

III გამოყენებული ლიტერატურა

კრებული – სამახსოვრო ძართულ ენაზე –მოქმედი სამშენებლო ნორმებისა და წესების ამონაკრები. ურბანიზაციისა და მშენებლობის სამინისტროს გამოცემა თბილისი 1987წ.

შ.ბაძანიძე, მ.ლორთქიფანიძე – ტექნიკური ზედამხედველობა მშენებლობაზე. ქ,თბილისი 2006წ.

სნ და წ 3.01.01.85* "სამშენებლო საქმიანობის წარმოება"



სნ და წ III-4-80* – " ტექნიკური უსაფრთხოება მშენებლობაში"

IV მშენებლობის წარმოების გრაფიკი

გრაფიკული ნაწილი (მ.ო.პ.-1; მ.ო.პ.-2)

I განმარტებითი ბარათი

1. საერთო ნაწილი

10. მშენებლობის ორგანიზაციის პროექტის დამუშავებას საფუძვლად დაედო შემდეგი მონაცემები: მიწის ნაკვეთის მესაკუთრის – შპს "ქაშანური"–ს ხელმძღვანელობის მოთხოვნა მის კუთვნილ მიწის ნაკვეთზე (მიწის ნაკვეთის ს/კ 01.17.12.003.035) შენობა-ნაგებობების №02/2, 03/1, 06/2, 08/2, 09/1, 14/1, 15/1, 16/1, 17/2 დემონტაჟი.

– დავალება პროექტირებაზე;

– პროექტით მიღებული არქიტექტურული და კონსტრუქციული გადაწყვეტები;

– მშენებლობის რაიონის სიტუაციური და საკადასტრო გეგმა;

ა) მშენებლობის ორგანიზაციის პროექტი შესრულებულია მოქმედი სამშენებლო ნორმების, წესების და სახელმწიფო სტანდარტების (მათ შორის ხანძარსაწინააღმდეგო უსაფრთხოების) შესაბამისად. ნორმატიული დოკუმენტის ჩამონათვალი მოცემულია III თავში (გამოყენებული ლიტერატურა), აგრეთვე შესაბამის თავებში და ქვეთავებში.

2. სადემონტაჟო ობიექტების პირობების დახასიათება

11. სადემონტაჟო სამუშაოებისთვის განკუთვნილი ტერიტორია მდებარეობს ქ. თბილისი, მოსკოვის გამზ. ქ.№13 საკადასტრო გეგმაზე აღნიშნული შენობა № 03/1, 09/1, 14/1, 15/1, 16/1, ერთსართულიანია, ხოლო 02/2, 06/2, 08/2, 17/2 ორსართულიანი.



№14/1 შენობა წარმოადგენს ტიპიური სამრეწველო დანიშნულების კარკასის მძონე ნაგებობას, მზიდი კარკასი გადაწყვეტილია რკ/ბეტონის ანაკრები კომსტრუქციებით;

№09/1 შენობა მექანიკური საამძროს შუნქციის მძონე ნაგებობაა;

№15/1 და 05/1 შენობები წარმოადგენენ დამხმარე ნაგებობებს;\

№06/2 შენობა დაუსრულებელ მდგომარეობაშია, თავის დროზე ის მოისაზრებოდა საერთო სასადილოს შუნქციის მძონე ნაგებობად;

№02/2 08/2 16/1 17/2 შენობები წარმოადგენს საამძრო დანიშნულების სამრეწველო ტიპის ნაგებობას;

3.სადემონტაჟო ობიექტების დახასიათება და ტექნიკურ-ეკონომიკური მაჩვენებლები.

საპროექტო ნაგებობები წარმოადგენს არა სასოფლო-სამეურნეო მიწის ნაკვეთზე განთავსებული სამრეწველო-საწარმოო დანიშნულების მძონე ობიექტებს.

შენობების მზიდი ელემენტები განხორციელებულია შემდები კონსტრუქციებისგან:

№14/1 შენობა ცალკე მდგომია გებმაში მართკუთხა ფორმის, მისი მზიდი კარკასი წარმოადგენს ტიპიურ სამრეწველო დანიშნულების მძონე ანაკრები კონსტრუქციებით აწყობილ ნაგებობას, სვეტები ანაკრები რკ/ბეტონისაა და ორ რიგად გრძივადაა განთავსებული, შენობის გადახურვა გამხორციელებულია რკ/ბეტონის 24მ. სიგრძის მალიანი ანაკრები წამწეებით, რომლებზეც მოწყობილია სახურავი – გადახურვის ანაკრები ფილებით (ე.წ. ПКЖ) კედლების შემავსებლები არ ფიქსირდება, ის თავის დროზე მოხსნილია და დარჩენილია მხოლოდ მზიდი ჩონჩხედი. შენობაში მოწყობილია სამსენებლო მასალის საწყობები, რომლებიც ერთმანეთისგან ბეტონის ფილების ტიხრებითაა გამოყოფილი.

საძრიკვლები: – წერტილოვანი – რკინაბეტონის.

კარკასი – ანაკრები რკ/ბეტონის სვეტები, ანაკრები რკ/ბეტონის წამწეები.

გადახურვა – გადახურვის ანაკრები ფილებით (ე.წ. ПКЖ)

კედლების შემავსებლები – არ ფიქსირდება;

№09/1 შენობა ცალკე მდგომია გებმაში მართკუთხა ფორმის

დანიშნულება – ყოფილი მექანიკური საამძრო

საძირკვლები – რკ/ბეტონის ლენტური,

კარკასი – მზიდკედლებიანი ტიპის, კოლონები ამოყვანილია წითელი აგურით.

კედლის შემავსებლები – წითელი აგური;

გადახურვა – ლითონის გოფრირებული შურცლოვანა.

შპს "ოპტიმუსი" OPTIMUS ოპტიმუსი 404420998 GEORGIA. "OPTIMUS" LTD

№10/1 შენობა მომიჯნავეა შენობა 08/2-ს და გამოყოფილია მისგან ტემპერატურული ნაკერით.

შენობა გებმაში მართკუთხა ფორმისაა.

დანიშნულება – დამხმარე სათავსო;

საძრიკვლები: – ლენტური – რკინაბეტონის.

კარკასი – მზიდკედლებიანი ტიპის,

კედლები – სილიკატური და წითელი აგურის შერეული;

გადახურვა – გადახურვის რკ/ბრტონის ფილები,

№03/1 შენობა მიშენებულია შენობა 02/2-ზე და მომიჯნავეა №01/3-ის, ამასთან 01/3-შენობისგან გამოყოფილია ტემპერატურული ნაკერით და შესაბამისი ცალკე საძირკვლით. შენობა გებმაში მართკუთხა ფორმისაა.

დანიშნულება – დამხმარე სათავსო;

საძრიკვლები: – ლენტური – რკინაბეტონის.

კარკასი – მზიდკედლებიანი ტიპის,

კედლები – სილიკატური და წითელი აგურის შერეული;

გადახურვა – გადახურვის რკ/ბრტონის ფილები,

№15/1 შენობა ანალოგიურად, როგორც №03/1 შენობა, მიშენებულია შენობა 02/2-ზე და მომიჯნავეა №01/3-ის, ამასთან 02/3-შენობისგან გამოყოფილია ტემპერატურული ნაკერით და შესაბამისად ცალკე საძირკვლით. გებმაში მართკუთხა ფორმისაა.

დანიშნულება – დამხმარე სათავსო;

საძრიკვლები: – ლენტური – რკინაბეტონის.

კარკასი – მზიდკედლებიანი ტიპის,

კედლები – სილიკატური და წითელი აგურის შერეული;

გადახურვა – გადახურვის რკ/ბრტონის ფილები,

№06/2 შენობა ცალკე მდგომია და დაუსრულებელ მდგომარეობაშია. გებმაში მართკუთხა ფორმისაა.

დანიშნულება – თავის დროზე მოისაზრებოდა როგორც ქარხნის საერთო სასადილო

საძირკველი –წერტლოვანი რკ/ბეტონის, შეკრული რანდკოჭებით;

კარკასი – რკ/ბეტონის მონოლითური სვეტები და რიგელები ფიქსირდება ანაკრები კონსტრუქციებიც;

კედლები – სილიკატური აგური წვრილი ბეტონის ბლოკის ჩანართებით.

გადახურვა – რკ/ბეტონის ღრუტანიანი ფილები, 2-ე სართული გადახურვა ნაწილობრივადაა შესრულებული;

№02/2, 08/2, 16/1, 17/2 შენობა გებმაში მართკუთხედი ფორმისაა. 02/2, 15/01 და 03/1 ერთი ნაწილით ემიჯნება შენობა №01/3-ს. 08/2 ემიჯნება შენობები:16/1 და 17/2



დანიშნულება – კერამიკის ქარხანა სხვადასხვა დანიშნულების საამქროებითა და სათავსოებით, რომელზეც თავის დროზე მიშენებულია დამხმარე სათავსოები;

საძირკველი – ლენტური რკ/ბეტონის;

კარკასი – მზიდკედლებიანი ნაგებობა;

კედლები – წითელი აგურის, სილიკატური აგურის და წვრილი ბეტონის ბლოკების ჩანართებით;

გადახურვები – სართულშუა გადახურვა გაძლიერებული რკ/ბეტონის კესონური ფილებით.

სახურავი – შერეული ტიპის, როგორც რკ/ბეტონის ანაკრები ფილებით, ასევე ხის კონსტრუქციებზე თუნუქის ბურულით.

სამშენებლო მოედნის ორგანიზაცია

ა) სამშენებლო მოედნის ორგანიზაცია- გულისხმობს სამშენებლო წარმოების მომზადებას საინჭინრო თვალსაზრისით სნ და წ 3.01.01 – 85 №1 და №2 დებულებების მიხედვით.

ბ) სამშენებლო – სამუშაოთა წარმოებისას აუცილებელია უსაფრთხოების და ხანძარ საწინააღმდეგო ღონისძიებების დაცვა. ამ მიზნით მუშა მოსამსახურეებზე უნდა ჩატარდეს ინსტრუქტაჟი გამოცდების ჩატარებით.

გ) წარმოდგენილი მოპ – I მოცულობითა და შინაარსით შეესაბამება სნ და წ 5.03.01 – 43 №1.15 მოთხოვნილებებს საძალაძო განაშენიანებაში სამუშაოთა წარმოების თაობაზე.

3. სამუშაოთა წარმოების წესები და მეთოდები

1. მოსამზადებელი სამუშაოები:

მოსამზადებელი სამუშაოებით იწყება სადემონტაჟო ციკლი

ტერიტორიის გასუფთავება,

2. სადემონტაჟო სამუშაოების დაწყება სახურავიდან ქვემოთ,
3. დროებითი წყლის გამამყვანების, კანალიზაციის მოწყობა.
4. სამშენებლო მოედნის ელ. მომარაგების მოწყობა;

ა) სამუშაოთა წარმოების უწყვეტობისა და ტექნოლოგიების უზრუნველსაყოფად აუცილებელია სამშენებლო მოედნის აღჭურვა ცხრილში ჩამოთვლილი (II თავი) მანქანა – მექანიზმებით, ინსტრუმენტებითა და დანადგარებით.

ბ) სამდეონტაჟო სამუშაოების პროცესში და საინჭინრო ქსელების გაყვანისას სამშენებლო ორგანიზაციამ უნდა განახორციელოს შენობისა და ნაგებობის გეომეტრიული პარამეტრების გეოდეზიური კონტროლი.

4. მშენებლობის ხანგრძლივობის დადგენა



სამუშაოების ხანგრძლივობისა და სადემონტაჟო სამუშაოების წარმართვის თავლსაზრისით ობიექტი – მოცულობითი და კონსტრუქციული გადაწყვეტითი სირთულის მიხედვით ნაკლებად რთული კატეგორიისაა.

მშენებლობის ხანგრძივობის დასადგენად ვსარგებლობთ სნ და 5.03.01 – 43 (ხანგრძლივობის ნორმები) გამოყენებით (მონუმენტი) სამონტაჟო სამუშაოების ხანგრძლივობას ვადგენთ T=12 თვეს

გვ. 4 პ. 17 მიხედვით 8 ბალიანი სეისმურობის გათვალისწინებით (იხილეთ მშენებლობის წარმოების გრაფიკი).

7 უსაფრთხოების ტექნიკა

ა) უცხო პირთა, აგრეთვე სადემონტაჟო ოპერაციებში დაუსაქმებელი მუშა მომსახურეთა ყოფნა სამშენებლო მოედანზე დაუშვებელია.

ბ) მუშა – მომსახურე პერსონალს უნდა ჩაუტარდეს ინსტრუქტაჟი მშენებლობაზე უსაფრთხოების ტექნიკის უზრუნველყოფის საკითხებზე, ასევე ტარდება გამოცდაც.

გ) სამუშაოთა წარმოების უზრუნველყოფისათვის და ტექნოლოგიების უზრუნველსაყოფად ასევე აუცილებელია მშენებლობის აღჭურვა განმარტებით ბარათში მოცემული ცხრილის მიხედვით, მანქანა – მექანიზმებით, ინსტრუმენტებით და დანადგარებით.

დ) მომუშავეთა შორის უსაფრთხოების ღონისძიებები უნდა იყოს დაცული სამშენებლო – სადემონტაჟო სამუშაოთა წარმოების ყველა ეტაპზე, თანახმად სნ და წ III – 4 – 80 (უსაფრთხოების ტექნიკა მშენებლობაში) და სხვა ნორმატიულ – საკანონმდებლო დოკუმენტების მითითებების შესაბამისობით. მათგან ყურადღება მახვილდება შემდეგზე:

1. სამუშაო ადგილები მუშაობის პირობებისა და ტექნოლოგიურობის გათვალისწინებით უზრუნველყოფილი უნდა იყოს კოლექტიური დაცვისა და სიგნალიზაციის საშუალებით.
2. ადვილად აალებადი სამღებრო, საიზოლაციო და სხვა მასალების აბრეთვე მომწამლავი ნივთიერებების დღიური რაოდენობა სამუშაოთა წარმოების ზონაში არ უნდა აღემატებოდეს იმავე დღიური რაოდენობის მოთხოვნილებების შესაბამისობას.
3. მასალებისა და ნაკეთობების დასაწყობება უნდა მოხდეს მათზე ტექნოლოგიურ პირობათა გათვალისწინებით; ამავე დროს ისინი უნდა დაეწყოს მოსწორებულ ადგილზე, რომ მათი მოცურება არ მოხდეს.
4. ელექტრო უსაფრთხოების წესები ჩამოყალიბებულია სახსტანდარტში 12.1.0.13-88. ელექტრო კარადა უნდა იყოს ჩაკეტილ მდგომარეობაში. ელექტრო კაბელები, ელექტრო სადენები და მოწყობილობები კი იზოლირებული. გაშიშვლებული სადენების გამოყენება აკრძალულია.
5. იკრძალება ვიბრატორის სხვა ადგილზე გადატანა მისი ელექტრო ქსელიდან გამორთვის გარეშე. სამუშაოთა შესრულების შემდეგ ვიბრატორი სუფთავდება და მშრალად იწმინდება.
6. სამშენებლო მოწყობილობათა ჩართვა (საწევლები, მოსახვევები, დანადგარები, ელექტრო შესადუღებელი აპარატები და სხვა) სამენარი



ელექტროქსელში აკრძალულია. თელასის ტექნიკური ზედამხედველობის სამსახურთან შეთანხმებით, ნებადართული სატრანსფორმატორო ქვესადგურებიდან უნდა მოხდეს სამწვერიანი ელექტროკაბელის შემოყვანა დახურულ კარადაში, მრიცხველის დაყენება, საიდანაც ძალოვანი და განათებელი სადენები გაიმართება.

8.ეკოლოგია და ბუნების დაცვის საკითხები

ა) სადემონტაჟო სამუშაოების დაწყება მოხდება ქ. თბილისის მუნიციპალიტეტის ს.ს.ი.პ არქიტექტურის სამსახურის მიერ გაცემული ნებართვის შემდეგ. დემონტაჟი აუცილებელია განხორციელდეს ბუნების დაცვით და ჰაერის გაბინძურების საწინააღმდეგო ღონისძიებების დაცვით.

ბ) გარემოს დაცვის სამსახურის ნებართვის გარეშე მშენებლობის სიახლოვეს იკრძალება მრავალწლიანი ხეებისა და ნარგავების მოჭრა ან განადგურება.

გ) დაუშუშავებელია არსებულ საკანალიზაციო ჭებში ბეტონ და ხსნარ მილსადენების ჩარეცხვა ან მათი დანაგვიანება სამშენებლო ნარჩენებით.

ც) სადემონტაჟო სამუშაოების დამთავრების პერიოდში მოედნიდან სამშენებლო ნაგვის ღიად ჩამოძრა დაუშვებელია, რათა ამ შემთხვევაშიც არ მოხვდეს მტვრის გაბნევა და სელიტებულ ზონაში.



II – ძირითადი სამშენებლო მანქანებისა და სატრანსპორტო საშუალებების მოთხოვნილებათა უწყისი

№	დასახელება	მარკა	რაოდ.ცალი
1	თვითმცლელი, ძარიანი და სპეცავტოტრანსპორტი სხვადასხვა სამშენებლო მასალის და ნარჩენების გასატანად. ბორბლებიანი ავტო-ამწე მუხლუხა ავტო-ამწე (РДК) ექსკავატორი "bobcat".		3 2 1 1
2	პნევმატური მექანიზირებული ჩაქუჩი ე.წ. "კოდალა" პერფორატორი ხელის		1 4
3	ელ. შესადუღებელი აპარატი	კომპ.	2
4	მოძრავი პნევმატური ინსტრუმენტი: საბურღი, ხრახნდამჭერი და სხვა		8
5	სხვადასხვა დანიშნულების ხელის მოწყობილობა-ინსტრუმენტები, ბარები, წერაქვები და სხვა		
მითითებები: რეკომენდირებული მანქანა–დანადგარები და ინსტრუმენტ. მოწყობილობა შესაძლებელია შეიცვალოს ანალოგიური ან უფრო ახალი დანადგარებით.			



შენობა ნაგებობა 09/1









შენობა ნაგებობა 06/2







შენობა ნაგებობა 14/1









შენობა ნაგებობები
08/2, 02/2, 16/1, 17/2













შენობა ნაგებობა №15/1





შენობა ნაგებობა №03/1





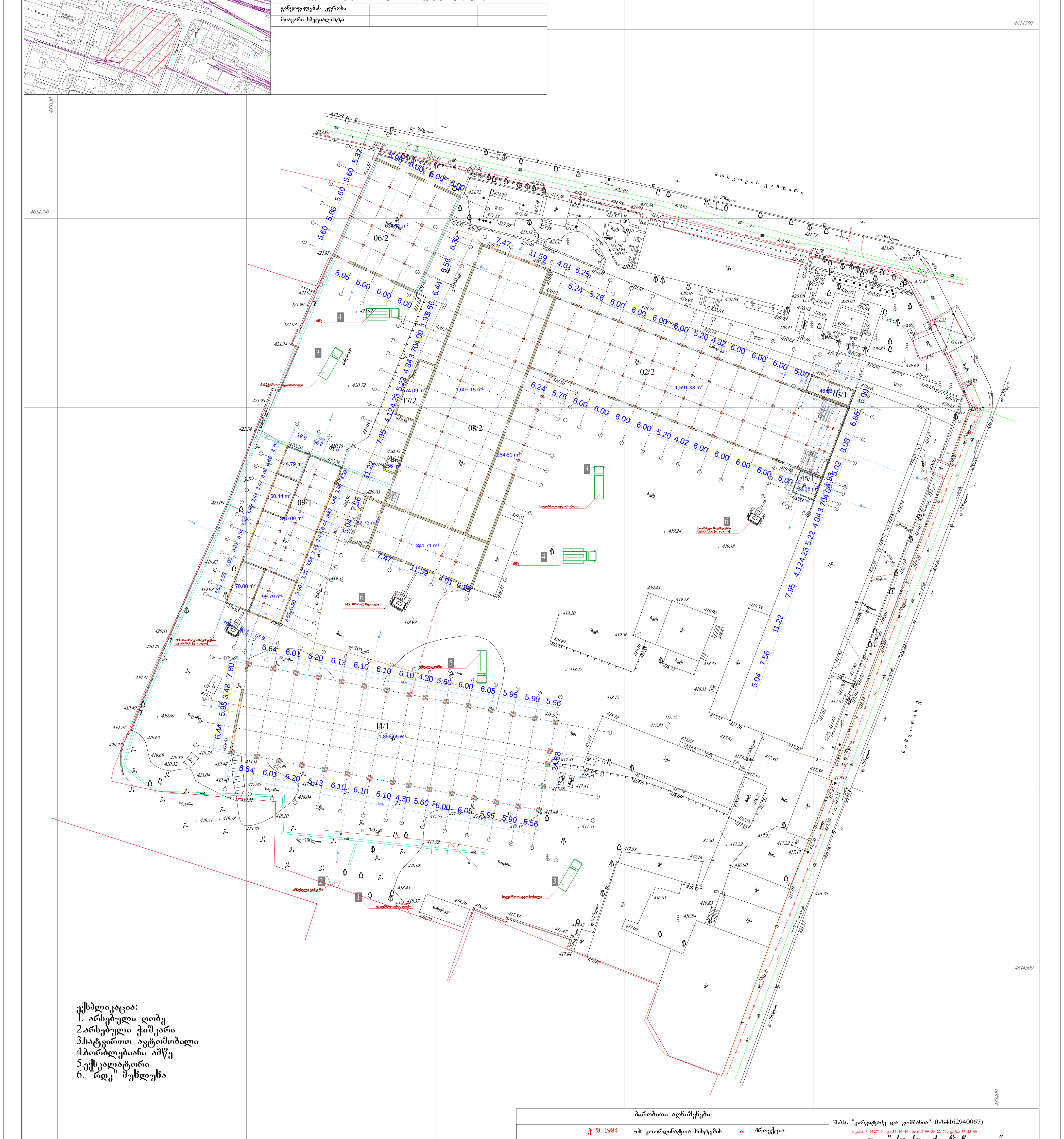

ფორმატი	A-3

დამკვეთი: სააქციო საზოგადოება "ქამანდი"

პირობითი აღნიშვნა:

პროექტის დასახელება:

დემონტაჟი

მისამართი:ქ.თბილისი, გამზირი მოსკოვი, №13

პროექტის ნაწილი:
არქიტექტურული

თანამდებობა	გვარი	ხელმოწერა
დირექტორი	გ. ჭანკვეტაძე	
მთ. არქიტექტორი	ს.ხოფერია	
პრ. ავტორი	ს.ხოფერია	

შემსრულებელი ორგანიზაცია: optimus ოპტიმუსი

ფურცლის დასახელება:

გენგეგმა

თარიღი 2015 წ.	მასშ. 1:1000
ფურცლების რაოდენობა	-
ფურცლის ნომერი №	-

შენობა ნაგებობები 08/2, 02/2, 16/1, 17/2.

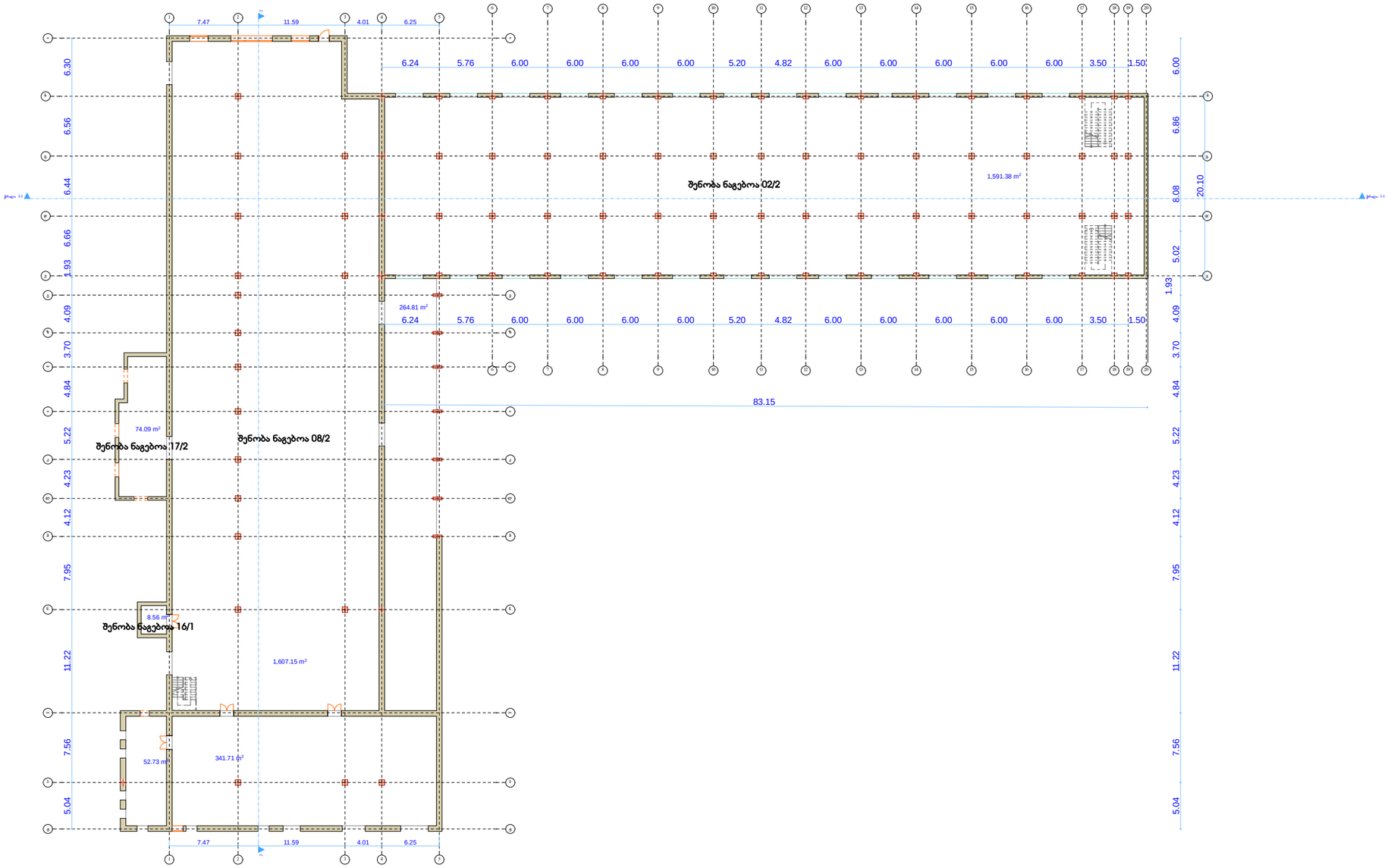

ფორმატი	A-3

დამკვეთი: სააქციო საზოგადოება "ქაშანური"

პირობითი აღნიშვნა:

პროექტის დასახელება:

დემონტაჟი

მისამართი:ქ.თბილისი, გამზირი მოსკოვი, №13 შენობა ნაგებობები 08/2, 02/2, 16/1, 17/2.

პროექტის ნაწილი:
არქიტექტურული

თანამდებობა	გვარი	ხელმოწერა
დირექტორი	გ. ჭანკვეტაძე	
მთ. არქიტექტორი	ს.ხოფერია	
პრ. ავტორი	ს.ხოფერია	

შემსრულებელი ორგანიზაცია: optimus მეთოდი

ფურცლის დასახელება:

შენობა ნაგებობა 01/2-ის გეგმა 0.00 ნიშნულზე

თარიღი 2015 წ.	მასშ. 1:500
ფურცლების რაოდენობა	-
ფურცლის ნომერი №	-

შენობა ნაგებობები 08/2, 02/2, 16/1, 17/2.

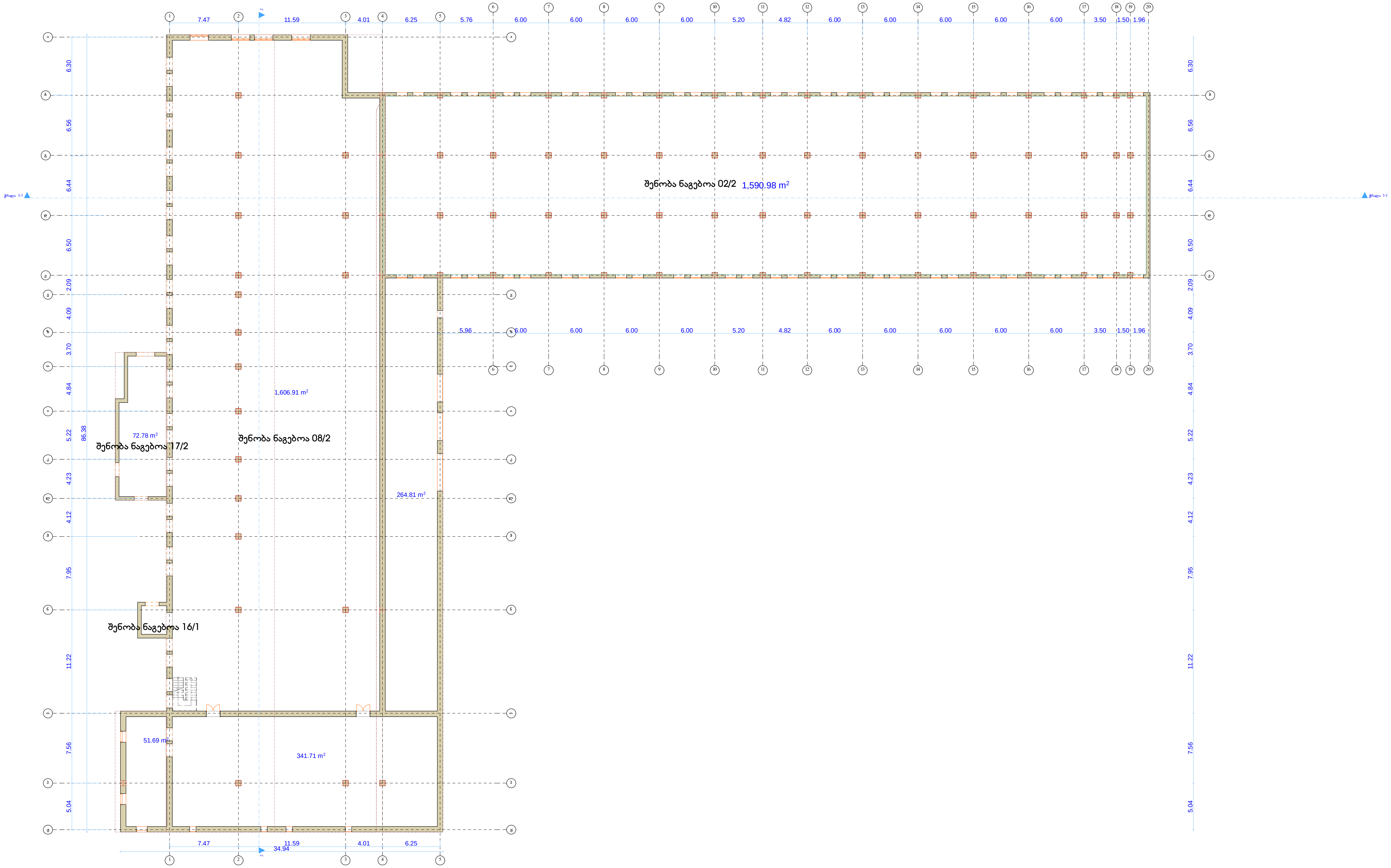

ფორმატი **A-3**

დამკვეთი: სააქციო საზოგადოება "ქაშაური"

პირობითი აღნიშვნა:

პროექტის დასახელება:

დემონტაჟი

მისამართი:ქ.თბილისი, გამზირი მოსკოვი, №13 შენობა ნაგებობები 08/2, 02/2, 16/1, 17/2.

პროექტის ნაწილი: არქიტექტურული

თანამდებობა	გვარი	ხელმოწერა
დირექტორი	გ. ჭანკვეტაძე	
მთ. არქიტექტორი	ს.ხოფერია	
პრ. ავტორი	ს.ხოფერია	

შემსრულებელი ორგანიზაცია

ფურცლის დასახელება:

შენობა ნაგებობა 01/2-ის გეგმა +4.46 ნიშნულზე

თარიღი 2015 წ.	მასშ. 1:500
ფურცლების რაოდენობა	-
ფურცლის ნომერი №	-

შენობა ნაგებობები 08/2, 02/2, 16/1, 17/2.

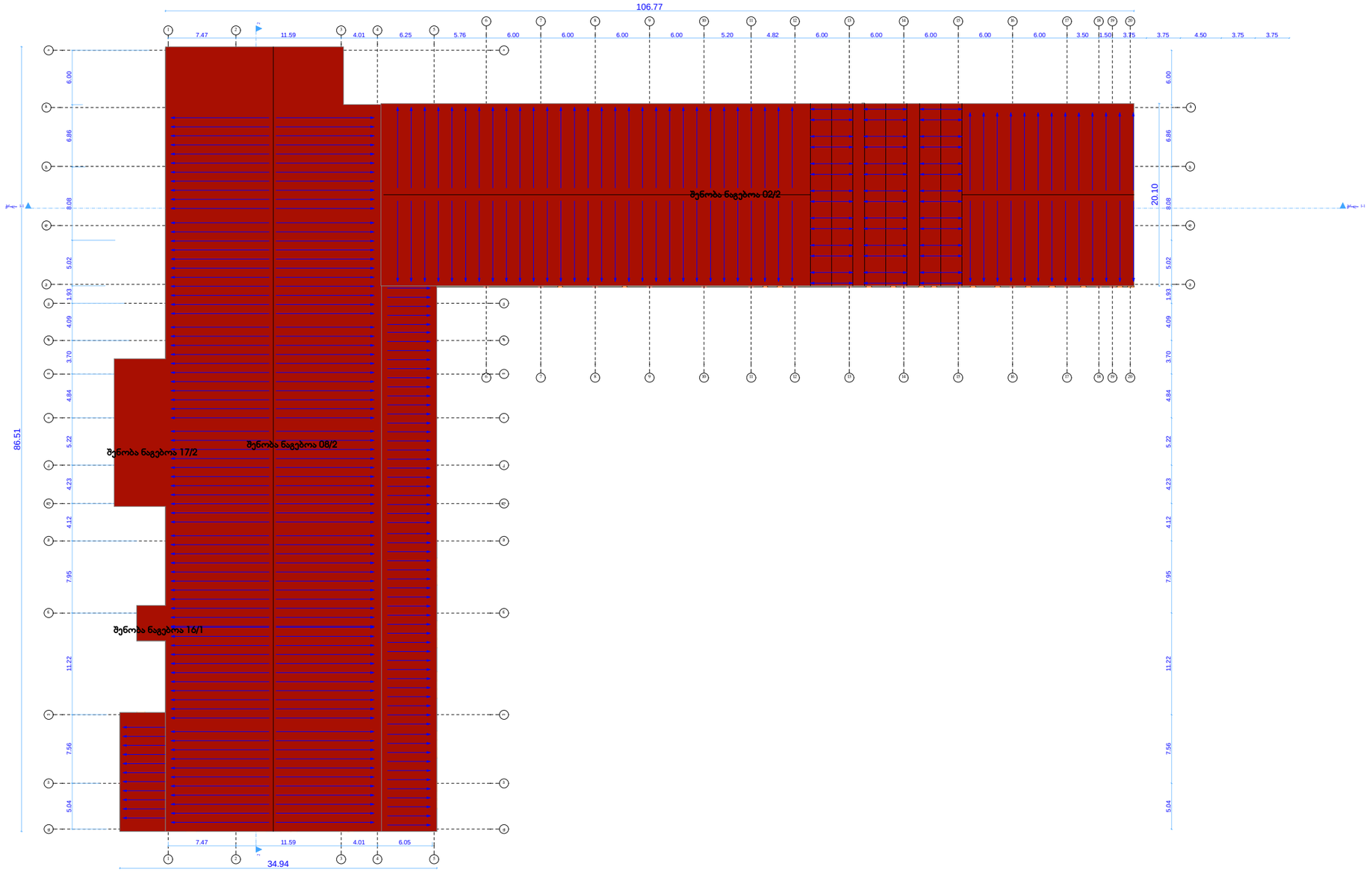

ფორმატი	A-3

დამკვეთი: სააქციო საზოგადოება "ქაშანური"

პირობითი აღნიშვნა:

პროექტის დასახელება:

დემონტაჟი

მისამართი:ქ.თბილისი, გამზირი მოსკოვი, №13 შენობა ნაგებობები 08/2, 02/2, 16/1, 17/2.

პროექტის ნაწილი:
არქიტექტურული

თანამდებობა	გვარი	ხელმოწერა
დირექტორი	**გ. ჭანკვეტაძე**	
მთ. არქიტექტორი	**ს.ხოფერია**	
პრ. ავტორი	**ს.ხოფერია**	
შემსრულებელი ორგანიზაცია	optimus მეთოდი	

ფურცლის დასახელება:

შენობა ნაგებობა 01/2-ის გადახურვის გეგმა

თარიღი 2015 წ.	მასშ. 1:500
ფურცლების რაოდენობა	-
ფურცლის ნომერი №	-

შენობა ნაგებობები 08/2, 02/2, 16/1, 17/2.

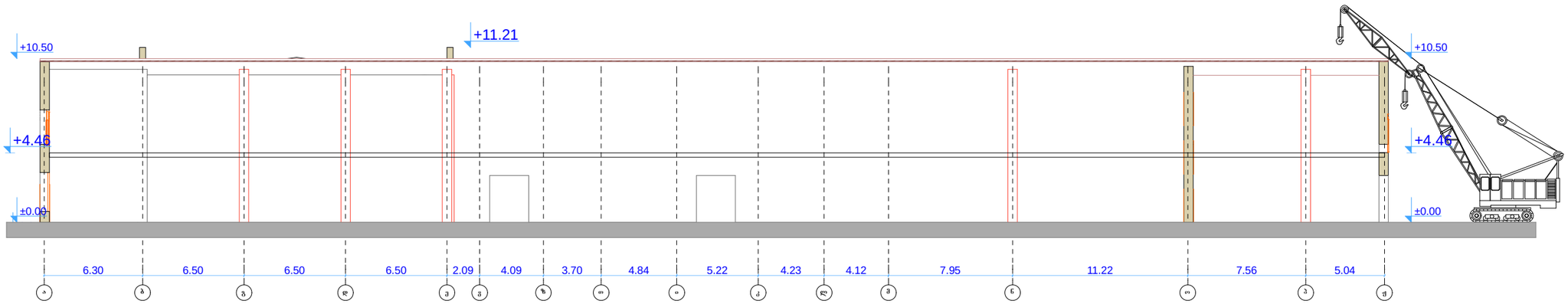

ფორმატი	A-3

დამკვეთი: სააქციო საზოგადოება "ქაშანური"

პირობითი აღნიშვნა:

პროექტის დასახელება:

დემონტაჟი

მისამართი:ქ.თბილისი, გამზირი მოსკოვი, №13 შენობა ნაგებობები 08/2, 02/2, 16/1, 17/2.

პროექტის ნაწილი:
არქიტექტურული

თანამდებობა	გვარი	ხელმოწერა
დირექტორი	გ. ჭანკვეტაძე	
მთ. არქიტექტორი	ს.ხოფერია	
პრ. ავტორი	ს.ხოფერია	

შემსრულებელი ორგანიზაცია: optimus ოპტიმუსი

ფურცლის დასახელება:

ჭრილი 2-2

თარიღი 2015 წ.	მასშ. 1:250
ფურცლების რაოდენობა	-
ფურცლის ნომერი №	-

შენობა ნაგებობები 08/2, 02/2, 16/1, 17/2.

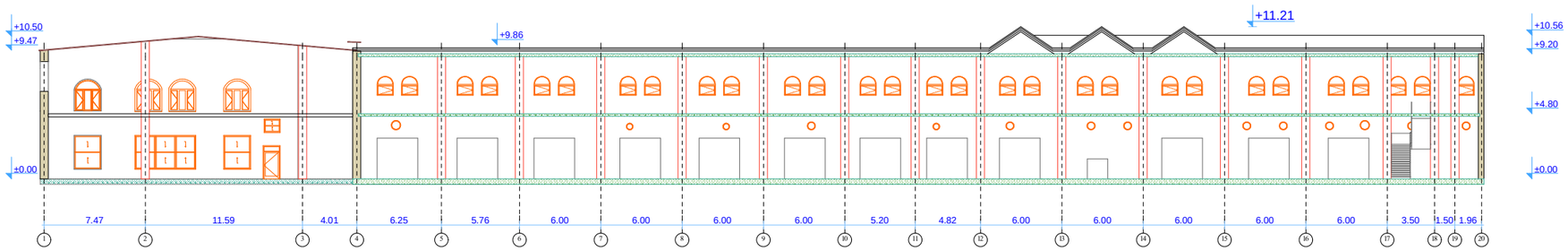

ფორმატი	A-3

დამკვეთი: სააქციო საზოგადოება "ქაშანური"

პირობითი აღნიშვნა:

პროექტის დასახელება:

დემონტაჟი

მისამართი:ქ.თბილისი, გამზირი მოსკოვი, №13 შენობა ნაგებობები 08/2, 02/2, 16/1, 17/2.

პროექტის ნაწილი:
არქიტექტურული

თანამდებობა	გვარი	ხელმოწერა
დირექტორი	გ. ჭანკვეტაძე	
მთ. არქიტექტორი	ს.ხოფერია	
პრ. ავტორი	ს.ხოფერია	
შემსრულებელი ორგანიზაცია	optimus თბილისი	

ფურცლის დასახელება:

ჭრილი 1-1

თარიღი 2015 წ.	მასშ. 1:400
ფურცლების რაოდენობა	-
ფურცლის ნომერი №	-

შენობა ნაგებობები 08/2, 02/2, 16/1, 17/2.

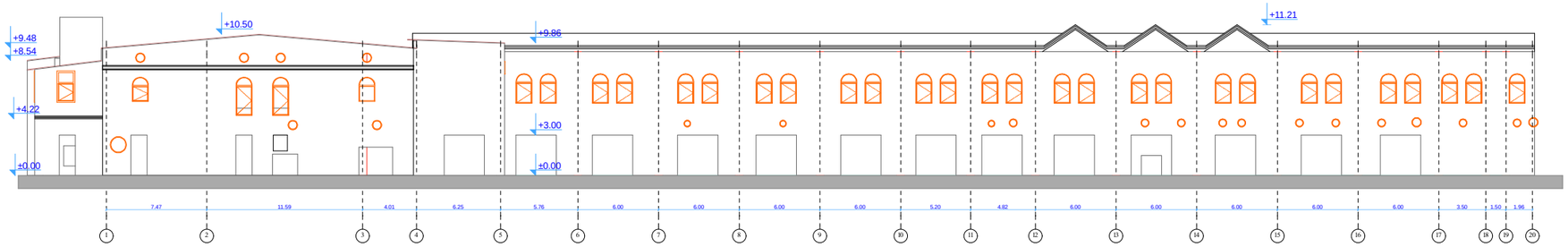

ფორმატი	A-3

დამკვეთი: სააქციო საზოგადოება "ქაშანური"

პირობითი აღნიშვნა:

პროექტის დასახელება:

დემონტაჟი

+10.56
+9.20

მისამართი:ქ.თბილისი, გამზირი მოსკოვი, №13 შენობა ნაგებობები 08/2, 02/2, 16/1, 17/2.

±0.00

პროექტის ნაწილი:
არქიტექტურული

თანამდებობა	გვარი	ხელმოწერა
დირექტორი	გ. ჭანკვეტაძე	
მთ. არქიტექტორი	ს.ხოფერია	
პრ. ავტორი	ს.ხოფერია	
შემსრულებელი ორგანიზაცია	optimus ოპტიმუსი	

ფურცლის დასახელება:

ფასადი 1-24 ღერძებს შორის

თარიღი 2015 წ.	მასშ. 1:400
ფურცლების რაოდენობა	-
ფურცლის ნომერი №	-

შენობა ნაგებობები 08/2, 02/2, 16/1, 17/2.

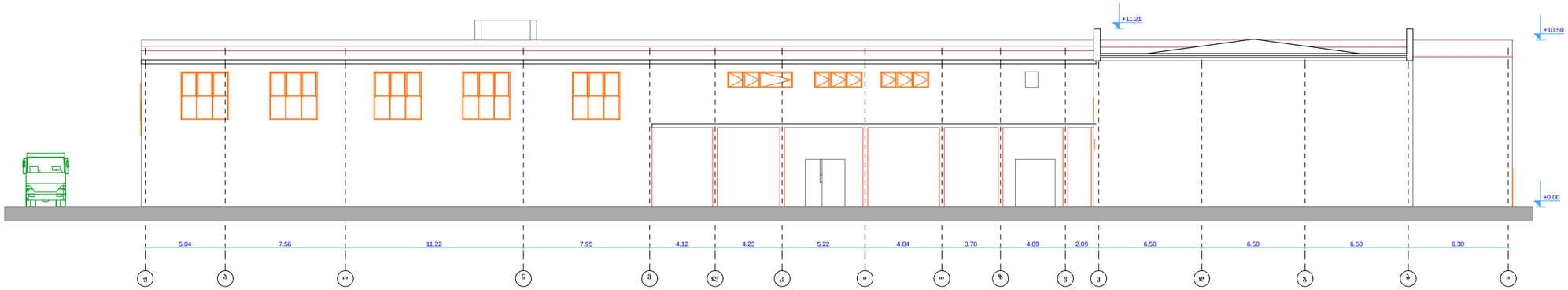

ფორმატი	A-3

დამკვეთი: სააქციო საზოგადოება "ქაშანური"

პირობითი აღნიშვნა:

პროექტის დასახელება:

დემონტაჟი

მისამართი:ქ.თბილისი, გამზირი მოსკოვი, №13 შენობა ნაგებობები 08/2, 02/2, 16/1, 17/2.

პროექტის ნაწილი:
არქიტექტურული

თანამდებობა	გვარი	ხელმოწერა
დირექტორი	გ. ჭანკვეტაძე	
მთ. არქიტექტორი	ს.ხოფერია	
პრ. ავტორი	ს.ხოფერია	
შემსრულებელი ორგანიზაცია	optimus ოპტიმუსი	

ფურცლის დასახელება:

ფასადი ჭ-ა ღერძებს შორის

თარიღი 2015 წ.	მასშ. 1:250
ფურცლების რაოდენობა	-
ფურცლის ნომერი №	-

შენობა ნაგებობები 08/2, 02/2, 16/1, 17/2.

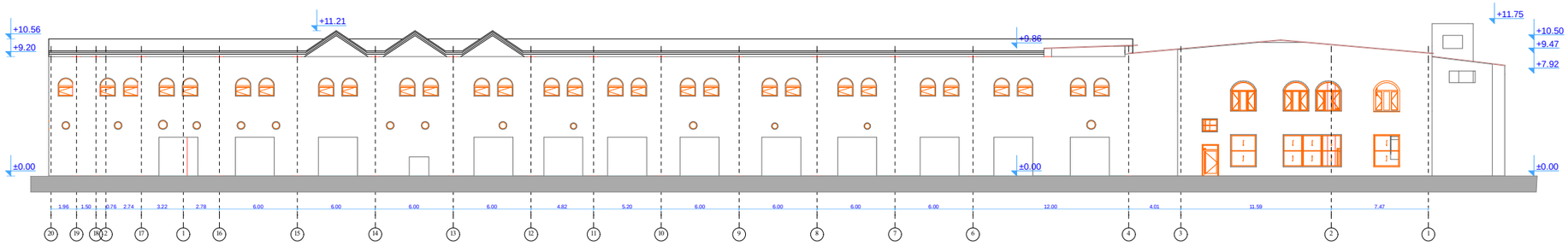

ფორმატი	A-3

დამკვეთი: სააქციო საზოგადოება "ქაშანური"

პირობითი აღნიშვნა:

პროექტის დასახელება:

დემონტაჟი

მისამართი:ქ.თბილისი, გამზირი მოსყოვი, №13 შენობა ნაგებობები 08/2, 02/2, 16/1, 17/2.

პროექტის ნაწილი:
არქიტექტურული

თანამდებობა	გვარი	ხელმოწერა
დირექტორი	გ. ჭანკვეტაძე	
მთ. არქიტექტორი	ს.ხოფერია	
პრ. ავტორი	ს.ხოფერია	
შემსრულებელი ორგანიზაცია	optimus ოპტიმუსი	

ფურცლის დასახელება:

ფასადი 24-1 ღერძებს შორის

თარიღი 2015 წ.	მასშ. 1:400
ფურცლების რაოდენობა	-
ფურცლის ნომერი №	-

შენობა ნაგებობები 08/2, 02/2, 16/1, 17/2.

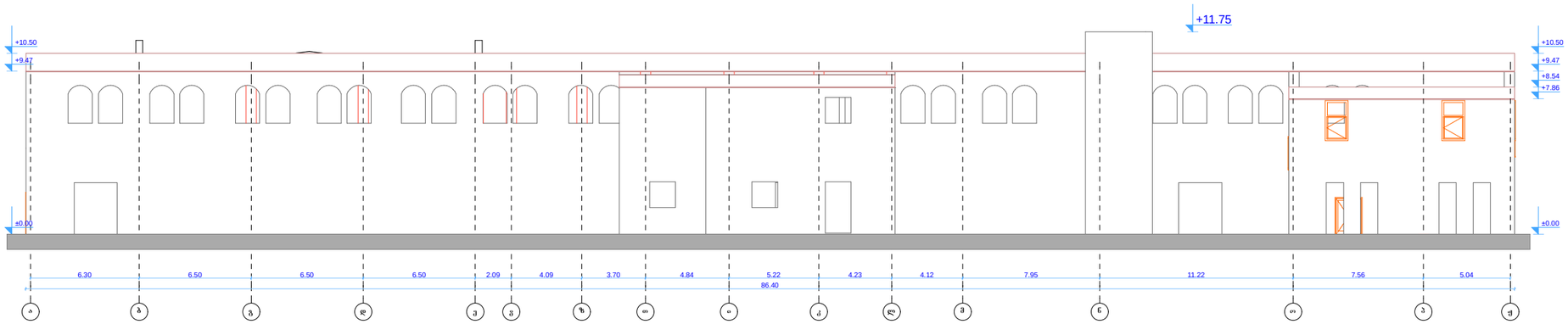

ფორმატი	A-3

დამკვეთი: სააქციო საზოგადოება "ქაშანური"

პირობითი აღნიშვნა:

პროექტის დასახელება:

დემონტაჟი

მისამართი:ქ.თბილისი, გამზირი მოსკოვი, №13 შენობა ნაგებობები 08/2, 02/2, 16/1, 17/2.

პროექტის ნაწილი:
არქიტექტურული

თანამდებობა	გვარი	ხელმოწერა
დირექტორი	**გ. ჭანკვეტაძე**	
მთ. არქიტექტორი	**ს.ხოფერია**	
პრ. ავტორი	**ს.ხოფერია**	
შემსრულებელი ორგანიზაცია	optimus ოპტიმუსი	

ფურცლის დასახელება:

ფასადი ა-ჟ ღერძებს შორის

თარიღი 2015 წ.	მასშ. 1:250
ფურცლების რაოდენობა	-
ფურცლის ნომერი №	-

შენობა ნაგებობა 14/1

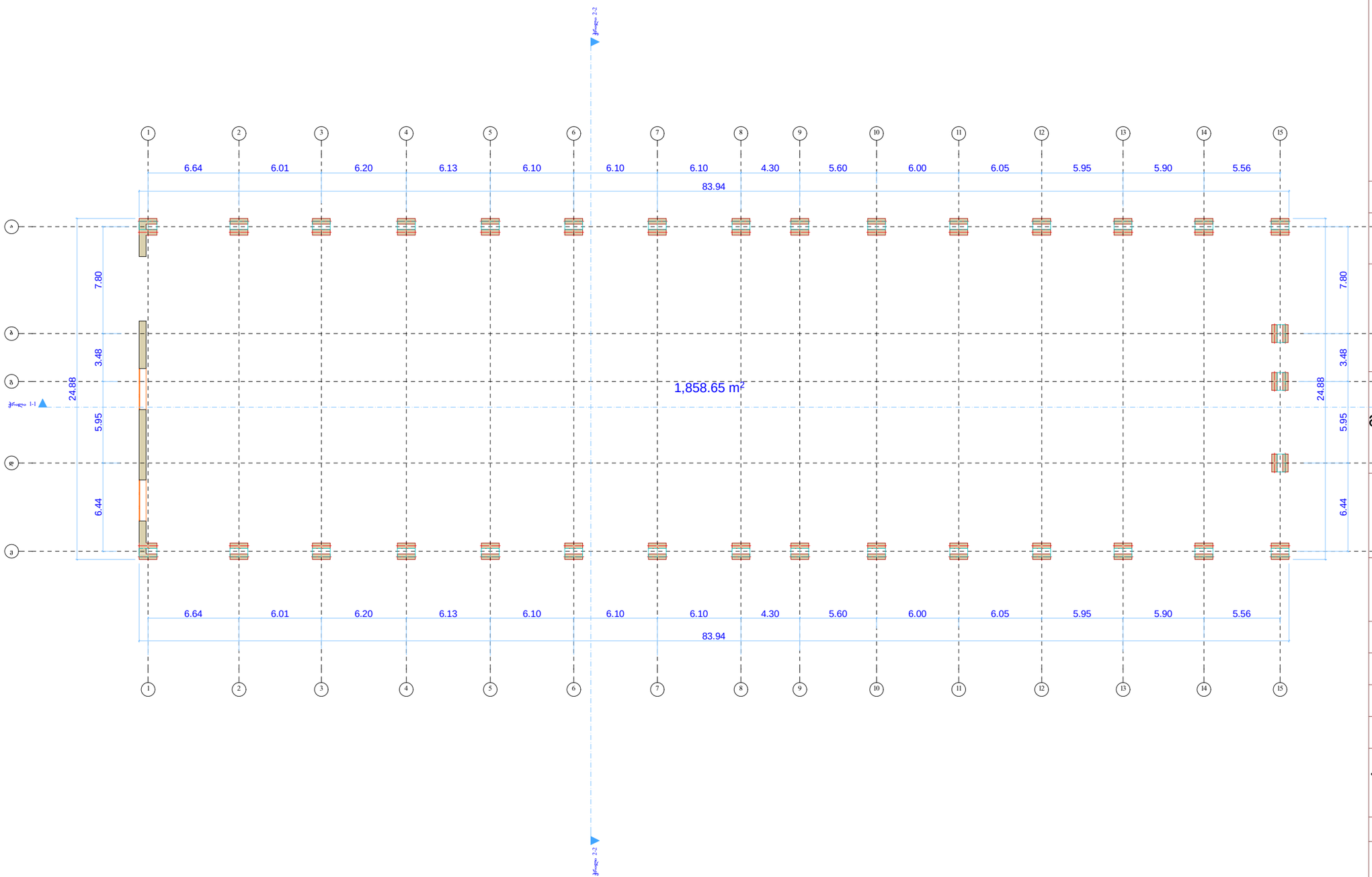

ფორმატი	A-3

დამკვეთი: სააქციო საზოგადოება "ქაშანური"

პირობითი აღნიშვნა:

პროექტის დასახელება:

დემონტაჟი

მისამართი:ქ.თბილისი, გამზირი მოსკოვი, №13 შენობა №14/1

პროექტის ნაწილი:
არქიტექტურული

თანამდებობა	გვარი	ხელმოწერა
დირექტორი	გ. ჭანკვეტაძე	
მთ. არქიტექტორი	ს.ხოფერია	
პრ. ავტორი	ს.ხოფერია	

შემსრულებელი ორგანიზაცია: optimus ოპტიმუსი

ფურცლის დასახელება:

შენობა ნაგებობა 14/1-ის პირველი სართულის გეგმა +0.00 ნიშნულზე

თარიღი 2015 წ.	მასშ. 1:250
ფურცლების რაოდენობა	-
ფურცლის ნომერი №	-

შენობა ნაგებობა 14/1

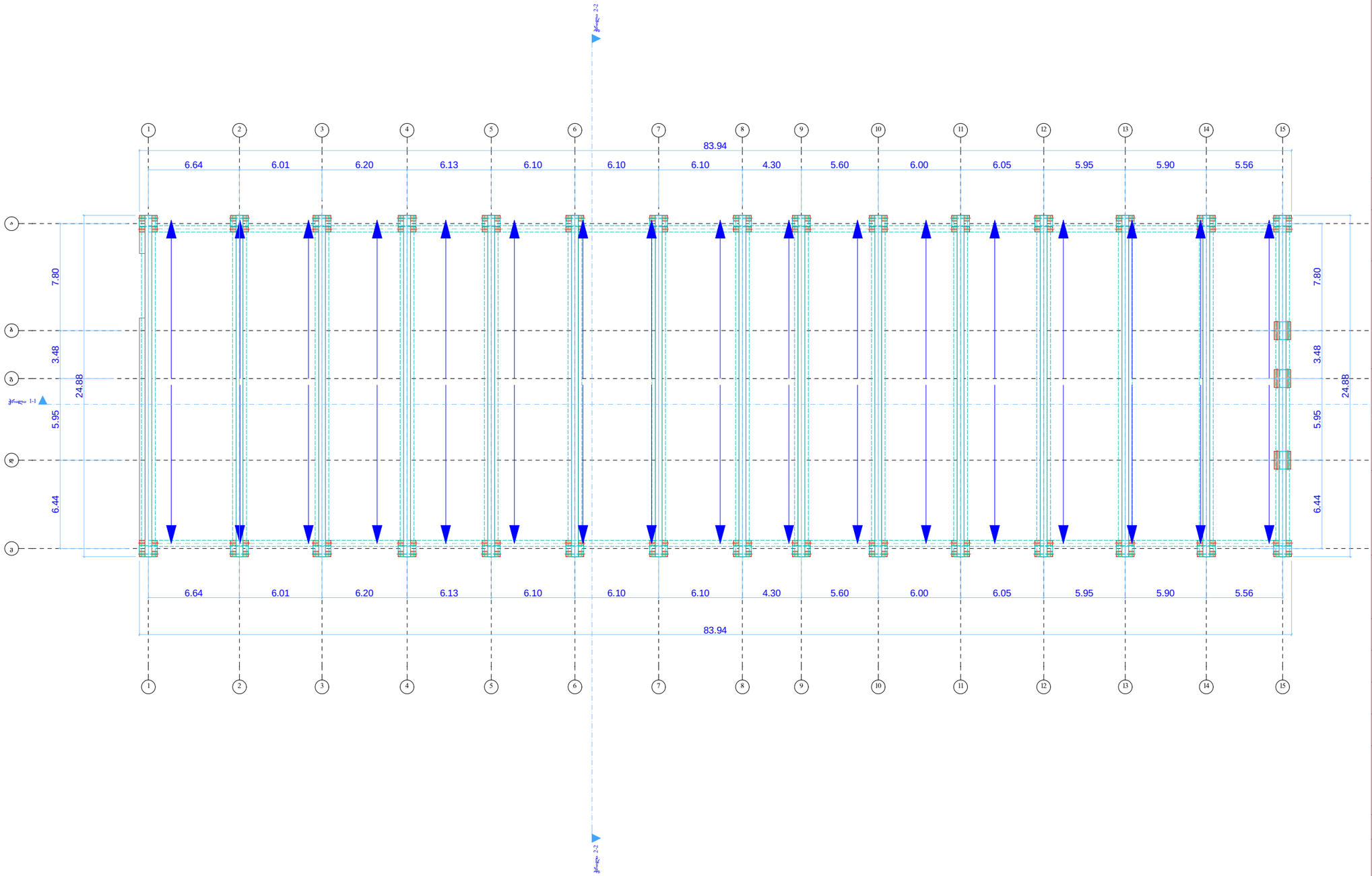

ფორმატი	A-3

დამკვეთი: სააქციო საზოგადოება "ქაშანური"

პირობითი აღნიშვნა:

პროექტის დასახელება:

დემონტაჟი

მისამართი:ქ.თბილისი, გამზირი მოსკოვი, №13 შენობა №14/1

პროექტის ნაწილი:
არქიტექტურული

თანამდებობა	გვარი	ხელმოწერა
დირექტორი	გ. ჭანკვეტაძე	
მთ. არქიტექტორი	ს.ხოფერია	
პრ. ავტორი	ს.ხოფერია	

შემსრულებელი ორგანიზაცია: optimus ოპტიმუსი

ფურცლის დასახელება:

შენობა ნაგებობა 14/1-ის გადახურვის გეგმა + 18.70 ნიშნულზე

თარიღი 2015 წ.	მასშ. 1:250
ფურცლების რაოდენობა	-
ფურცლის ნომერი №	-

შენობა ნაგებობა 14/1

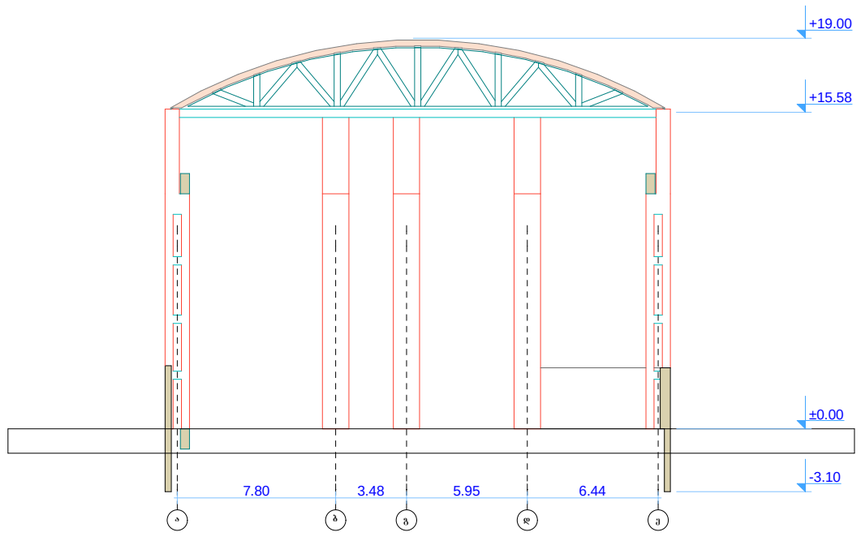

ფორმატი	A-3

დამკვეთი: სააქციო საზოგადოება "ქაშანური"

პირობითი აღნიშვნა:

პროექტის დასახელება:

დემონტაჟი

მისამართი:ქ.თბილისი, გამზირი მოსკოვი, №13 შენობა №14/1

პროექტის ნაწილი:
არქიტექტურული

თანამდებობა	გვარი	ხელმოწერა
დირექტორი	გ. ჭანკვეტაძე	
მთ. არქიტექტორი	ს.ხოფერია	
პრ. ავტორი	ს.ხოფერია	

შემსრულებელი ორგანიზაცია: optimus ოპტიმუსი

ფურცლის დასახელება:

შენობა ნაგებობა 14/1-ის ჭრილი 2-2

თარიღი 2015 წ.	მასშ. 1:250
ფურცლების რაოდენობა	-
ფურცლის ნომერი №	-

შენობა ნაგებობა 08/1

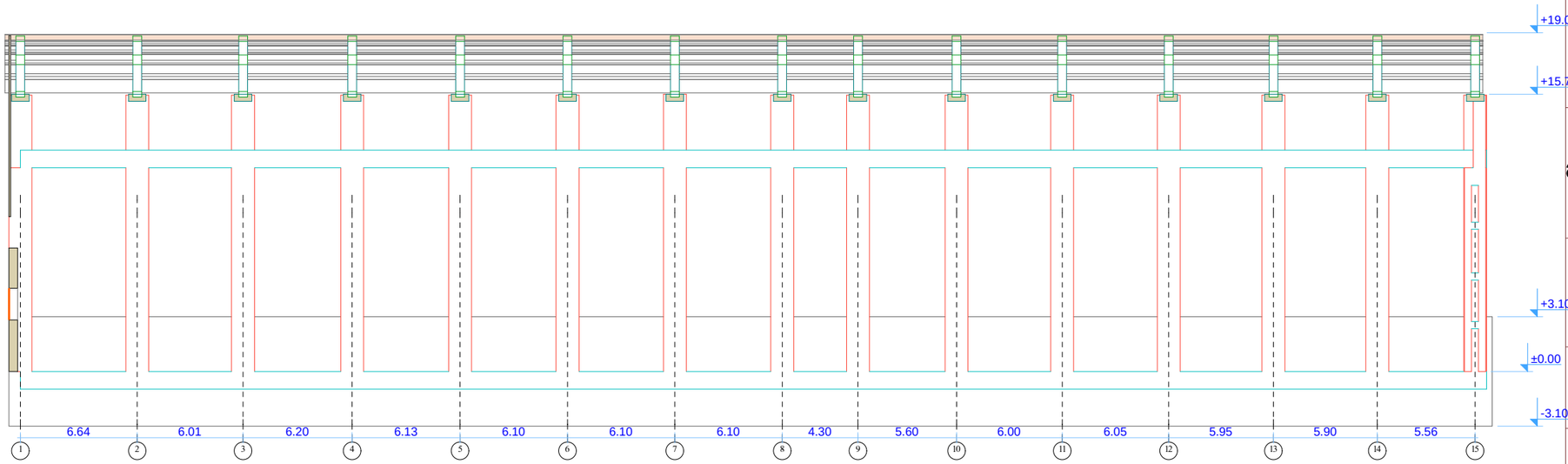

ფორმატი	A-3

დამკვეთი: სააქციო საზოგადოება "ქაშანური"

პირობითი აღნიშვნა:

პროექტის დასახელება:

დემონტაჟი

მისამართი:ქ.თბილისი, გამზირი მოსკოვი, №13 შენობა №08/1

პროექტის ნაწილი:
არქიტექტურული

თანამდებობა	გვარი	ხელმოწერა
დირექტორი	გ. ჭანკვეტაძე	
მთ. არქიტექტორი	ს.ხოფერია	
პრ. ავტორი	ს.ხოფერია	

შემსრულებელი ორგანიზაცია: optimus ოპტიმუსი

ფურცლის დასახელება:

შენობა ნაგებობა 08/1-ის ჭრილი 1-1

თარიღი 2015 წ.	მასშ. 1:250
ფურცლების რაოდენობა	-
ფურცლის ნომერი №	-

შენობა ნაგებობა 14/1

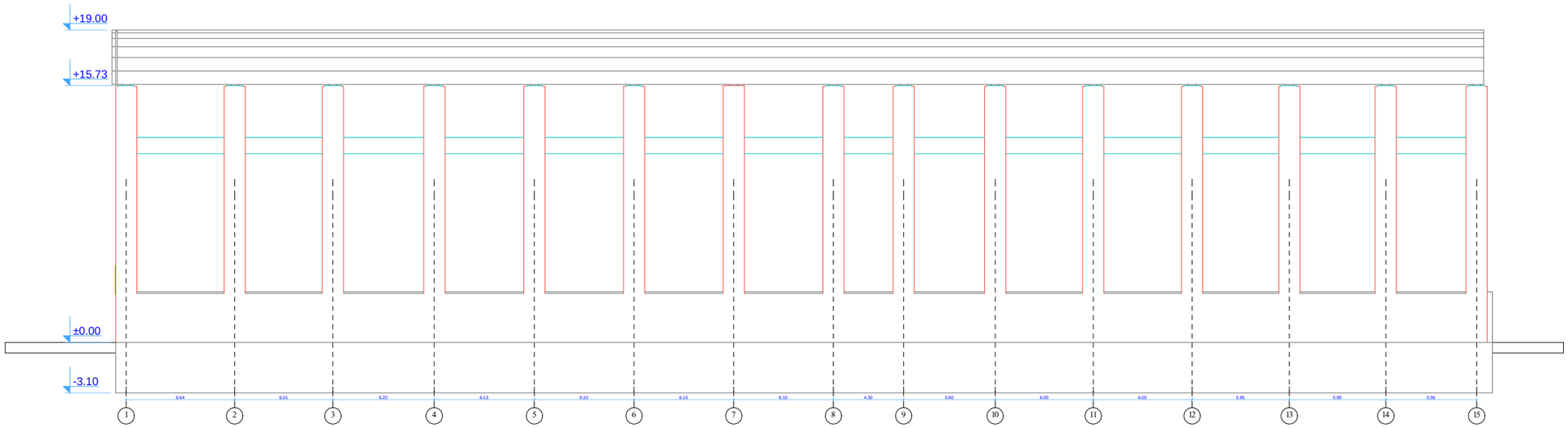

ფორმატი	A-3

დამკვეთი: სააქციო საზოგადოება "ქაშანური"

პირობითი აღნიშვნა:

პროექტის დასახელება:

დემონტაჟი

მისამართი:ქ.თბილისი, გამზირი მოსკოვი, №13 შენობა №14/1

პროექტის ნაწილი:
არქიტექტურული

თანამდებობა	გვარი	ხელმოწერა
დირექტორი	გ. ჭანკვეტაძე	
მთ. არქიტექტორი	ს.ხოფერია	
პრ. ავტორი	ს.ხოფერია	

შემსრულებელი ორგანიზაცია: optimus ოპტიმუსი

ფურცლის დასახელება:

შენობა ნაგებობა 14/1-ის ფასადი 1-15 ღერძებში

თარიღი 2015 წ.	მასშ. 1:250
ფურცლების რაოდენობა	-
ფურცლის ნომერი №	-

შენობა ნაგებობა 14/1

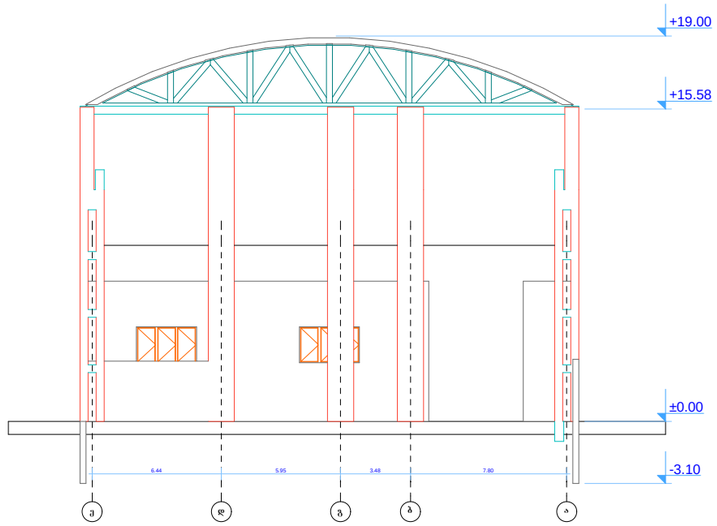

ფორმატი	A-3

დამკვეთი: სააქციო საზოგადოება "ქაშანური"

პირობითი აღნიშვნა:

პროექტის დასახელება:

დემონტაჟი

მისამართი:ქ.თბილისი, გამზირი მოსკოვი, №13 შენობა №14/1

პროექტის ნაწილი:
არქიტექტურული

თანამდებობა	გვარი	ხელმოწერა
დირექტორი	გ. ჭანკვეტაძე	
მთ. არქიტექტორი	ს.ხოფერია	
პრ. ავტორი	ს.ხოფერია	

შემსრულებელი ორგანიზაცია: optimus თბილისი

ფურცლის დასახელება:

შენობა ნაგებობა 14/1-ის ფასადი ე-ა ღერძებში

თარიღი 2015 წ.	მასშ. 1:250
ფურცლების რაოდენობა	-
ფურცლის ნომერი №	-

შენობა ნაგებობა 14/1

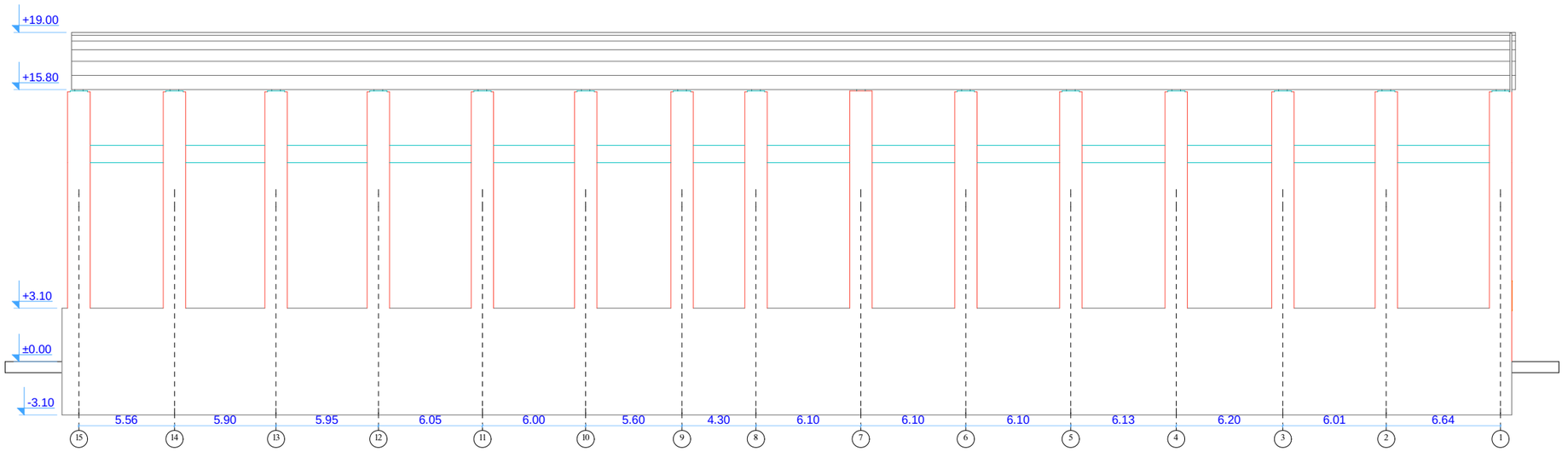

ფორმატი	A-3

დამკვეთი: სააქციო საზოგადოება "ქაშანური"

პირობითი აღნიშვნა:

პროექტის დასახელება:

დემონტაჟი

მისამართი:ქ.თბილისი, გამზირი მოსკოვი, №13 შენობა №14/1

პროექტის ნაწილი:
არქიტექტურული

თანამდებობა	გვარი	ხელმოწერა
დირექტორი	გ. ჭანკვეტაძე	
მთ. არქიტექტორი	ს.ხოფერია	
პრ. ავტორი	ს.ხოფერია	
შემსრულებელი ორგანიზაცია	optimus ოპტიმუსი	

ფურცლის დასახელება:

შენობა ნაგებობა 14/1-ის ფასადი 15-1 ღერძებში

თარიღი 2015 წ.	მასშ. 1:250
ფურცლების რაოდენობა	-
ფურცლის ნომერი №	-

შენობა ნაგებობა 14/1

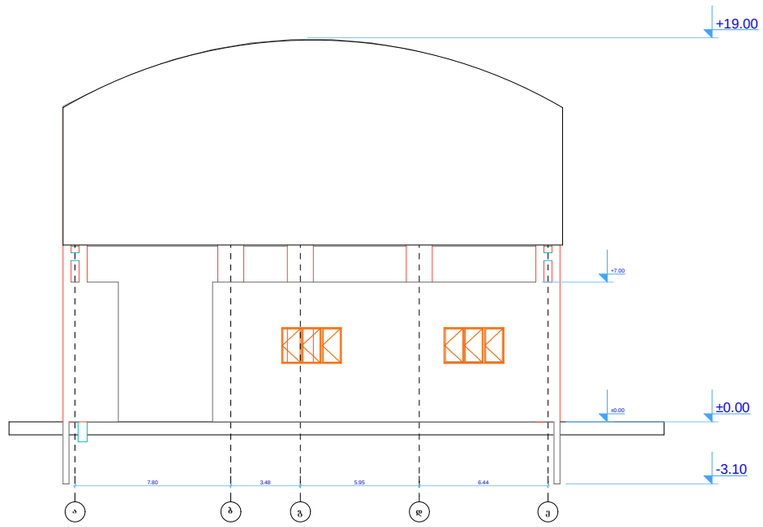

ფორმატი	A-3

დამკვეთი: სააქციო საზოგადოება "ქაშანური"

პირობითი აღნიშვნა:

პროექტის დასახელება:

დემონტაჟი

მისამართი:ქ.თბილისი, გამზირი მოსკოვი, №13 შენობა №14/1

პროექტის ნაწილი:
არქიტექტურული

თანამდებობა	გვარი	ხელმოწერა
დირექტორი	**გ. ჭანკვეტაძე**	
მთ. არქიტექტორი	**ს.ხოფერია**	
პრ. ავტორი	**ს.ხოფერია**	
შემსრულებელი ორგანიზაცია	optimus ოპტიმუსი	

ფურცლის დასახელება:

შენობა ნაგებობა 14/1-ის ფასადი ა-ე ღერძებში

თარიღი 2015 წ.	მასშ. 1:250
ფურცლების რაოდენობა	-
ფურცლის ნომერი №	-

შენობა ნაგებობა 06/2

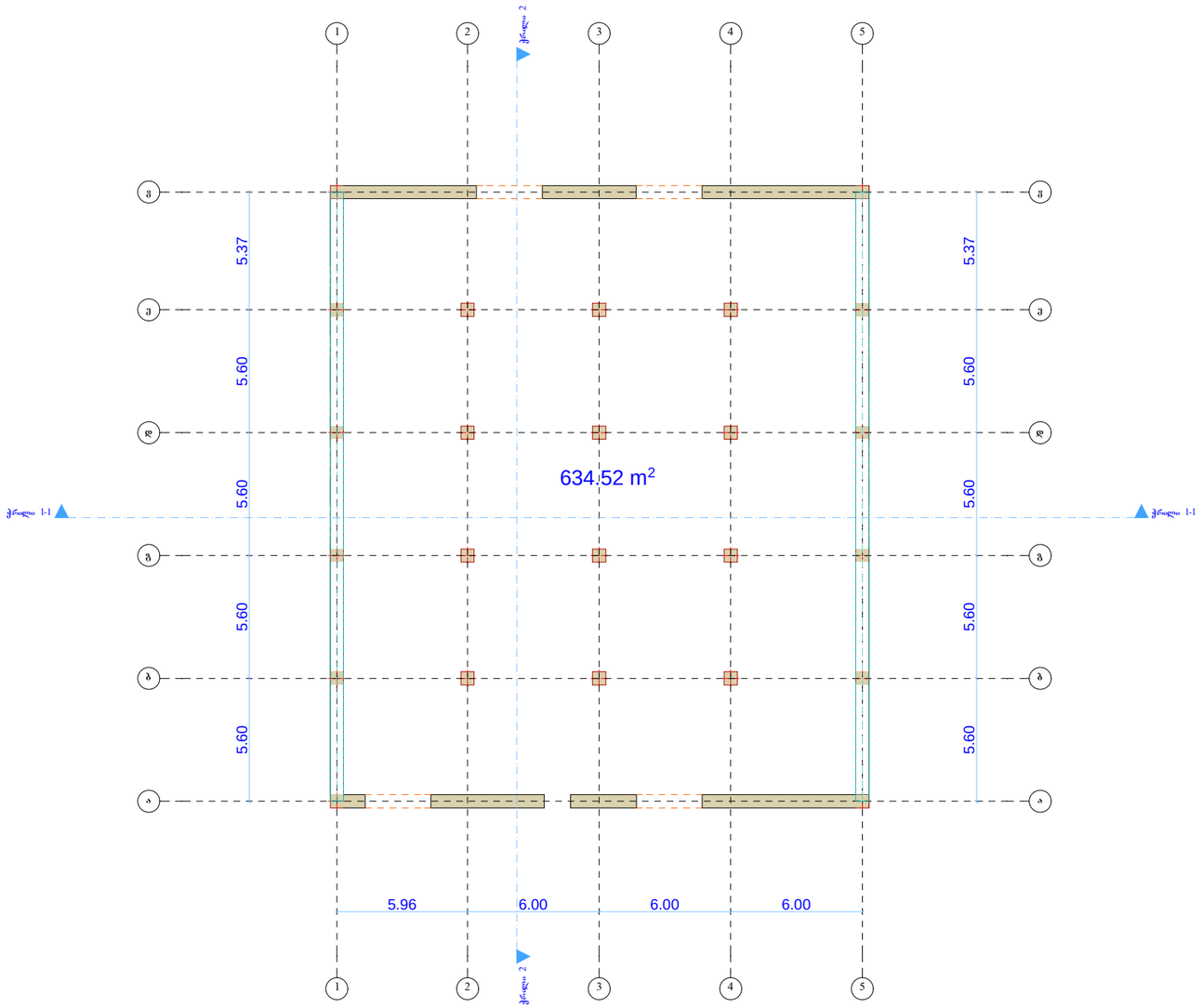

ფორმატი	A-3

დამკვეთი: სააქციო საზოგადოება "ქაშანური"

პირობითი აღნიშვნა:

პროექტის დასახელება:

დემონტაჟი

მისამართი:ქ.თბილისი, გამზირი მოსკოვი, №13 შენობა №06/2

პროექტის ნაწილი:
არქიტექტურული

თანამდებობა	გვარი	ხელმოწერა
დირექტორი	გ. ჭანკვეტაძე	
მთ. არქიტექტორი	ს.ხოფერია	
პრ. ავტორი	ს.ხოფერია	
შემსრულებელი ორგანიზაცია	optimus ოპტიმუსი	

ფურცლის დასახელება:

შენობა ნაგებობა 06/2-ის პირველი სართულის გეგმა +0.00 ნიშნულზე

თარიღი 2015 წ.	მასშ. 1:250
ფურცლების რაოდენობა	-
ფურცლის ნომერი №	-

შენობა ნაგებობა 06/2

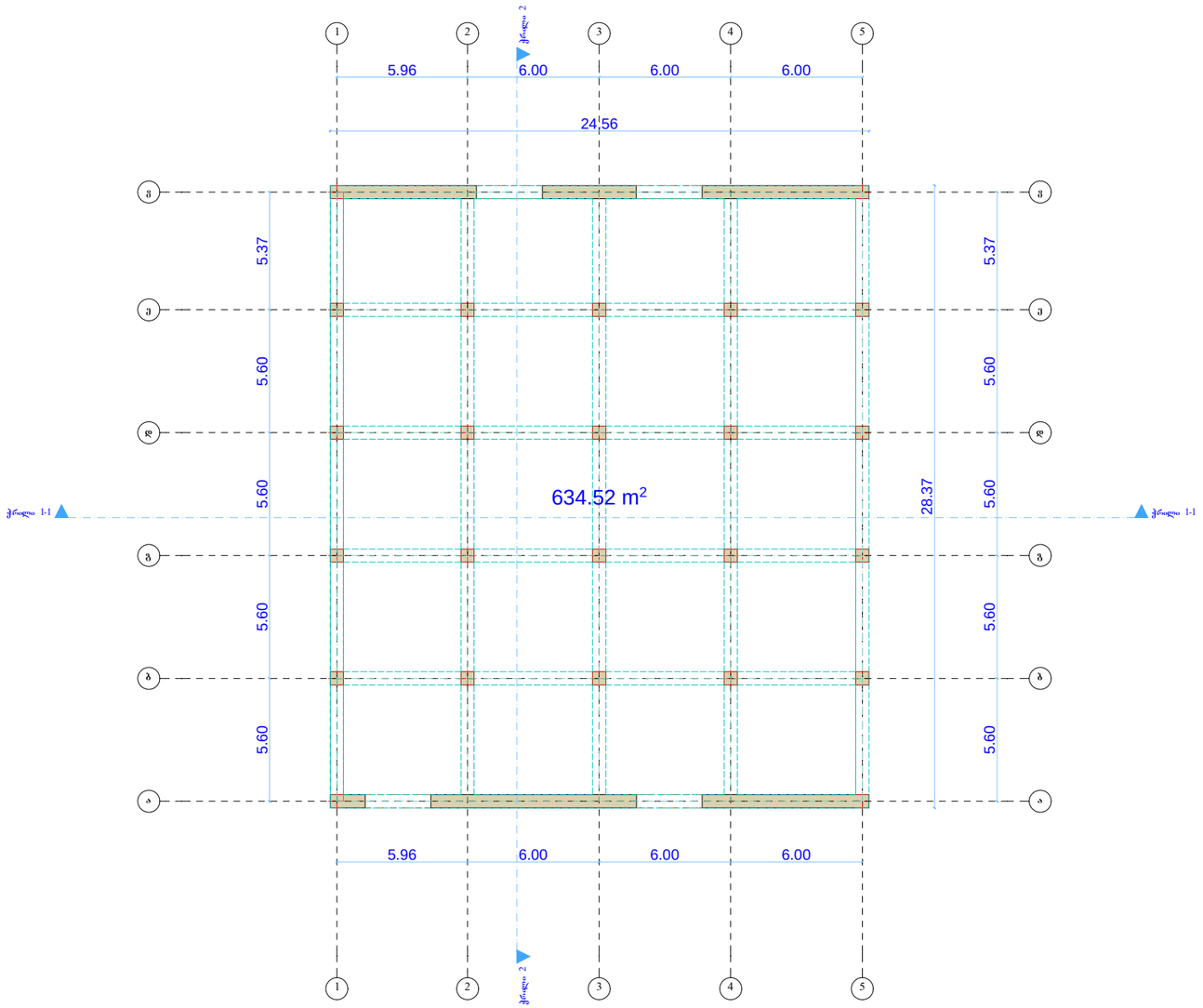

ფორმატი	A-3

დამკვეთი: სააქციო საზოგადოება "ქაშანური"

პირობითი აღნიშვნა:

პროექტის დასახელება:

დემონტაჟი

მისამართი:ქ.თბილისი, გამზირი მოსკოვი, №13 შენობა №06/2

პროექტის ნაწილი:
არქიტექტურული

თანამდებობა	გვარი	ხელმოწერა
დირექტორი	გ. ჭანკვეტაძე	
მთ. არქიტექტორი	ს.ხოფერია	
პრ. ავტორი	ს.ხოფერია	
შემსრულებელი ორგანიზაცია	optimus ოპტიმუსი	

ფურცლის დასახელება:

შენობა ნაგებობა 06/2-ისმეორე სართულის გეგმა+2.87 ნიშნულზე

თარიღი 2015 წ.	მასშ. 1:250
ფურცლების რაოდენობა	-
ფურცლის ნომერი №	-

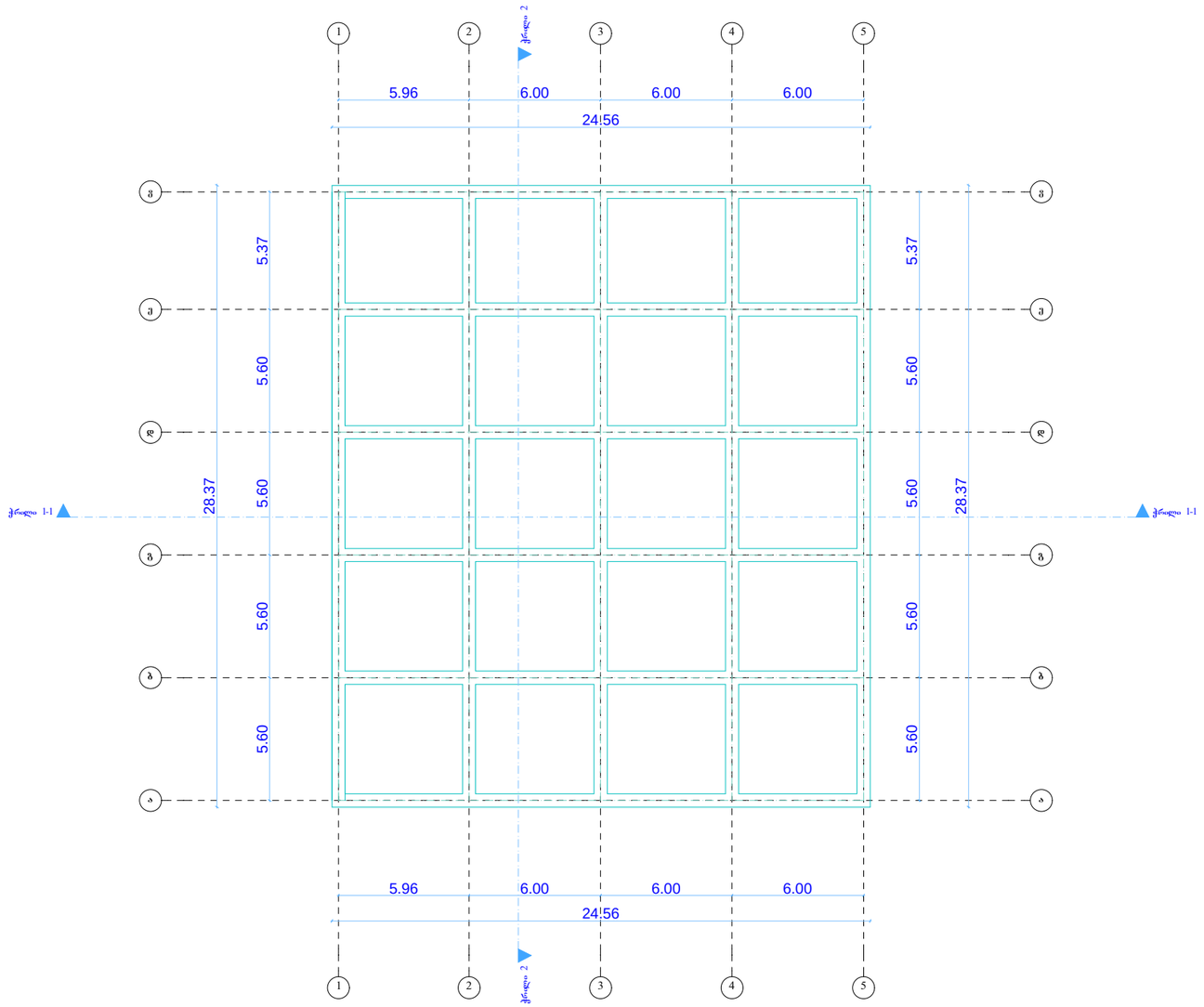

ფორმატი	A-3

დამკვეთი: სააქციო საზოგადოება "ქაშანური"

პირობითი აღნიშვნა:

პროექტის დასახელება:

დემონტაჟი

მისამართი:ქ.თბილისი, გამზირი მოსკოვი, №13 შენობა №25/2

პროექტის ნაწილი:
არქიტექტურული

თანამდებობა	გვარი	ხელმოწერა
დირექტორი	გ. ჭანკვეტაძე	
მთ. არქიტექტორი	ს.ხოფერია	
პრ. ავტორი	ს.ხოფერია	
შემსრულებელი ორგანიზაცია	optimus ოპტიმუსი	

ფურცლის დასახელება:

შენობა ნაგებობა 25/2-ის გადახურვის გეგმა+5.85 ნიშნულზე

თარიღი 2015 წ.	მასშ. 1:250
ფურცლების რაოდენობა	-
ფურცლის ნომერი №	-

შენობა ნაგებობა 06/2

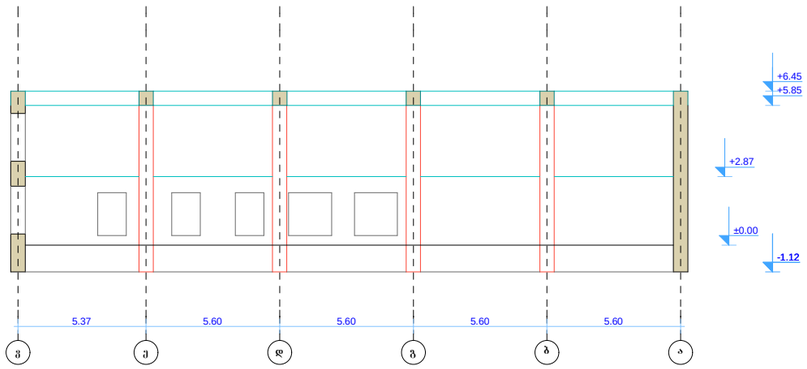

ფორმატი	A-3

დამკვეთი: სააქციო საზოგადოება "ქაშანური"

პირობითი აღნიშვნა:

პროექტის დასახელება:

დემონტაჟი

მისამართი:ქ.თბილისი, გამზირი მოსკოვი, №13 შენობა №06/2

პროექტის ნაწილი:
არქიტექტურული

თანამდებობა	გვარი	ხელმოწერა
დირექტორი	გ. ჭანკვეტაძე	
მთ. არქიტექტორი	ს.ხოფერია	
პრ. ავტორი	ს.ხოფერია	

შემსრულებელი ორგანიზაცია: optimus ოპტიმუსი

ფურცლის დასახელება:

შენობა ნაგებობა 06/2-ის ჭრილი 2

თარიღი 2015 წ.	მასშ. 1:250
ფურცლების რაოდენობა	-
ფურცლის ნომერი №	-

შენობა ნაგებობა 06/2

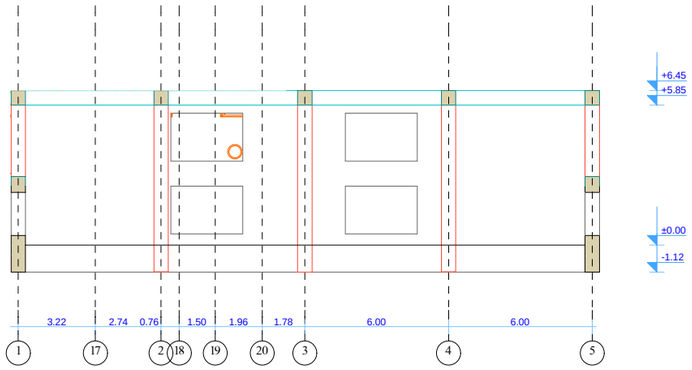

ფორმატი	A-3

დამკვეთი: სააქციო საზოგადოება "ქაშანური"

პირობითი აღნიშვნა:

პროექტის დასახელება:

დემონტაჟი

მისამართი:ქ.თბილისი, გამზირი მოსკოვი, №13 შენობა №06/2

პროექტის ნაწილი:
არქიტექტურული

თანამდებობა	გვარი	ხელმოწერა
დირექტორი	გ. ჭანკვეტაძე	
მთ. არქიტექტორი	ს.ხოფერია	
პრ. ავტორი	ს.ხოფერია	

შემსრულებელი ორგანიზაცია: optimus ოპტიმუსი

ფურცლის დასახელება:

შენობა ნაგებობა 06/2-ის ჭრილი 1-1

თარიღი 2015 წ.	მასშ. 1:250
ფურცლების რაოდენობა	-
ფურცლის ნომერი №	-

შენობა ნაგებობა 06/2

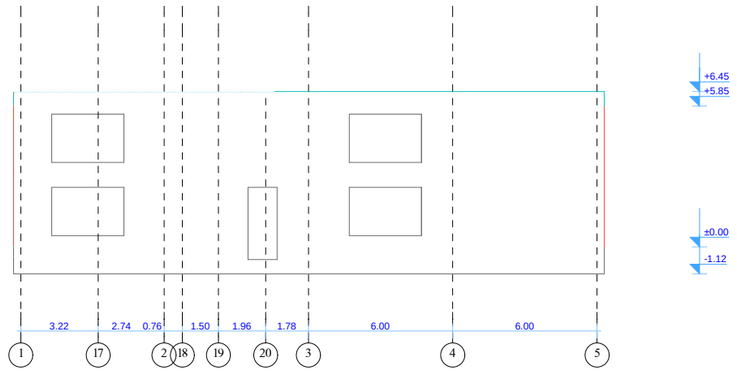

ფორმატი	A-3

დამკვეთი: სააქციო საზოგადოება "ქაშანური"

პირობითი აღნიშვნა:

პროექტის დასახელება:

დემონტაჟი

მისამართი:ქ.თბილისი, გამზირი მოსკოვი, №13 შენობა №06/2

პროექტის ნაწილი:
არქიტექტურული

თანამდებობა	გვარი	ხელმოწერა
დირექტორი	გ. ჭანჯვეტაძე	
მთ. არქიტექტორი	ს.ხოფერია	
პრ. ავტორი	ს.ხოფერია	

შემსრულებელი ორგანიზაცია: optimus თბილისი

ფურცლის დასახელება:

შენობა ნაგებობა 06/2-ის ფასადი 1-5 ღერძებს შორის

თარიღი 2015 წ.	მასშ. 1:250
ფურცლების რაოდენობა	-
ფურცლის ნომერი №	-

შენობა ნაგებობა 06/2

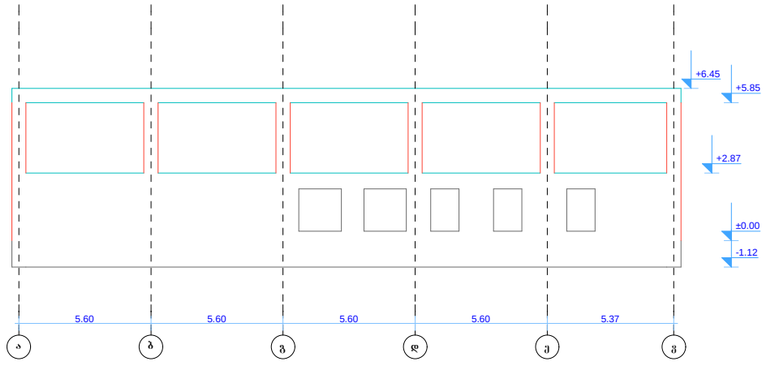

ფორმატი	A-3

დამკვეთი: სააქციო საზოგადოება "ქაშანური"

პირობითი აღნიშვნა:

პროექტის დასახელება:

დემონტაჟი

მისამართი:ქ.თბილისი, გამზირი მოსკოვი, №13 შენობა №06/2

პროექტის ნაწილი:
არქიტექტურული

თანამდებობა	გვარი	ხელმოწერა
დირექტორი	გ. ჭანკვეტაძე	
მთ. არქიტექტორი	ს.ხოფერია	
პრ. ავტორი	ს.ხოფერია	

შემსრულებელი ორგანიზაცია: optimus თბილისი

ფურცლის დასახელება:

შენობა ნაგებობა 06/2-ის ფასადი ა-ვ ღერძებს შორის

თარიღი 2015 წ.	მასშ. 1:250
ფურცლების რაოდენობა	-
ფურცლის ნომერი №	-

შენობა ნაგებობა 06/2

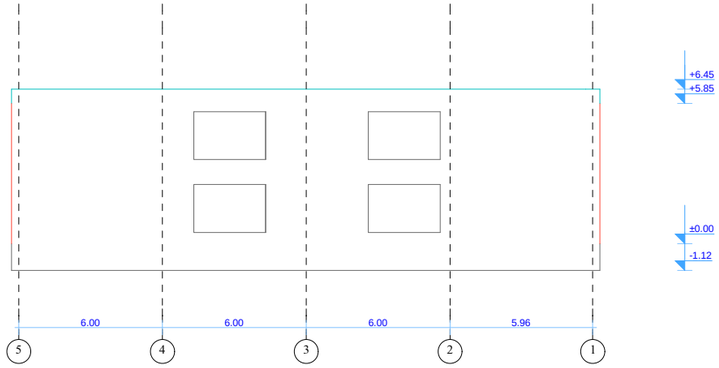

ფორმატი	A-3

დამკვეთი: სააქციო საზოგადოება "ქამანური"

პირობითი აღნიშვნა:

პროექტის დასახელება:

დემონტაჟი

მისამართი:ქ.თბილისი, გამზირი მოსკოვი, №13 შენობა №06/2

პროექტის ნაწილი:
არქიტექტურული

თანამდებობა	გვარი	ხელმოწერა
დირექტორი	**გ. ჭანკვეტაძე**	
მთ. არქიტექტორი	**ს.ხოფერია**	
პრ. ავტორი	**ს.ხოფერია**	
შემსრულებელი ორგანიზაცია	optimus ოპტიმუსი	

ფურცლის დასახელება:

შენობა ნაგებობა 06/2-ის ფასადი 5-1 ღერძებს შორის

თარიღი 2015 წ.	მასშ. 1:250
ფურცლების რაოდენობა	-
ფურცლის ნომერი №	-

შენობა ნაგებობა 06/2

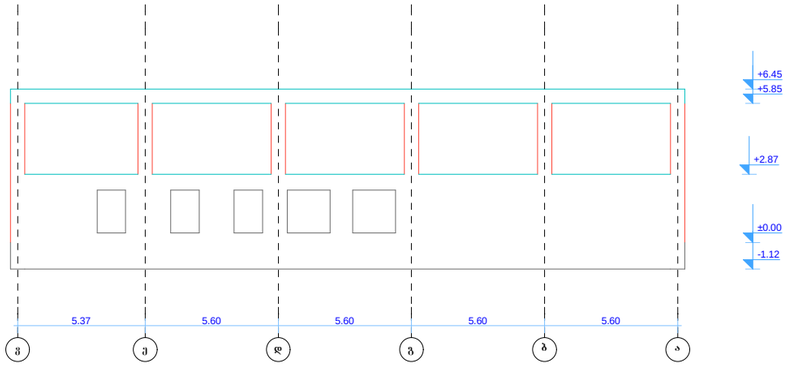

ფორმატი	A-3

დამკვეთი: სააქციო საზოგადოება "ქაშანური"

პირობითი აღნიშვნა:

პროექტის დასახელება:

დემონტაჟი

მისამართი:ქ.თბილისი, გამზირი მოსკოვი, №13 შენობა №06/2

პროექტის ნაწილი:
არქიტექტურული

თანამდებობა	გვარი	ხელმოწერა
დირექტორი	გ. ჭანკვეტაძე	
მთ. არქიტექტორი	ს.ხოფერია	
პრ. ავტორი	ს.ხოფერია	

შემსრულებელი ორგანიზაცია: optimus თბილისი

ფურცლის დასახელება:

შენობა ნაგებობა 06/2-ის ფასადი ვ-ა ღერძებს შორის

თარიღი 2015 წ.	მასშ. 1:250
ფურცლების რაოდენობა	-
ფურცლის ნომერი №	-

შენობა ნაგებობა 09/1

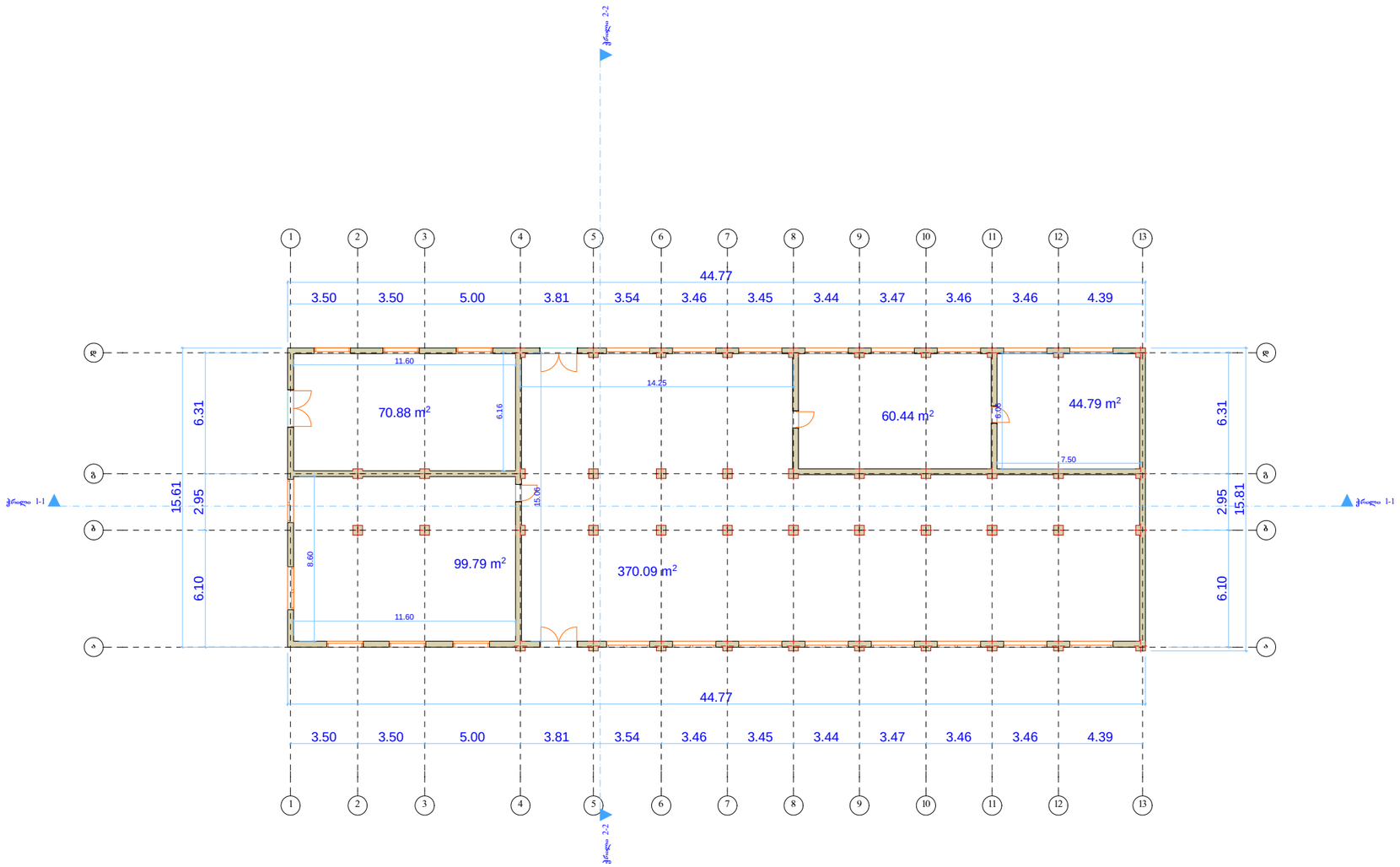

დამკვეთი: სააქციო საზოგადოება "ქაშანური"

პირობითი აღნიშვნა:

პროექტის დასახელება:

დემონტაჟი

მისამართი:ქ.თბილისი, გამზირი მოსკოვი, №13 შენობა №09/1

პროექტის ნაწილი:
არქიტექტურული

თანამდებობა	გვარი	ხელმოწერა
დირექტორი	გ. ჭანკვეტაძე	
მთ. არქიტექტორი	ს.ხოფერია	
პრ. ავტორი	ს.ხოფერია	

შემსრულებელი ორგანიზაცია: optimus ოპტიმუსი

ფურცლის დასახელება:

შენობა ნაგებობა 09/1-ის პირველი სართულის გეგმა +0.00 ნიშნულზე

თარიღი 2015 წ.	მასშ. 1:250
ფურცლების რაოდენობა	-
ფურცლის ნომერი №	-

ფორმატი A-3

შენობა ნაგებობა 09/1

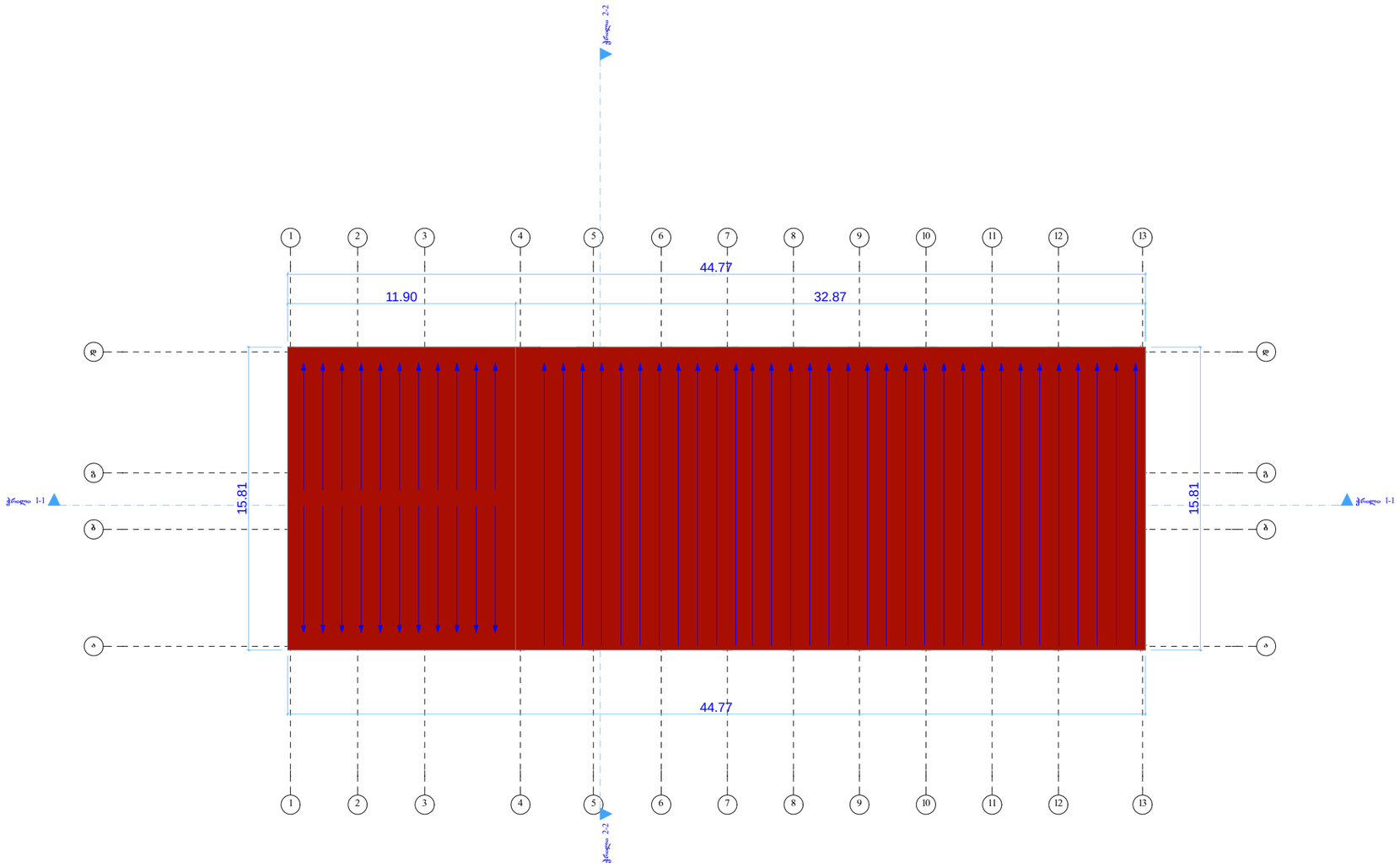

ფორმატი	A-3

დამკვეთი: სააქციო საზოგადოება "ქაშანური"

პირობითი აღნიშვნა:

პროექტის დასახელება:

დემონტაჟი

მისამართი:ქ.თბილისი, გამზირი მოსკოვი, №13 შენობა №09/1

პროექტის ნაწილი:
არქიტექტურული

თანამდებობა	გვარი	ხელმოწერა
დირექტორი	გ. ჭანკვეტაძე	
მთ. არქიტექტორი	ს.ხოფერია	
პრ. ავტორი	ს.ხოფერია	

შემსრულებელი ორგანიზაცია

ფურცლის დასახელება:

შენობა ნაგებობა 09/1-ის პირველი სართულის გეგმა +5.45 ნიშნულზე

თარიღი 2015 წ.	მასშ. 1:250
ფურცლების რაოდენობა	-
ფურცლის ნომერი №	-

შენობა ნაგებობა 09/1

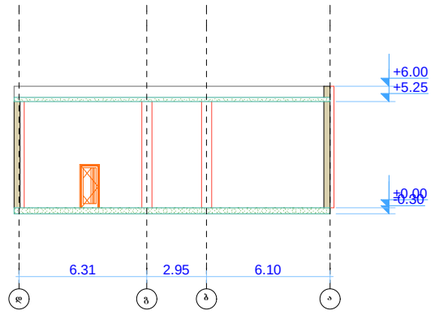

ფორმატი	A-3

დამკვეთი: სააქციო საზოგადოება "ქაშანური"

პირობითი აღნიშვნა:

პროექტის დასახელება:

დემონტაჟი

მისამართი:ქ.თბილისი, გამზირი მოსკოვი, №13 შენობა №09/1

პროექტის ნაწილი:
არქიტექტურული

თანამდებობა	გვარი	ხელმოწერა
დირექტორი	**გ. ჭანკვეტაძე**	
მთ. არქიტექტორი	**ს.ხოფერია**	
პრ. ავტორი	**ს.ხოფერია**	
შემსრულებელი ორგანიზაცია	optimus ოპტიმუსი	

ფურცლის დასახელება:

შენობა ნაგებობა 09/1-ის ჭრილი 2-2

თარიღი 2015 წ.	მასშ. 1:250
ფურცლების რაოდენობა	-
ფურცლის ნომერი №	-

შენობა ნაგებობა 09/1

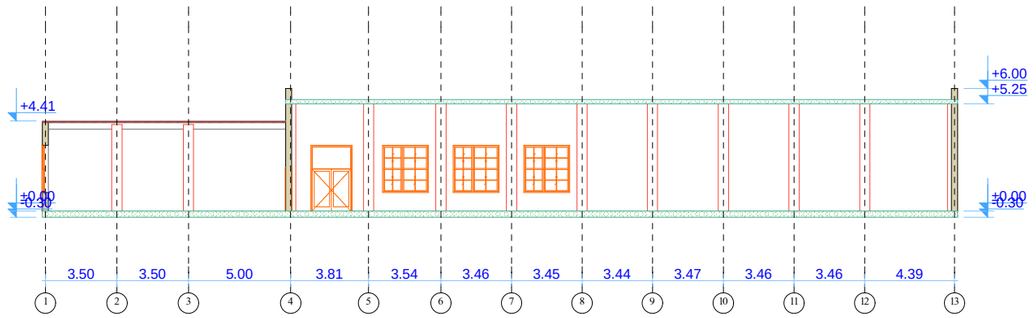

ფორმატი	A-3

დამკვეთი: სააქციო საზოგადოება "ქაშანური"

პირობითი აღნიშვნა:

პროექტის დასახელება:

დემონტაჟი

მისამართი:ქ.თბილისი, გამზირი მოსკოვი, №13 შენობა №09/1

პროექტის ნაწილი:
არქიტექტურული

თანამდებობა	გვარი	ხელმოწერა
დირექტორი	**გ. ჭანკვეტაძე**	
მთ. არქიტექტორი	**ს.ხოფერია**	
პრ. ავტორი	**ს.ხოფერია**	
შემსრულებელი ორგანიზაცია	optimus ოპტიმუსი	

ფურცლის დასახელება:

შენობა ნაგებობა 09/1-ის ჭრილი 1-1

თარიღი 2015 წ.	მასშ. 1:250
ფურცლების რაოდენობა	-
ფურცლის ნომერი №	-

შენობა ნაგებობა09/1

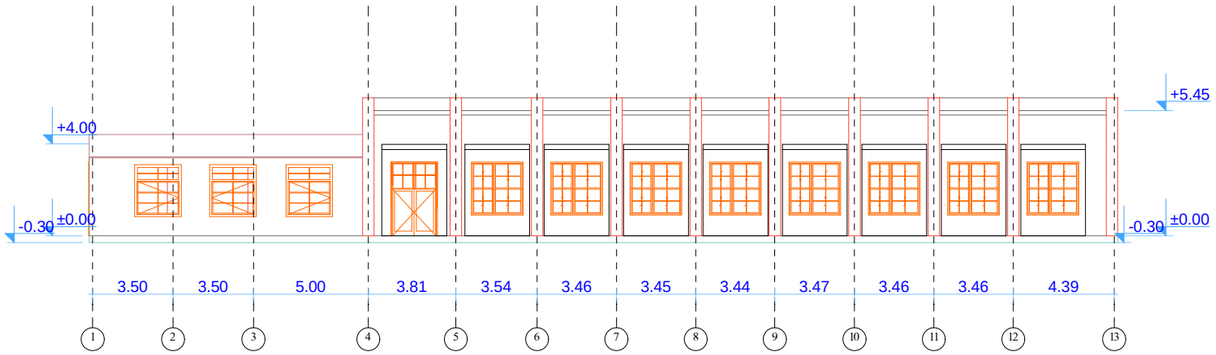

ფორმატი	A-3

დამკვეთი: სააქციო საზოგადოება "ქაშანური"

პირობითი აღნიშვნა:

პროექტის დასახელება:

დემონტაჟი

მისამართი:ქ.თბილისი, გამზირი მოსკოვი, №13 შენობა №09/1

პროექტის ნაწილი:
არქიტექტურული

თანამდებობა	გვარი	ხელმოწერა
დირექტორი	გ. ჭანკვეტაძე	
მთ. არქიტექტორი	ს.ხოფერია	
პრ. ავტორი	ს.ხოფერია	

შემსრულებელი ორგანიზაცია: optimus თბილისი

ფურცლის დასახელება:

შენობა ნაგებობა 09/1-ის ფასადი 1-13 ღერძებს შორის

თარიღი 2015 წ.	მასშ. 1:250
ფურცლების რაოდენობა	-
ფურცლის ნომერი №	-

შენობა ნაგებობა 09/1

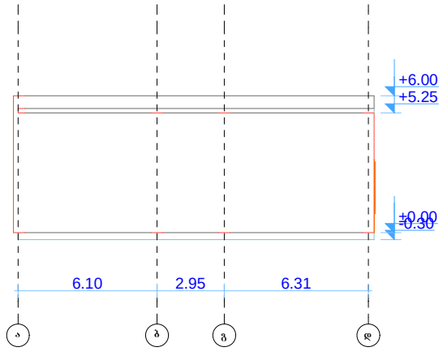

ფორმატი	A-3

დამკვეთი: სააქციო საზოგადოება "ქაშანური"

პირობითი აღნიშვნა:

პროექტის დასახელება:

დემონტაჟი

მისამართი:ქ.თბილისი, გამზირი მოსკოვი, №13 შენობა №09/1

პროექტის ნაწილი:
არქიტექტურული

თანამდებობა	გვარი	ხელმოწერა
დირექტორი	**გ. ჭანკვეტაძე**	
მთ. არქიტექტორი	**ს.ხოფერია**	
პრ. ავტორი	**ს.ხოფერია**	
შემსრულებელი ორგანიზაცია	optimus ოპტიმუსი	

ფურცლის დასახელება:

შენობა ნაგებობა 09/1-ის ფასადი ა-დ ღერძებს შორის

თარიღი 2015 წ.	მასშ. 1:250
ფურცლების რაოდენობა	-
ფურცლის ნომერი №	-

შენობა ნაგებობა 09/1

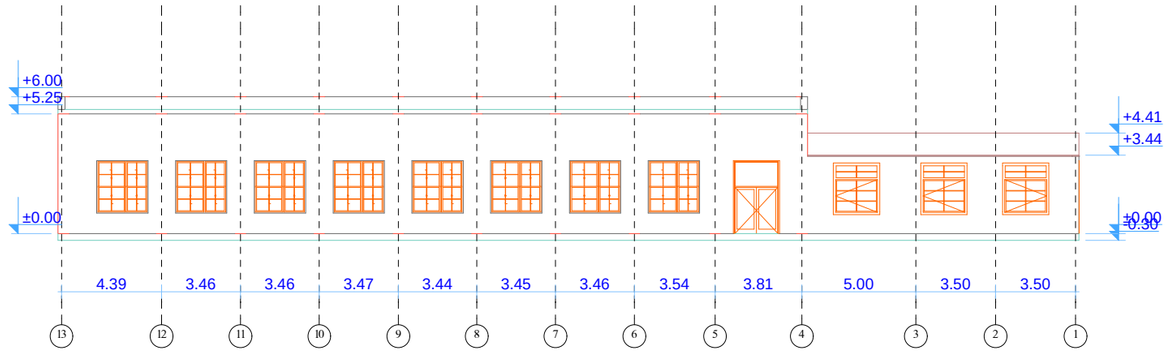

ფორმატი	A-3

დამკვეთი: სააქციო საზოგადოება "ქაშანური"

პირობითი აღნიშვნა:

პროექტის დასახელება:

დემონტაჟი

მისამართი:ქ.თბილისი, გამზირი მოსკოვი, №13 შენობა №09/1

პროექტის ნაწილი:
არქიტექტურული

თანამდებობა	გვარი	ხელმოწერა
დირექტორი	გ. ჭანკვეტაძე	
მთ. არქიტექტორი	ს.ხოფერია	
პრ. ავტორი	ს.ხოფერია	

შემსრულებელი ორგანიზაცია: optimus მეტიაუსი

ფურცლის დასახელება:

შენობა ნაგებობა 09/1-ის ფასადი 13-1 ღერძებს შორის

თარიღი 2015 წ.	მასშ. 1:250
ფურცლების რაოდენობა	-
ფურცლის ნომერი №	-

შენობა ნაგებობა 09/1

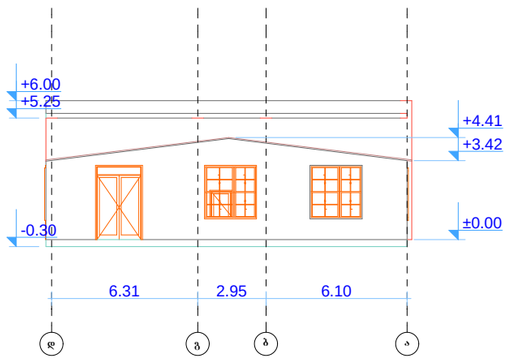

ფორმატი	A-3

დამკვეთი: სააქციო საზოგადოება "ქაშანური"

პირობითი აღნიშვნა:

პროექტის დასახელება:

დემონტაჟი

მისამართი:ქ.თბილისი, გამზირი მოსკოვი, №13 შენობა №09/1

პროექტის ნაწილი:
არქიტექტურული

თანამდებობა	გვარი	ხელმოწერა
დირექტორი	გ. ჭანკვეტაძე	
მთ. არქიტექტორი	ს.ხოფერია	
პრ. ავტორი	ს.ხოფერია	

შემსრულებელი ორგანიზაცია: optimus ოპტიმუსი

ფურცლის დასახელება:

შენობა ნაგებობა 09/1-ის ფასადი დ-ა ღერძებს შორის

თარიღი 2015 წ.	მასშ. 1:250
ფურცლების რაოდენობა	-
ფურცლის ნომერი №	-

შენობა №03/1

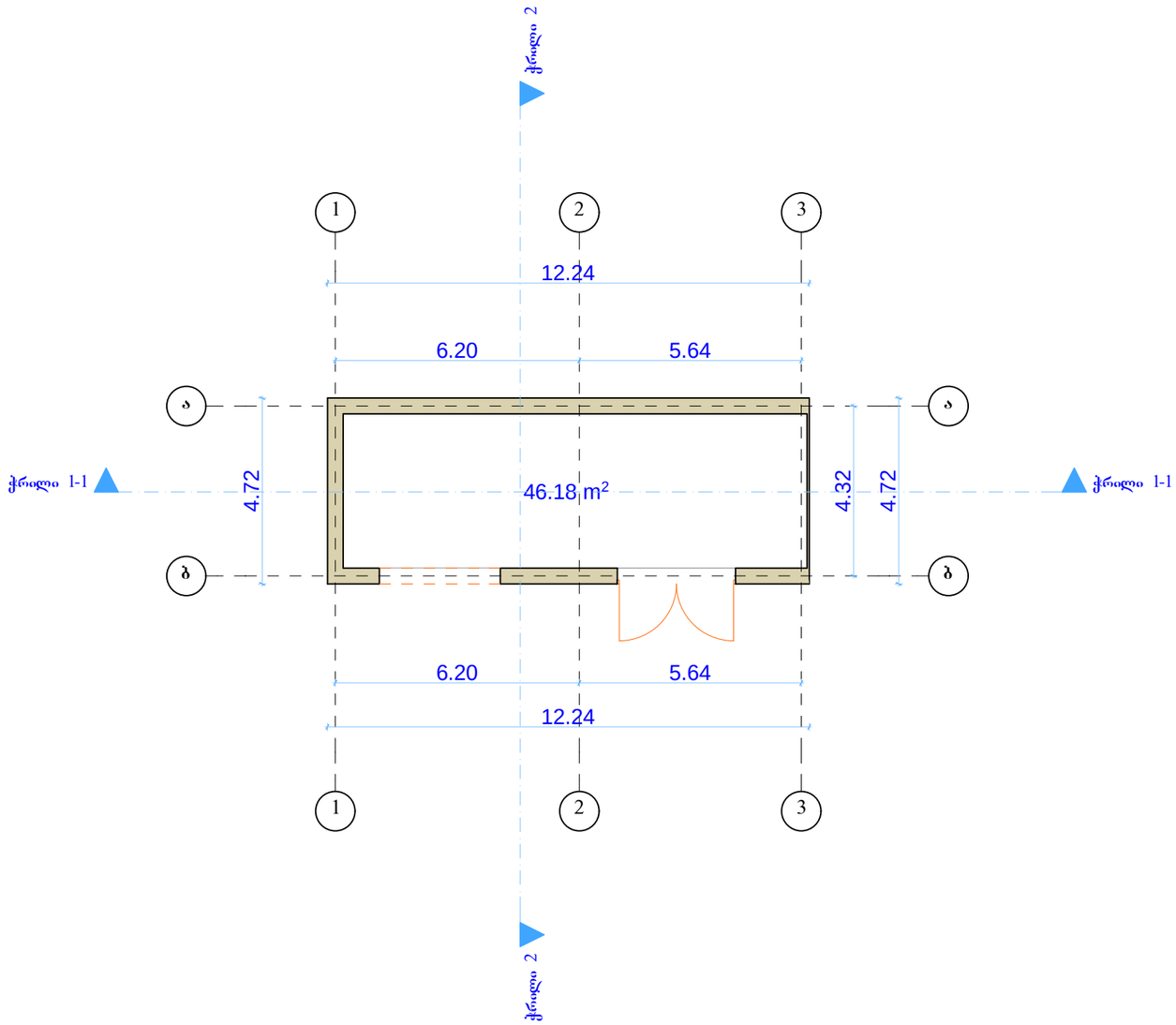

ფორმატი	A-3

დამკვეთი: სააქციო საზოგადოება "ქაშანური"

პირობითი აღნიშვნა:

პროექტის დასახელება:

დემონტაჟი

მისამართი:ქ.თბილისი, გამზირი მოსკოვი, №13 შენობა №03/1

პროექტის ნაწილი:
არქიტექტურული

თანამდებობა	გვარი	ხელმოწერა
დირექტორი	გ. ჭანკვეტაძე	
მთ. არქიტექტორი	ს.ხოფერია	
პრ. ავტორი	ს.ხოფერია	
შემსრულებელი ორგანიზაცია	optimus ოპტიმუსი	

ფურცლის დასახელება:

შენობა ნაგებობა 03/1-ის პირველი სართულის გეგმა +0.00 ნიშნულზე

თარიღი 2015 წ.	მასშ. 1:100
ფურცლების რაოდენობა	-
ფურცლის ნომერი №	-

შენობა №03/1

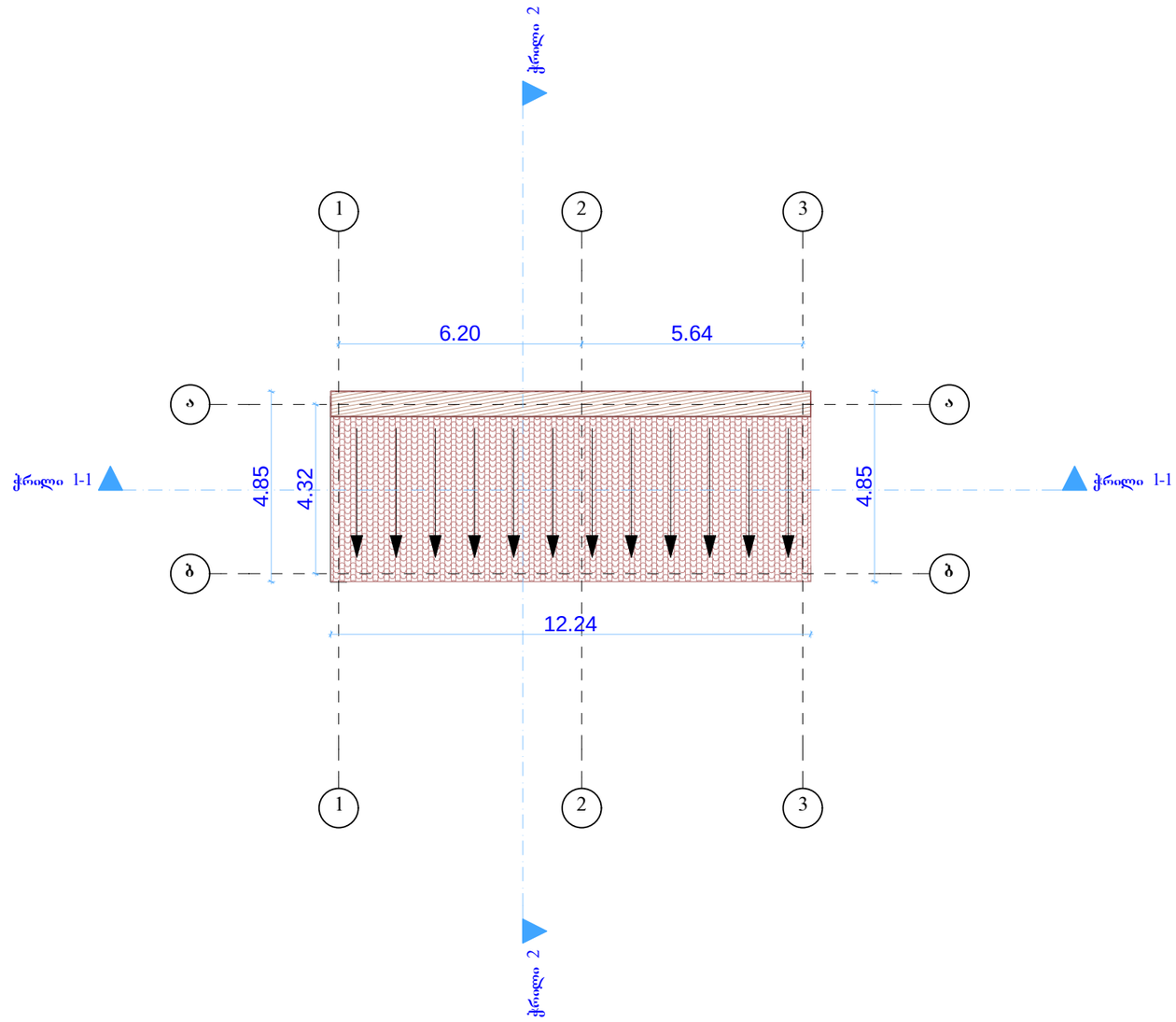

ფორმატი	A-3

დამკვეთი: სააქციო საზოგადოება "ქაშანური"

პირობითი აღნიშვნა:

პროექტის დასახელება:

დემონტაჟი

მისამართი:ქ.თბილისი, გამზირი მოსკოვი, №13 შენობა №03/1

პროექტის ნაწილი:
არქიტექტურული

თანამდებობა	გვარი	ხელმოწერა
დირექტორი	გ. ჭანკვეტაძე	
მთ. არქიტექტორი	ს.ხოფერია	
პრ. ავტორი	ს.ხოფერია	

შემსრულებელი ორგანიზაცია: optimus ოპტიმუსი

ფურცლის დასახელება:

შენობა ნაგებობა 03/1-ის გადახურვის გეგმა

თარიღი 2015 წ.	მასშ. 1:100
ფურცლების რაოდენობა	-
ფურცლის ნომერი №	-

შენობა №03/1

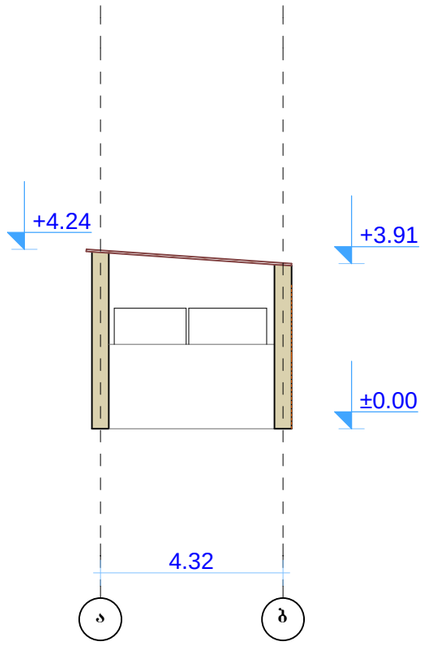

ფორმატი	A-3

დამკვეთი: სააქციო საზოგადოება "ქაშანური"

პირობითი აღნიშვნა:

პროექტის დასახელება:

დემონტაჟი

მისამართი:ქ.თბილისი, გამზირი მოსკოვი, №13 შენობა №03/1

პროექტის ნაწილი:
არქიტექტურული

თანამდებობა	გვარი	ხელმოწერა
დირექტორი	გ. ჭანკვეტაძე	
მთ. არქიტექტორი	ს.ხოფერია	
პრ. ავტორი	ს.ხოფერია	

შემსრულებელი ორგანიზაცია: optimus ოპტიმუსი

ფურცლის დასახელება:

შენობა ნაგებობა 03/1-ის ჭრილი1-1

თარიღი 2015 წ.	მასშ. 1:100
ფურცლების რაოდენობა	-
ფურცლის ნომერი №	-

შენობა №03/1

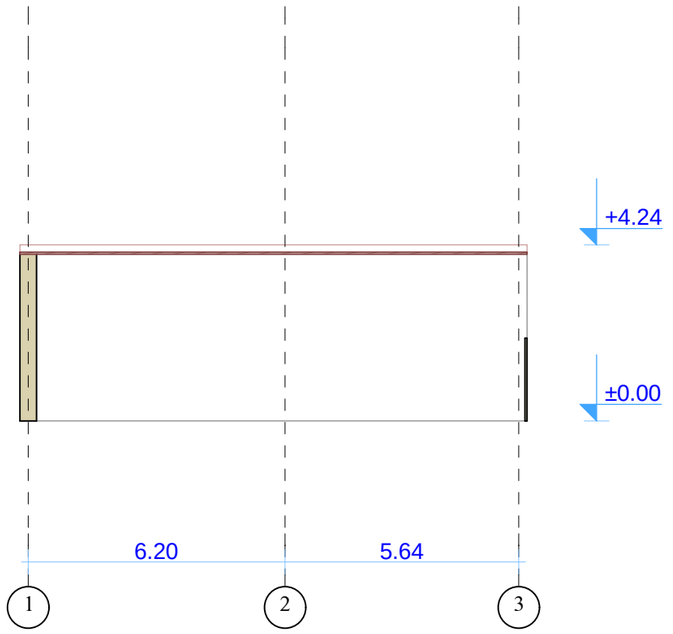

ფორმატი	A-3

დამკვეთი: სააქციო საზოგადოება "ქაშანური"

პირობითი აღნიშვნა:

პროექტის დასახელება:

დემონტაჟი

მისამართი:ქ.თბილისი, გამზირი მოსკოვი, №13 შენობა №03/1

პროექტის ნაწილი:
არქიტექტურული

თანამდებობა	გვარი	ხელმოწერა
დირექტორი	გ. ჭანკვეტაძე	
მთ. არქიტექტორი	ს.ხოფერია	
პრ. ავტორი	ს.ხოფერია	

შემსრულებელი ორგანიზაცია: optimus ოპტიმუსი

ფურცლის დასახელება:

შენობა ნაგებობა 03/1-ის ჭრილი1-1

თარიღი 2015 წ.	მასშ. 1:100
ფურცლების რაოდენობა	-
ფურცლის ნომერი №	-

შენობა №03/1

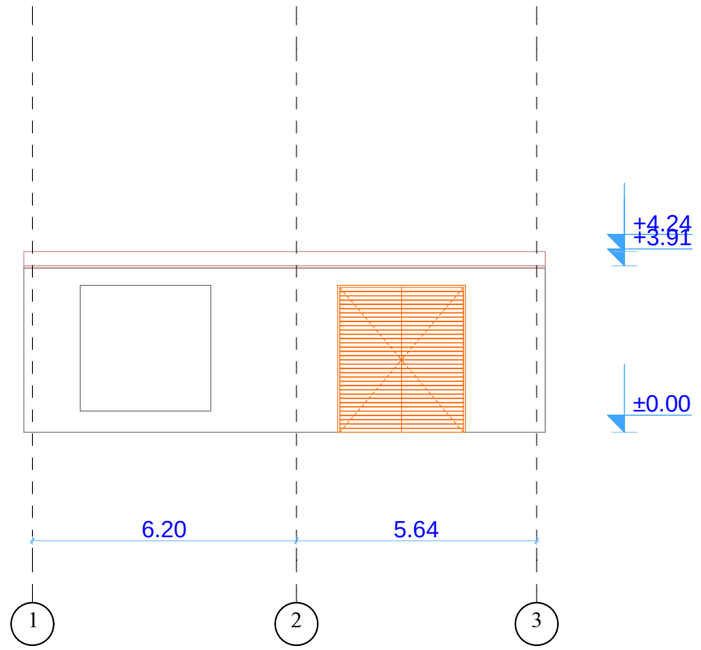

ფორმატი	A-3

დამკვეთი: სააქციო საზოგადოება "ქაშანური"

პირობითი აღნიშვნა:

პროექტის დასახელება:

დემონტაჟი

მისამართი:ქ.თბილისი, გამზირი მოსკოვი, №13 შენობა №03/1

პროექტის ნაწილი:
არქიტექტურული

თანამდებობა	გვარი	ხელმოწერა
დირექტორი	გ. ჭანკვეტაძე	
მთ. არქიტექტორი	ს.ხოფერია	
პრ. ავტორი	ს.ხოფერია	
შემსრულებელი ორგანიზაცია	optimus ოპტიმუსი	

ფურცლის დასახელება:

შენობა ნაგებობა 03/1-ის ფასადი

თარიღი 2015 წ.	მასშ. 1:100
ფურცლების რაოდენობა	-
ფურცლის ნომერი №	-

შენობა №03/1

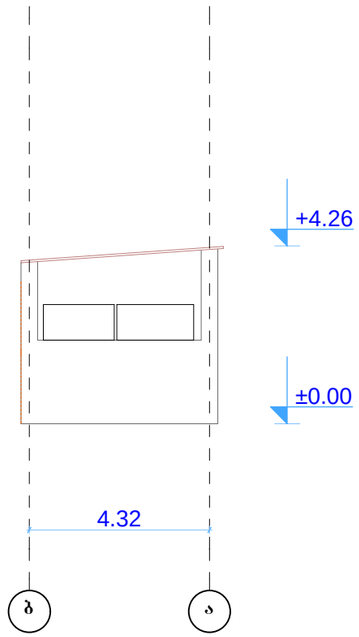

ფორმატი	A-3

დამკვეთი: სააქციო საზოგადოება "ქაშანური"

პირობითი აღნიშვნა:

პროექტის დასახელება:

დემონტაჟი

მისამართი:ქ.თბილისი, გამზირი მოსკოვი, №13 შენობა №03/1

პროექტის ნაწილი:
არქიტექტურული

თანამდებობა	გვარი	ხელმოწერა
დირექტორი	გ. ჭანკვეტაძე	
მთ. არქიტექტორი	ს.ხოფერია	
პრ. ავტორი	ს.ხოფერია	

შემსრულებელი ორგანიზაცია: optimus თბილისი

ფურცლის დასახელება:

შენობა ნაგებობა 03/1-ის ფასადი

თარიღი 2015 წ.	მასშ. 1:100
ფურცლების რაოდენობა	-
ფურცლის ნომერი №	-

შენობა №03/1

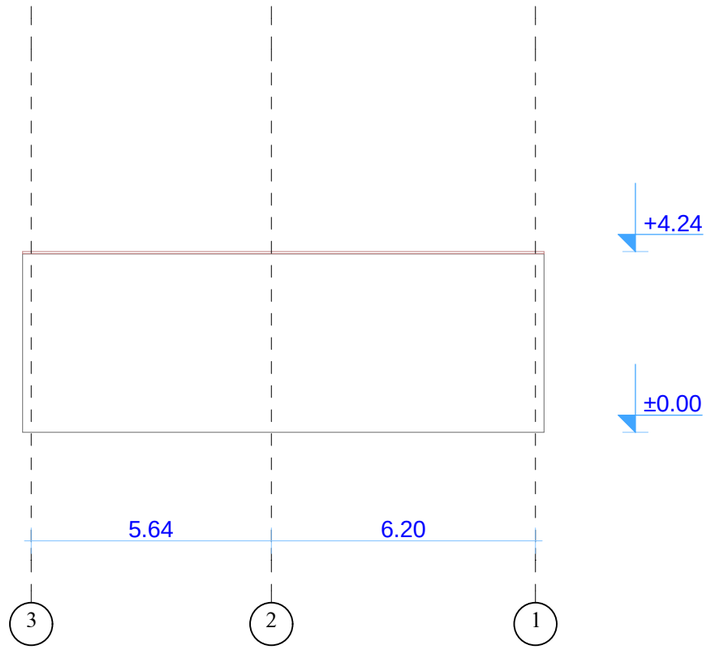

ფორმატი	A-3

დამკვეთი: სააქციო საზოგადოება "ქაშანური"

პირობითი აღნიშვნა:

პროექტის დასახელება:

დემონტაჟი

მისამართი:ქ.თბილისი, გამზირი მოსკოვი, №13 შენობა №03/1

პროექტის ნაწილი:
არქიტექტურული

თანამდებობა	გვარი	ხელმოწერა
დირექტორი	გ. ჭანკვეტაძე	
მთ. არქიტექტორი	ს.ხოფერია	
პრ. ავტორი	ს.ხოფერია	
შემსრულებელი ორგანიზაცია	optimus ოპტიმუსი	

ფურცლის დასახელება:

შენობა ნაგებობა 03/1-ის ფასადი

თარიღი 2015 წ.	მასშ. 1:100
ფურცლების რაოდენობა	-
ფურცლის ნომერი №	-

შენობა №03/1

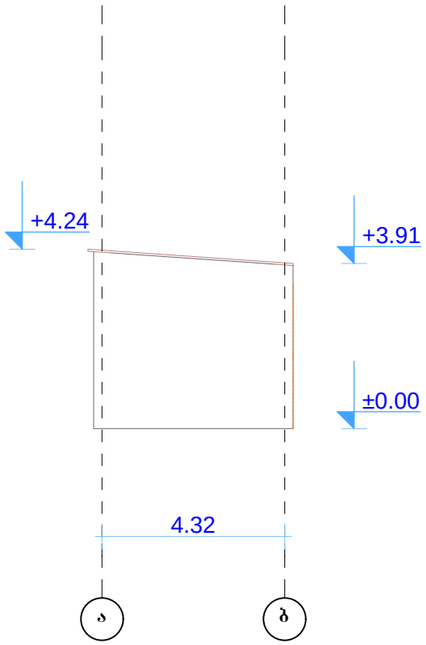

ფორმატი	A-3

დამკვეთი: სააქციო საზოგადოება "ქაშანური"

პირობითი აღნიშვნა:

პროექტის დასახელება:

დემონტაჟი

მისამართი:ქ.თბილისი, გამზირი მოსკოვი, №13 შენობა №03/1

პროექტის ნაწილი:
არქიტექტურული

თანამდებობა	გვარი	ხელმოწერა
დირექტორი	გ. ჭანკვეტაძე	
მთ. არქიტექტორი	ს.ხოფერია	
პრ. ავტორი	ს.ხოფერია	

შემსრულებელი ორგანიზაცია: optimus ოპტიმუსი

ფურცლის დასახელება:

შენობა ნაგებობა 03/1-ის ფასადი

თარიღი 2015 წ.	მასშ. 1:100
ფურცლების რაოდენობა	-
ფურცლის ნომერი №	-

შენობა №15/1

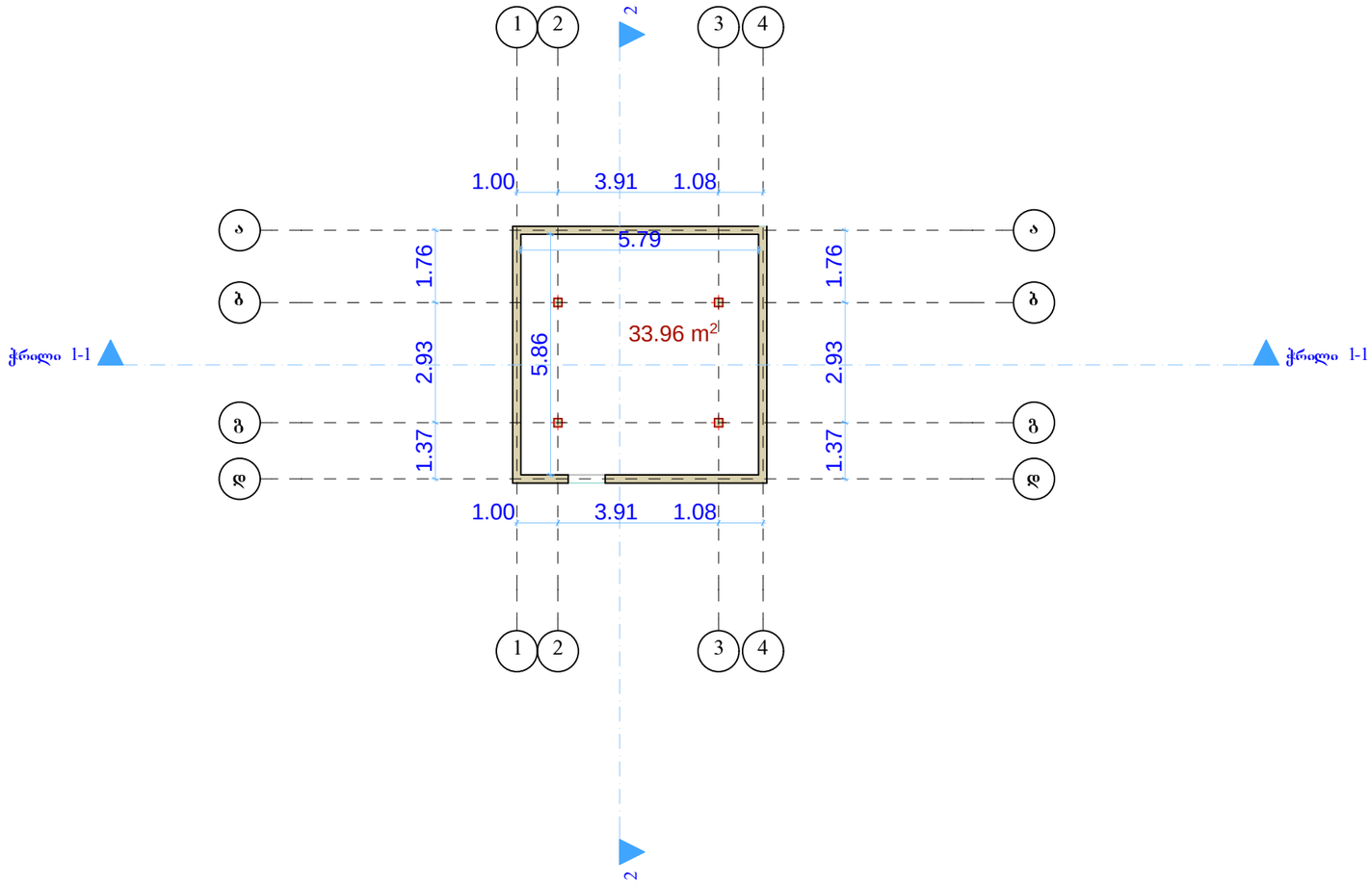

ფორმატი	A-3

დამკვეთი: სააქციო საზოგადოება "ქაშანური"

პირობითი აღნიშვნა:

პროექტის დასახელება:

დემონტაჟი

მისამართი:ქ.თბილისი, გამზირი მოსკოვი, №15 შენობა №04/1

პროექტის ნაწილი:
არქიტექტურული

თანამდებობა	გვარი	ხელმოწერა
დირექტორი	გ. ჭანკვეტაძე	
მთ. არქიტექტორი	ს.ხოფერია	
პრ. ავტორი	ს.ხოფერია	
შემსრულებელი ორგანიზაცია	optimus ოპტიმუსი	

ფურცლის დასახელება:

შენობა ნაგებობა 15/1-ის პირველი სართულის გეგმა +0.00 ნიშნულზე

თარიღი 2015 წ.	მასშ. 1:100
ფურცლების რაოდენობა	-
ფურცლის ნომერი №	-

შენობა №15/1

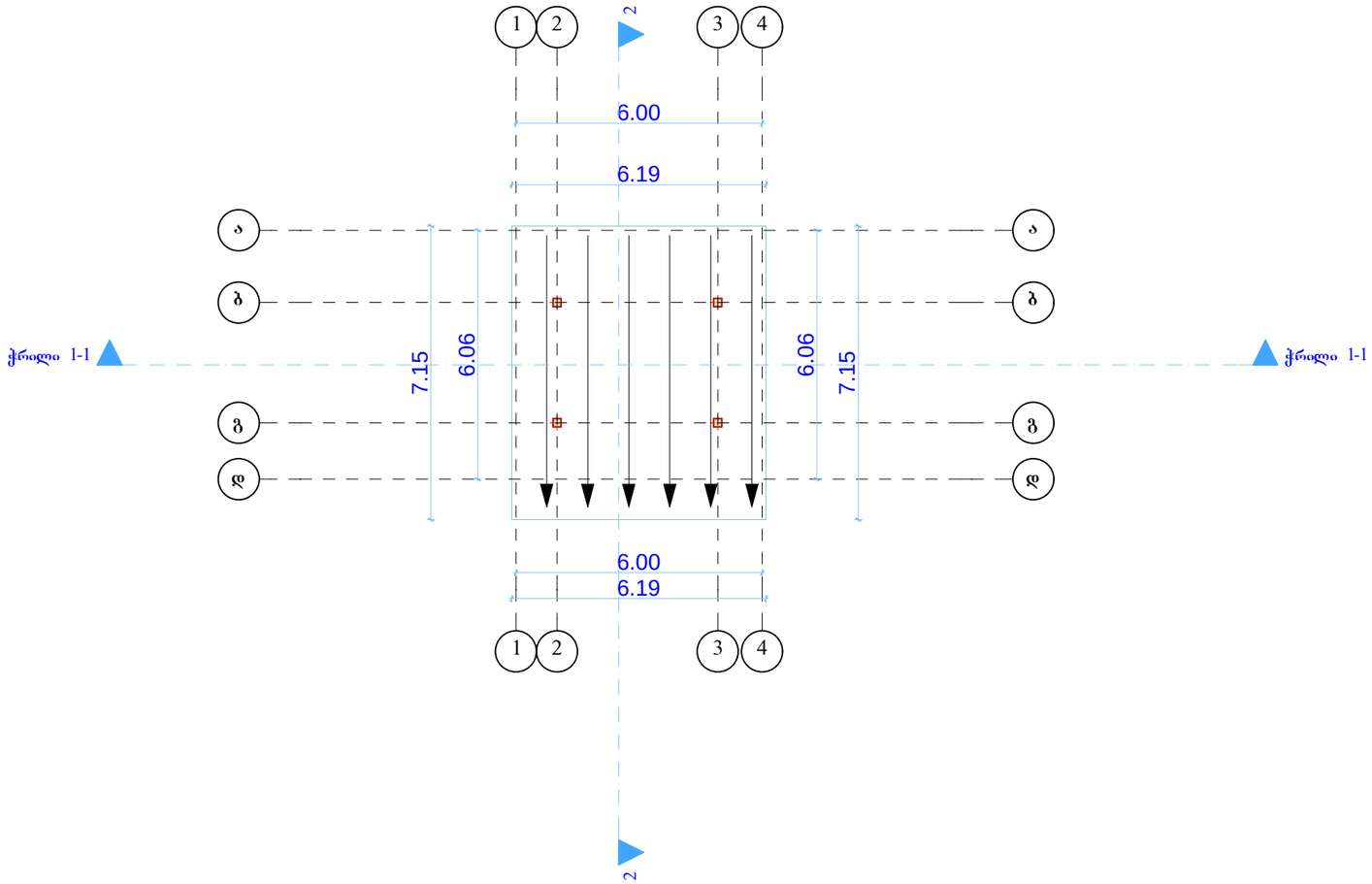

ფორმატი	A-3

დამკვეთი: სააქციო საზოგადოება "ქაშანური"

პირობითი აღნიშვნა:

პროექტის დასახელება:

დემონტაჟი

მისამართი:ქ.თბილისი, გამზირი მოსყოვი, №13 შენობა №15/1

პროექტის ნაწილი:
არქიტექტურული

თანამდებობა	გვარი	ხელმოწერა
დირექტორი	**გ. ჭანკვეტაძე**	
მთ. არქიტექტორი	**ს.ხოფერია**	
პრ. ავტორი	**ს.ხოფერია**	
შემსრულებელი ორგანიზაცია	optimus ოპტიმუსი	

ფურცლის დასახელება:

შენობა ნაგებობა 15/1-ის გადახურვის გეგმა + 3.00 ნიშნულზე

თარიღი 2015 წ.	მასშ. 1:100
ფურცლების რაოდენობა	-
ფურცლის ნომერი №	-

შენობა №15/1

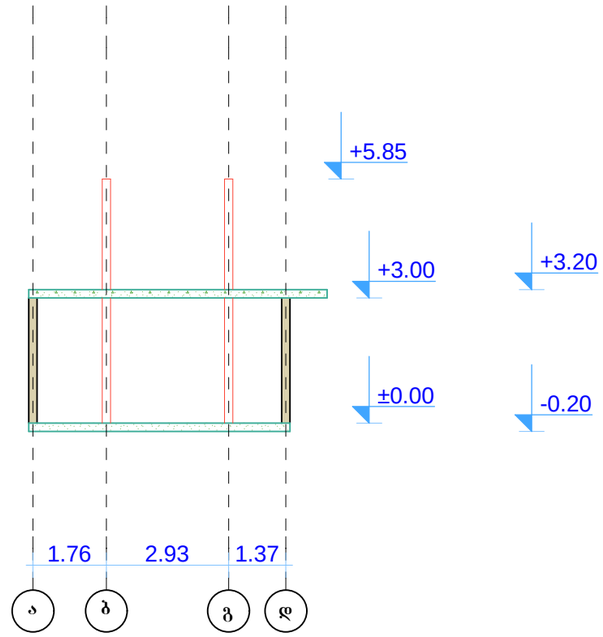

ფორმატი	A-3

დამკვეთი: სააქციო საზოგადოება "ქაშანური"

პირობითი აღნიშვნა:

პროექტის დასახელება:

დემონტაჟი

მისამართი:ქ.თბილისი, გამზირი მოსკოვი, №13 შენობა №15/1

პროექტის ნაწილი:
არქიტექტურული

თანამდებობა	გვარი	ხელმოწერა
დირექტორი	გ. ჭანკვეტაძე	
მთ. არქიტექტორი	ს.ხოფერია	
პრ. ავტორი	ს.ხოფერია	

შემსრულებელი ორგანიზაცია: optimus ოპტიმუსი

ფურცლის დასახელება:

შენობა ნაგებობა 15/1-ის ჭრილი2

თარიღი 2015 წ.	მასშ. 1:100
ფურცლების რაოდენობა	-
ფურცლის ნომერი №	-

შენობა №15/1

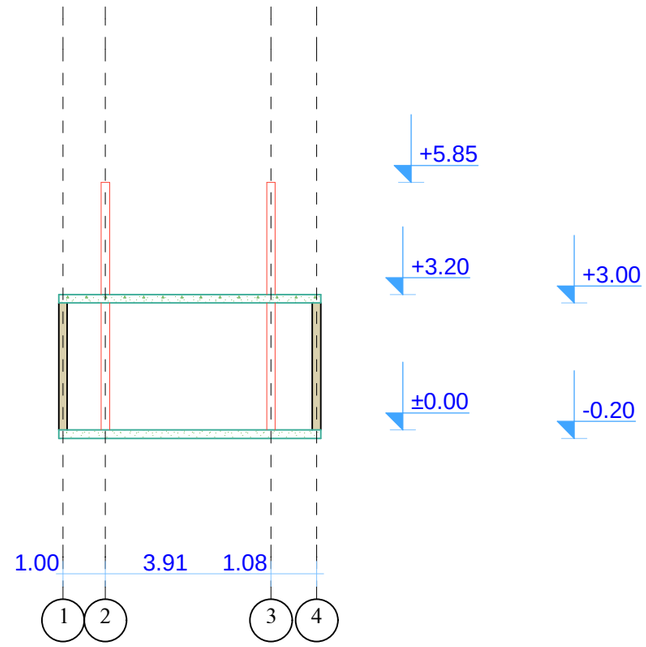

ფორმატი	A-3

დამკვეთი: სააქციო საზოგადოება "ქაშანური"

პირობითი აღნიშვნა:

პროექტის დასახელება:

დემონტაჟი

მისამართი:ქ.თბილისი, გამზირი მოსკოვი, №13 შენობა №15/1

პროექტის ნაწილი:
არქიტექტურული

თანამდებობა	გვარი	ხელმოწერა
დირექტორი	გ. ჭანკვეტაძე	
მთ. არქიტექტორი	ს.ხოფერია	
პრ. ავტორი	ს.ხოფერია	

შემსრულებელი ორგანიზაცია: optimus ოპტიმუსი

ფურცლის დასახელება:

შენობა ნაგებობა 15/1-ის ჭრილი1

თარიღი 2015 წ.	მასშ. 1:100
ფურცლების რაოდენობა	-
ფურცლის ნომერი №	-

შენობა №15/1

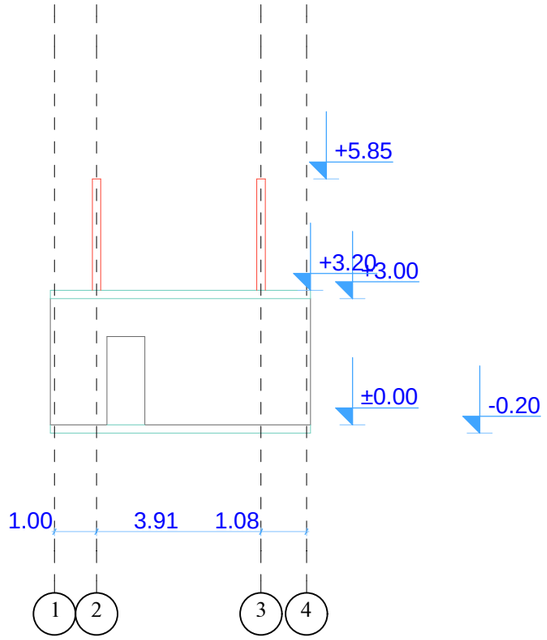

ფორმატი	A-3

დამკვეთი: სააქციო საზოგადოება "ქაშანური"

პირობითი აღნიშვნა:

პროექტის დასახელება:

დემონტაჟი

მისამართი:ქ.თბილისი, გამზირი მოსკოვი, №13 შენობა №15/1

პროექტის ნაწილი:
არქიტექტურული

თანამდებობა	გვარი	ხელმოწერა
დირექტორი	**გ. ჭანკვეტაძე**	
მთ. არქიტექტორი	**ს.ხოფერია**	
პრ. ავტორი	**ს.ხოფერია**	
შემსრულებელი ორგანიზაცია	optimus ოპტიმუსი	

ფურცლის დასახელება:

შენობა ნაგებობა 15/1-ის ფასადი

თარიღი 2015 წ.	მასშ. 1:100
ფურცლების რაოდენობა	-
ფურცლის ნომერი №	-

შენობა №15/1



ფორმატი	A-3

დამკვეთი: სააქციო საზოგადოება "ქაშანური"

პირობითი აღნიშვნა:

პროექტის დასახელება:

დემონტაჟი

მისამართი:ქ.თბილისი, გამზირი მოსკოვი, №13 შენობა №15/1

პროექტის ნაწილი:
არქიტექტურული

თანამდებობა	გვარი	ხელმოწერა
დირექტორი	გ. ჭანკვეტაძე	
მთ. არქიტექტორი	ს.ხოფერია	
პრ. ავტორი	ს.ხოფერია	

შემსრულებელი ორგანიზაცია: optimus ოპტიმუსი

ფურცლის დასახელება:

შენობა ნაგებობა 15/1-ის ფასადი

თარიღი 2015 წ.	მასშ. 1:100
ფურცლების რაოდენობა	-
ფურცლის ნომერი №	-

შენობა №15/1

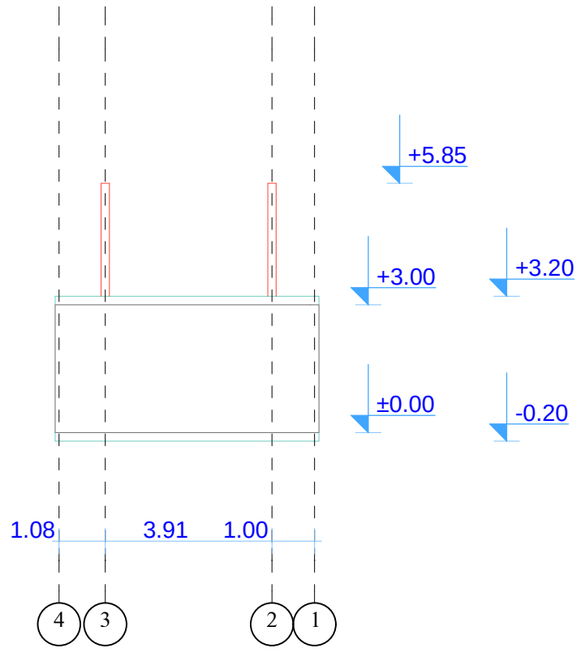

ფორმატი	A-3

დამკვეთი: სააქციო საზოგადოება "ქაშანური"

პირობითი აღნიშვნა:

პროექტის დასახელება:

დემონტაჟი

მისამართი:ქ.თბილისი, გამზირი მოსკოვი, №13 შენობა №15/1

პროექტის ნაწილი:
არქიტექტურული

თანამდებობა	გვარი	ხელმოწერა
დირექტორი	გ. ჭანკვეტაძე	
მთ. არქიტექტორი	ს.ხოფერია	
პრ. ავტორი	ს.ხოფერია	
შემსრულებელი ორგანიზაცია	optimus ოპტიმუსი	

ფურცლის დასახელება:

შენობა ნაგებობა15/1-ის ფასადი

თარიღი 2015 წ.	მასშ. 1:100
ფურცლების რაოდენობა	-
ფურცლის ნომერი №	-

შენობა №15/1

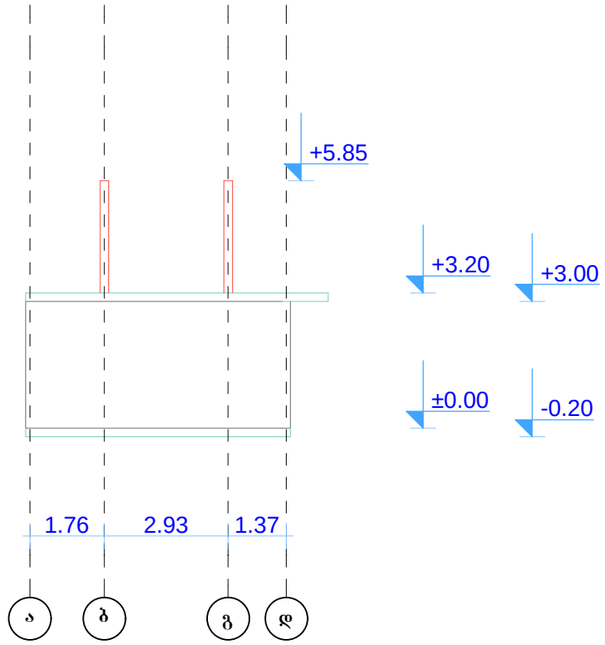

ფორმატი	A-3

დამკვეთი: სააქციო საზოგადოება "ქაშანური"

პირობითი აღნიშვნა:

პროექტის დასახელება:

დემონტაჟი

მისამართი:ქ.თბილისი, გამზირი მოსკოვი, №13 შენობა №15/1

პროექტის ნაწილი:
არქიტექტურული

თანამდებობა	გვარი	ხელმოწერა
დირექტორი	**გ. ჭანკვეტაძე**	
მთ. არქიტექტორი	**ს.ხოფერია**	
პრ. ავტორი	**ს.ხოფერია**	
შემსრულებელი ორგანიზაცია	optimus ოპტიმუსი	

ფურცლის დასახელება:

შენობა ნაგებობა 15/1-ის ფასადი

თარიღი 2015 წ.	მასშ. 1:100
ფურცლების რაოდენობა	-
ფურცლის ნომერი №	-

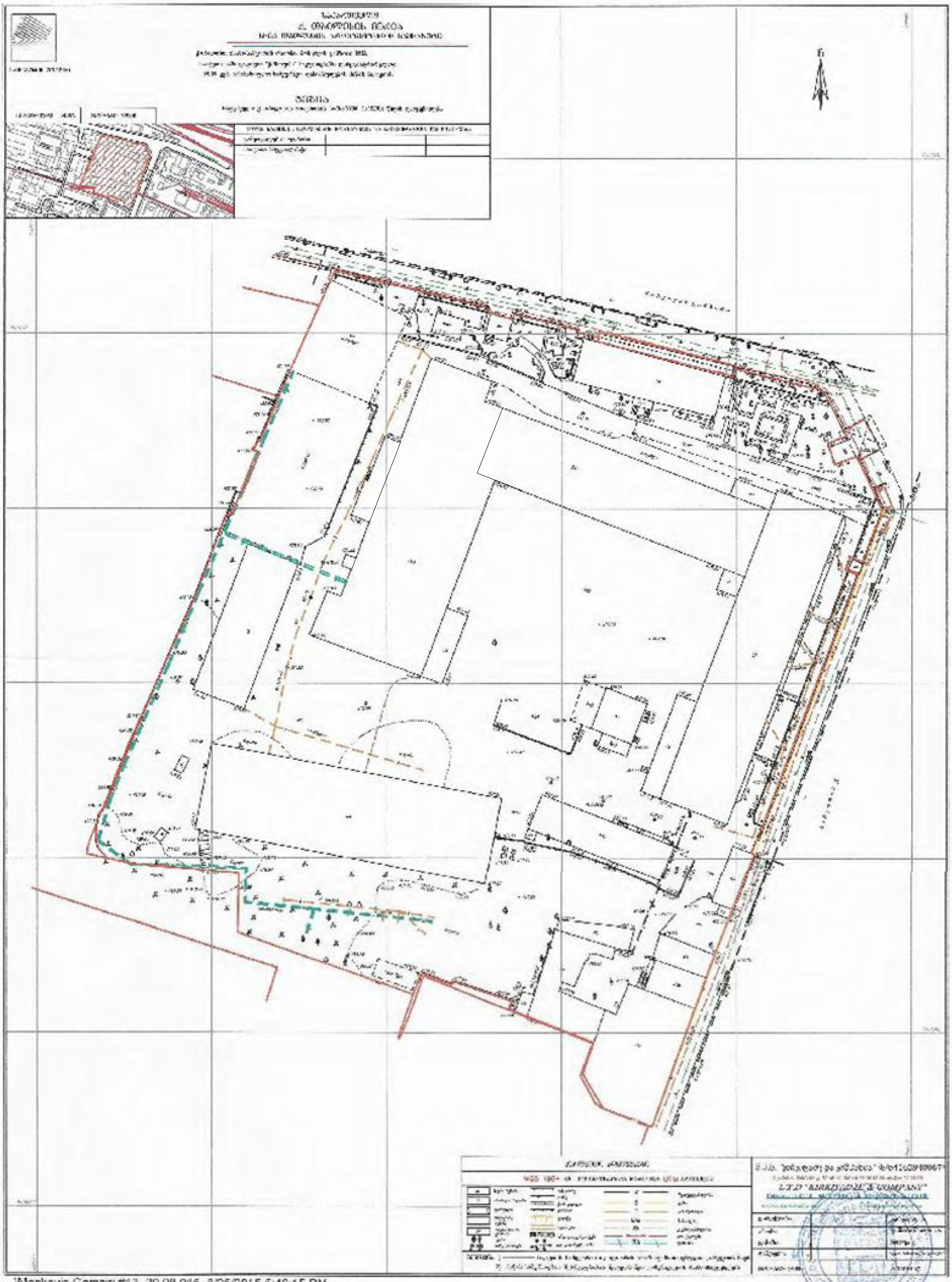

...\Moskovis Gamziri #13_20 08.015 8/25/2015 5:49:15 PM

კალენდარული გრაფიკი

№	შესრულებული სამუშაოები	სამუშაოს ხანგრძლივობა თვეების მიხედვით											
		I	II	III	IV	V	VI	VII	VIII	IX	X	XI	XII
1	მოსამზადებელი სამუშაოები												
2	08/2, 01/2, 04/1, 03/1, 17/2, 16/1, 14/1, 21/1, 25/2-ის დემონტაჟი												
3	სამშენებლო ნარჩენების დასუფთავება და ეზოს კეთილმოწყობა												

დამკვეთი: სააქციო საზოგადოება "ქაშანური"

პირობითი აღნიშვნა:

პროექტის დასახელება:

დემონტაჟი

მისამართი:ქ.თბილისი, გამზირი მოსკოვი, №13 შენობა №21/1

პროექტის ნაწილი:
არქიტექტურული

თანამდებობა	გვარი	ხელმოწერა
დირექტორი	გ. ჭანკვეტაძე	
მთ. არქიტექტორი	ს.ხოფერია	
პრ. ავტორი	ს.ხოფერია	

შემსრულებელი ორგანიზაცია: optimus ოპტიმუსი

ფურცლის დასახელება:

კალენდარული გრაფიკი

თარიღი 2015 წ.	
ფურცლების რაოდენობა	-
ფურცლის ნომერი №	-

ფორმატი	A-3