არსებული შენობის ფასადი ა-გ
მ.1:100

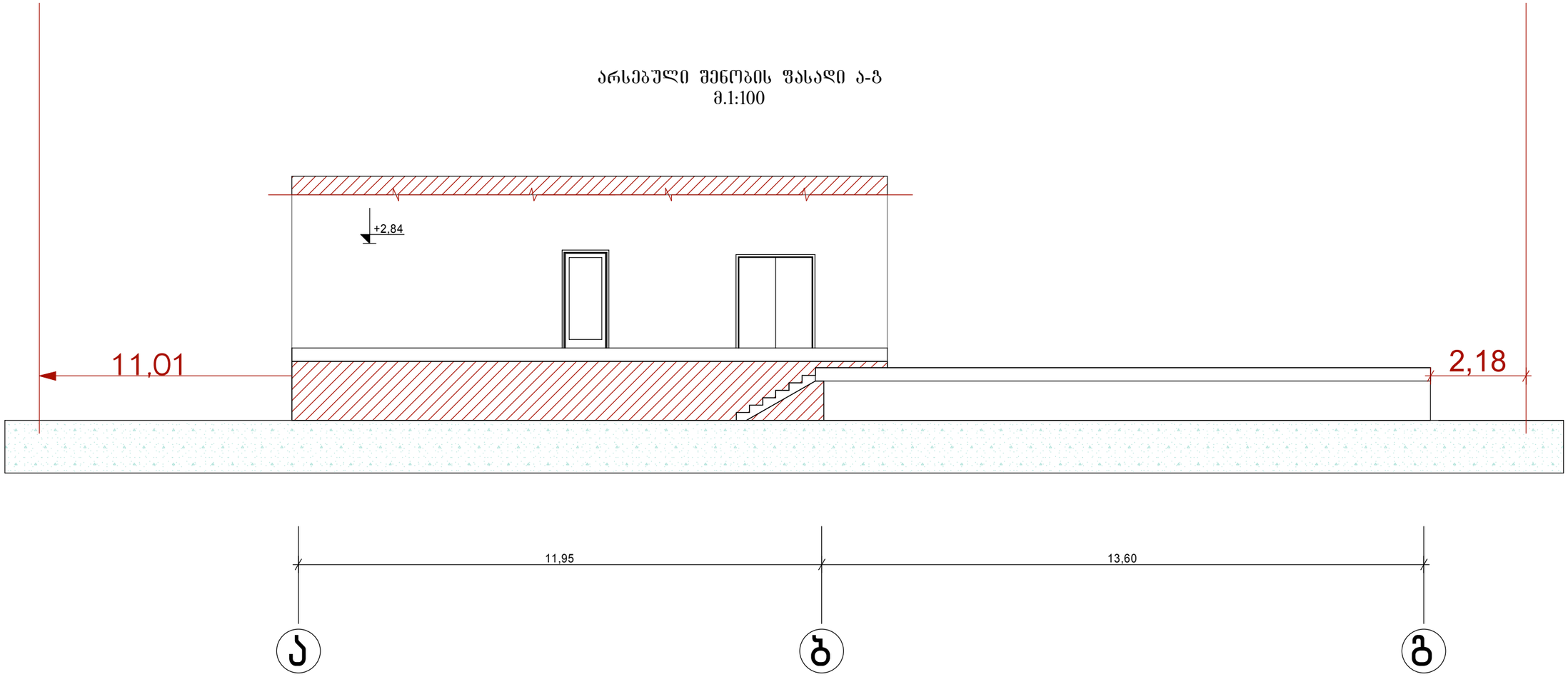

დირექტორი	ნ.ქუთათელაძე		არსებულ შენობაზე დამშენების პროექტი შავშვილის ქუჩა №1-ში (კორექტირება) (ს/კ 01.14.04.029.101)			
არ.მთ.არქიტექტ.	ნ.ნადირაშვილი					
არ.მთ.კონსტრ.	ე.ჯორჯოლია		არქიტექტურული ნაწილი	დაკვეთა №		
			ფასადი ა-გ	სტადია	ფურც.	ფ-ბი	მასშტაბი
				მპ			1:100
შემსრულა	ნ.ნადირაშვილი					
შემოწმა	ლ.ვასაროლიშვილი		ს.ა.ი.ღ.ენტ. კოდი №204856236	შპს "თ-ენერგია"		

საპროექტო შენობის ფასადი ა-გ
მ. 1:100

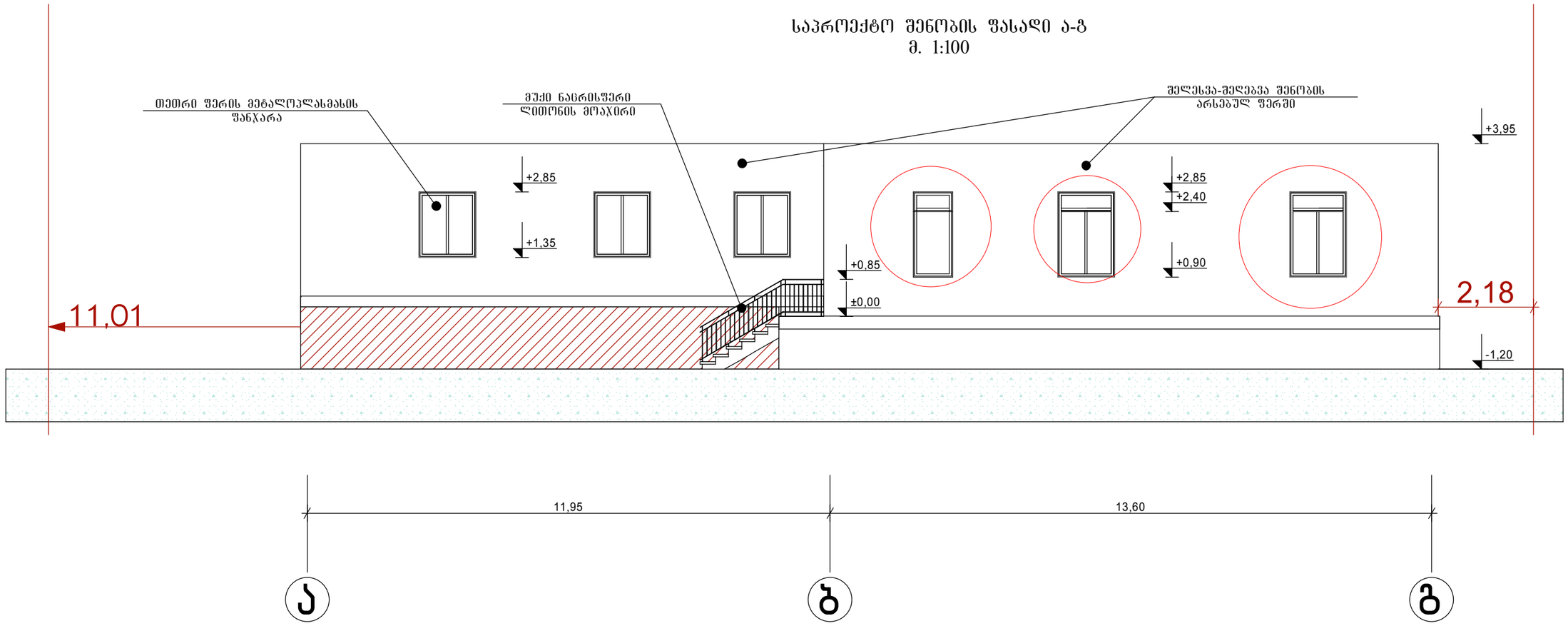

დირექტორი	ნ.ჯუღაშვილაძე		არსებულ შენობაზე დამენების პროექტი შავიშვილის ქუჩა №1-მი (კორექტირება) (ს/კ 01.14.04.029.101)				
არქიტექტ.	ნ.ნადირაშვილი						
არქიტექტ.	ე.ჯოხაძია		არქიტექტურული ნაწილი	დაკვეთა №			
			ფასადი ა-გ	სტადია	ფურც.	ფ-ბი	მასშტაბი
				მპ			1:100
შემსრულა	ნ.ნადირაშვილი						
შემოწმა	დ.მასხარულიშვილი		შპს "მ-ენერგია" საიდენტ. კოდი №204856236				

არსებული შენობის ფასადი 1-3
მ. 1:100

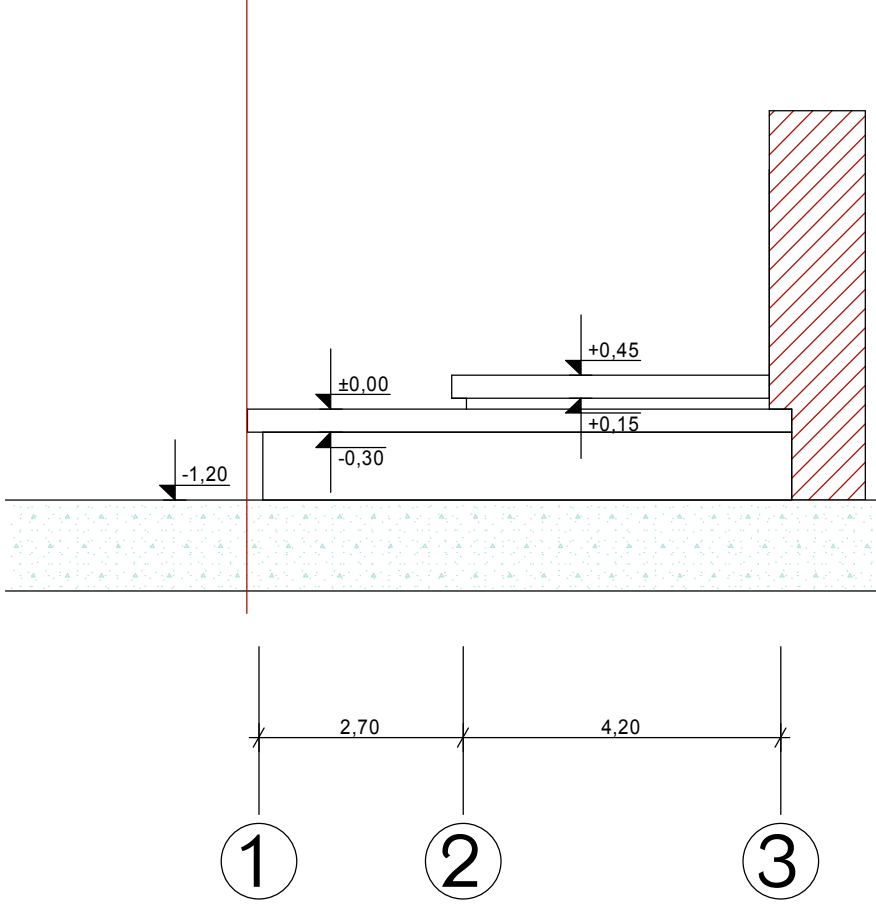

საპროექტო შენობის ფასადი 1-3
მ.1:100

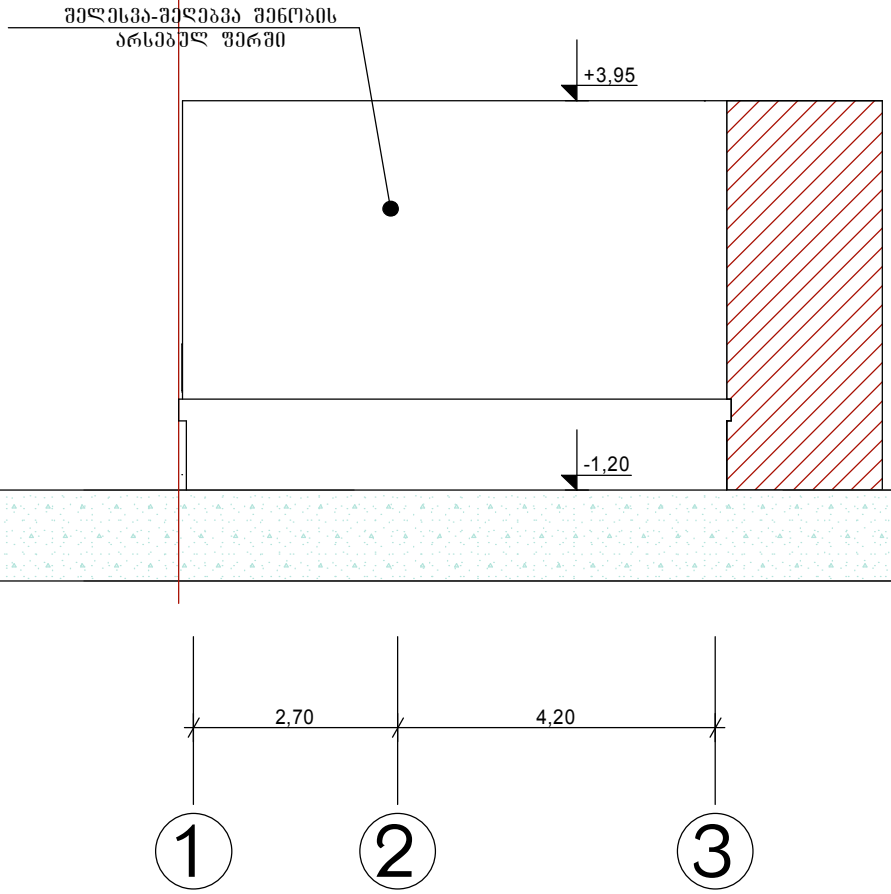

დირექტორი	ნ.ქუთათელაძე	არსებულ შენობაზე დამენების პროექტი შავიშვილის ქუჩა №1-მი (კორექტირება) (ს/კ 01.14.04.029.101)	
არ.მთ.არქიტექტ.	ნ.ნადირაშვილი		
არ.მთ.კონსტრ.	ე.ნოწკრია	არქიტექტურული ნაწილი	დაკვეთა №
შესრულა	ნ.ნადირაშვილი	ფასადი 1-3	სტადია: მპ; ფურც.; ფ-ბი; მასშტაბი: 1:100
შემოწმა	დ.გასპროლიშვილი	სანდენტ. კოდი №204856236	შპს "თ-ენერგია"

არსებული შენობის ფასადი 3-1
მ. 1:100

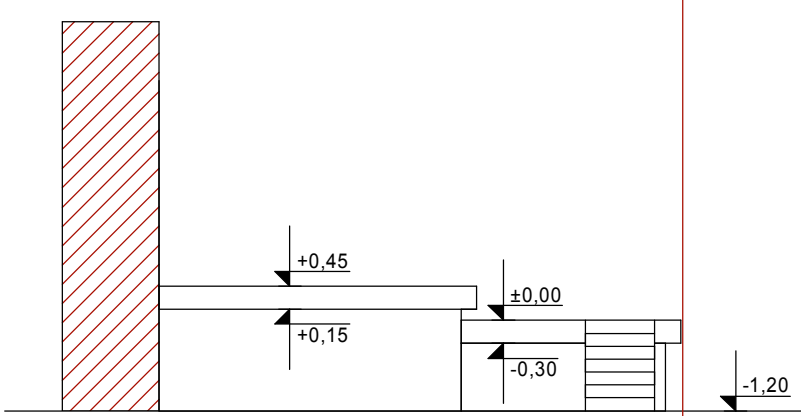

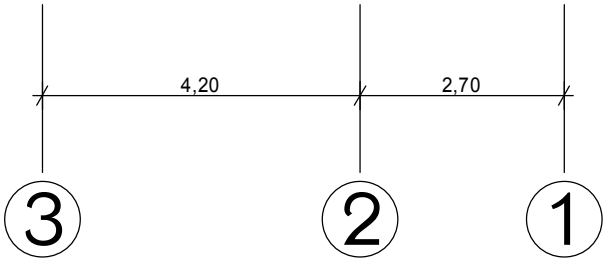

საპროექტო შენობის ფასადი 3-1
მ.1:100

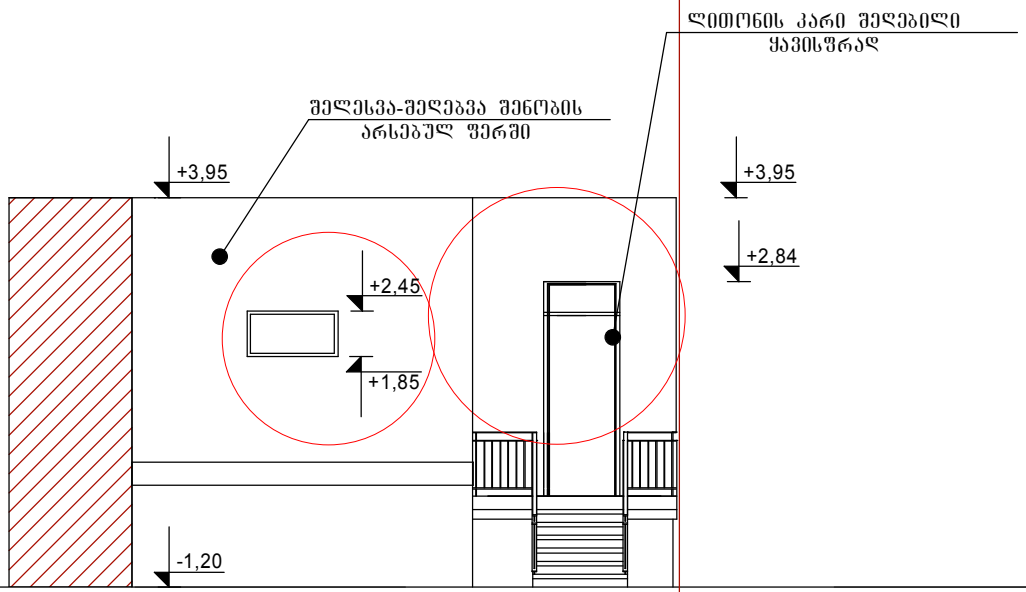

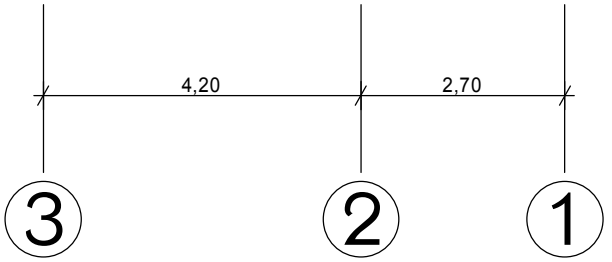

დირექტორი	ნ.ქუთათელაძე		არსებულ შენობაზე დამენების პროექტი შავიშვილის ქუჩა №1-მი (კორექტირება) (ს/კ 01.14.04.029.101)			
არ.მთ.არქიტექტ.	ნ.ნადირაშვილი					
არ.მთ.კონსტრ.	ე.ნოწერაძე		არქიტექტურული ნაწილი	დაკვეთა №		
				სტადია	შრატ.	ფ-ბი	მასშტაბი
			ფასადი 3-1	მპ			1:100
შემსრულა	ნ.ნადირაშვილი						
შემმოწმა	დ.მასარობლიშვილი		საიდენტ. კოდი №204856236	შპს "თ-ენერგია"			

საპროექტო შენობის ფასადი გ-ა
მ.1:100

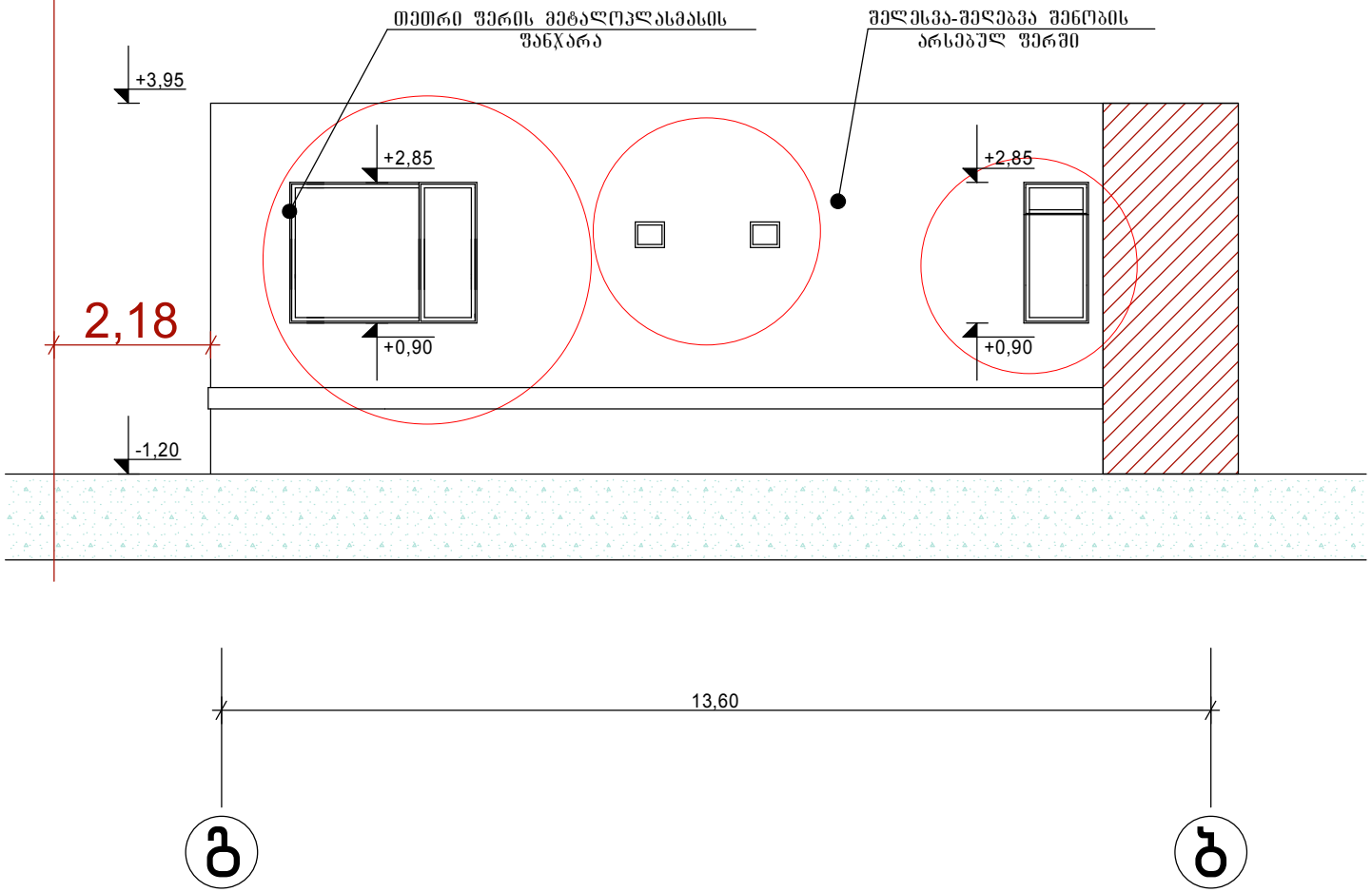

დირექტორი	ნ.ქუთათელაძე		არსებულ შენობაზე დამონტაჟების პროექტი შავიშვილის ქუჩა №1-ში (კორექტირება) (ს/კ 01.14.04.029.101)				
არ.მთ.არქიტექტ.	ნ.ნადირაშვილი						
არ.მთ.კონსტრ.	ე.ნოზაძე		არქიტექტურული ნაწილი	დაკვეთა №			
			ფასადი გ-ა	სტადია	ფურც.	ფ-ბი	მასშტაბი
				მპ			1:100
შემსრულა	ნ.ნადირაშვილი						
შემმოწმა	დ.მასაროლიშვილი		საიდენტ. კოდი №204856236	შპს "თ-ენერგია"			