# საძირკვლის გეგმა
# მაშტაბი 1:500

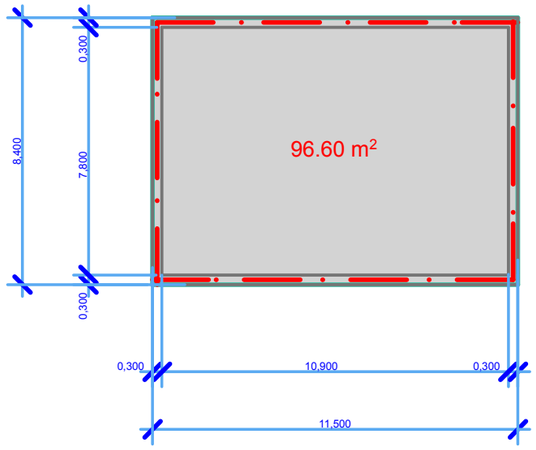


| | | |
|---|---|---|
| ფორმ. ა-3 | თარიღი | 2012 წ. |
| | დაკვეთა | |

სათავსოს ნომერი

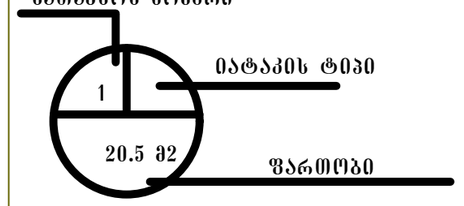


არქიტექტორული ნიშნული




ექსპლიკაცია

შ.პ.ს. ..სენა ავტო სერვის..

სოფელი დიღომი, ჩალიპირების დასახლება

საზამოფენო დარბაზი

..ავტოკლუბი..

| | | |
|---|---|---|
| თანამდებობა | | |
| დირექტორი | კ.დათუკიშვილი | |
| არ. მთ. ინჟ. | დ.წიტაიშვილი | |
| | დ.წიტაიშვილი | |
| შეასრულა | დ.წიტაიშვილი | |
| | | |
| | | |

მისამართი

Created with nitroPDF professional
download the free trial online at nitropdf.com/professional

# პირველი სართულის გეგმა
# მაშტაბი 1:500

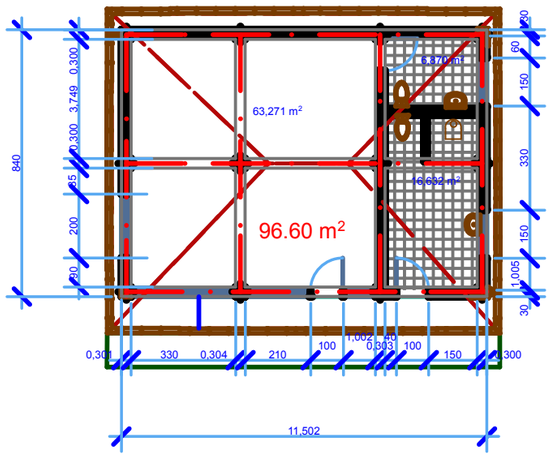


| | | |
|---|---|---|
| შრომ. ა-ვ | თარიღი | 2012 წ. |
| | დაკვეთა | |

სათავსოს ნომერი

1

20.5 მ2

იატაკის ტიპი

ფართობი

არქიტექტორული ნიშნული

1

ჭრილის ხაზი

ღერძის ხაზი

საკადასტრო საზღვარი

ექსპლიკაცია

შ.პ.ს. ..სენა ავტო სერვის..

სოფელი დიღომი, ჩალიპირების დასახლება

საზღვაოფენო დარბაზი

..ავტოკლუბი..

| | | |
|---|---|---|
| თანამდებობა | | |
| დირექტორი | კ.დათუკიშვილი | |
| არ. მთ. ინჟ. | დ.წიტაიშვილი | |
| | დ.წიტაიშვილი | |
| შეასრულა | დ.წიტაიშვილი | |
| | | |
| | | |

მისამართი

Created with nitroPDF professional
download the free trial online at nitropdf.com/professional

| ფორმ. ა-3 | თარიღი | 2012 წ. |
|---|---|---|
| | დაკვეთა | |

# სხურავის გეგმა
# მაშტაბი 1:500

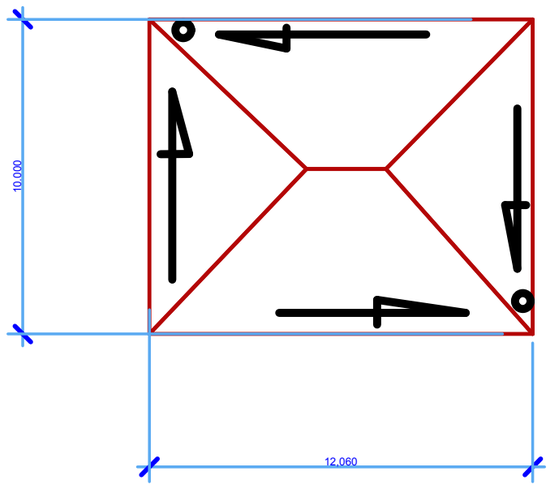


სათავსოს ნომერი

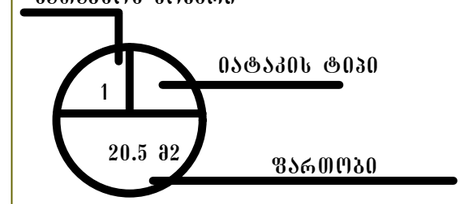


არქიტექტორული ნიშნული

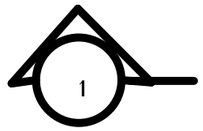


ჭრილის ხაზი

ღერძის ხაზი

საკადასტრო საზღვარი

ექსპლიკაცია

შ.პ.ს. ..სენა ავტო სერვის..

სოფელი დიღომი, ჩალიპირების ქუჩა №6

საგამოფენო დარბაზი

..ავტოკლუბი..

| | | |
|---|---|---|
| თანამდებობა | | |
| დირექტორი | კ.დათუკიშვილი | |
| არ. მთ. ინჟ. | დ.წიტაიშვილი | |
| | დ.წიტაიშვილი | |
| შეასრულა | დ.წიტაიშვილი | |
| | | |
| | | |

მისამართი

Created with nitroPDF professional
download the free trial online at nitropdf.com/professional