# განმარტებითი ბარათი

მოგახსენებთ რომ ქ.წამებულის N1-ში სს "კორ სტანდარტ ბანკს"ფილიალზე დავამონტაჟოთ სარეკლამო აბრა და ბანკომატი. აღნიშნული ფართი წარმოადგენს დროებით ფილიალს, რომელიც ვიქირავეთ 4 თვის ვადით ძირითადი ფართის გვერდით, ვინაიდან ძირითად ფართში ვიწყებთ სარემონტო სამუშაოების წარმოებას.

ბანკომატის განთავსებისთვის გვჭირდება მხოლოდ არსებული ვიტრაჟის ამოჭრა, არ ვეხებით არსებულ კედლებს და არ ვაწარმოებთ სამშენებლო სამუშაოებს.

აბრეთვე არსებულ ფასადზე დაგეგმილი გვაქვს სმუბუქი კონსტრუქციის სარეკლამო ბანერის განთავსება. ბანერი იქნებაბა მსუბუქი კონსტრუქციის "დიბონდის" და სარეკლამო პლასტიკატისგან გამზადებული, ზომებით 280X100X10

მოთხზოვნილ საბუთებს თან ახლავს ბანკსა და მესაკუთრეს შორის დადებული ხელშეკრულება სადაც, მესაკუთრე გვაძლევს ნებართვას რომ განვათავსოდ სარეკლამო მასალები, მათ შორის სარეკლამო აბრა და ბანკომატი.

აქვე დამატებით განგიმარტავთ, რომ ჩვენ მიერ წარმოდგენილი ლოგო კერძოდ ფიფქი და KSB წარმოადგენს ლოგოს ძირითად ნაწილს, ხოლო განსხვავება ქართულენოვანსა და ინგლისურენოვან ლოგოეს შორის არის გვერდზე მიწერული წარწერები. აქედან გამომდინარე ვერ მოხერხდება KSB-ს ქართულად გადაყვანა. ასევე შეტყობინების სახით გამოგზავნილია არსებული ლოგო რაც ოფიციალურად ბრენდბუქში ჩაწერილი და დამტკიცებუილია. დამატებით განგიმარტავთ,რომ თქვენს მიერ თანხმობა გვაქვს კეკინის ფილიალზე აბრის განთავსების შესახებ (AR1351088)

# აზომვითი ნახაზი მ. 1;75

# არსებული გეგმა

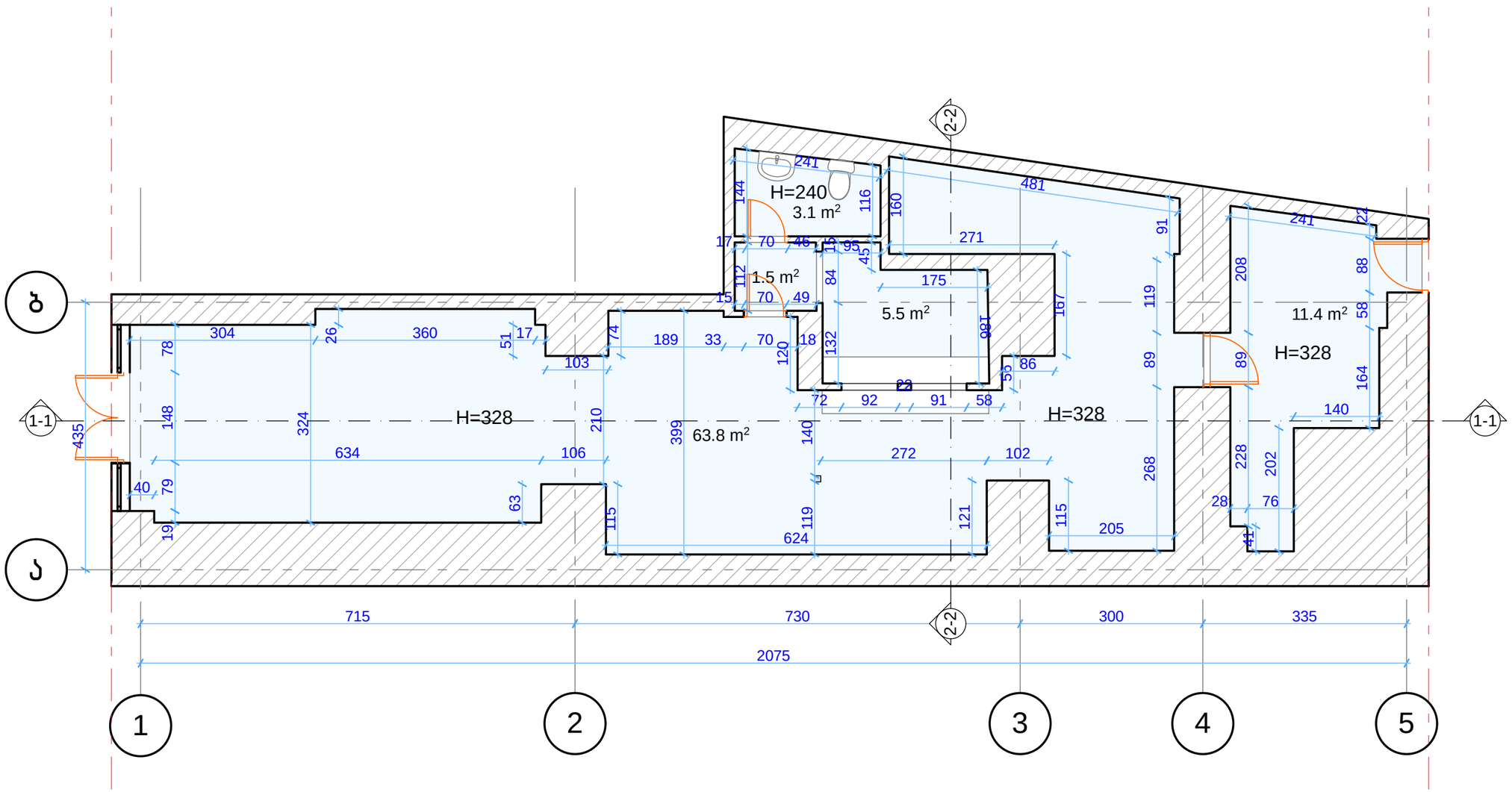


| | | | |
|---|---|---|---|
| თანამდებობა | გვარი | | "კორ სტანდარტ ბანკი" ქ.თბილისის ქ.წამებულის N1 |
| ხელმძღვანელი | გ.ღლონტი | | |
| მთ. არქ | გ.ანჯაფარიძე | | არსებული გეგმა მ 1.75 |
| დაამუშავა | გ.ანჯაფარიძე | | |
| | | | |

# საპროექტო გეგმა მ. 1:75

## ზონირება

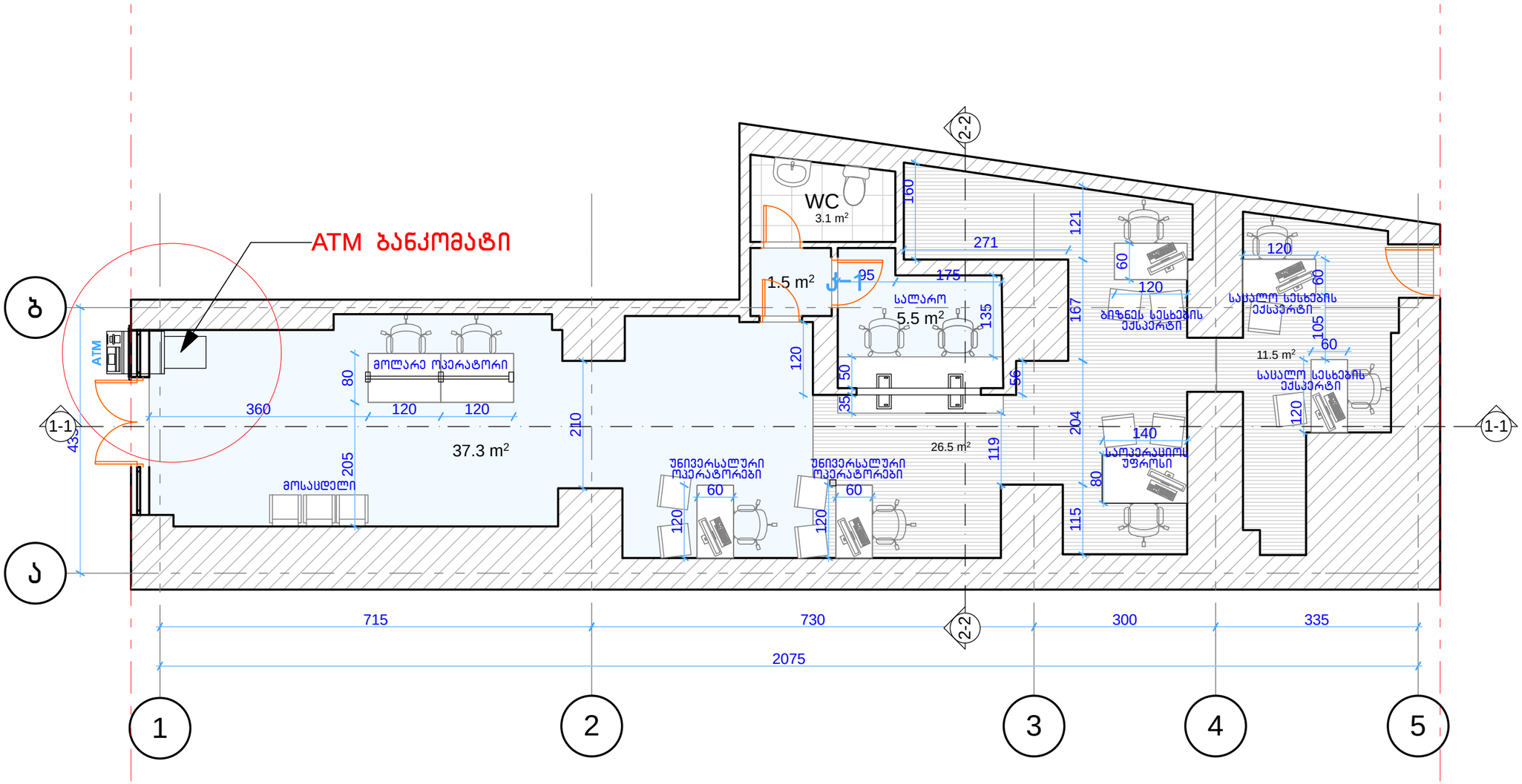


| | | | |
|---|---|---|---|
| თანამდებობა | გვარი | | "კორ სტანდარტ ბანკი" ქ.თბილისის ქ.წამებულის N1 |
| ხელმძღვანელი | გ.ღლონტი | | |
| მთ. არქ | გ.ანჯაფარიძე | | საპროექტო გეგმა მ 1.75 |
| დაამუშავა | გ.ანჯაფარიძე | | |
| | | | |

# არსებული ჭრილი

## ჭრილი 1-1

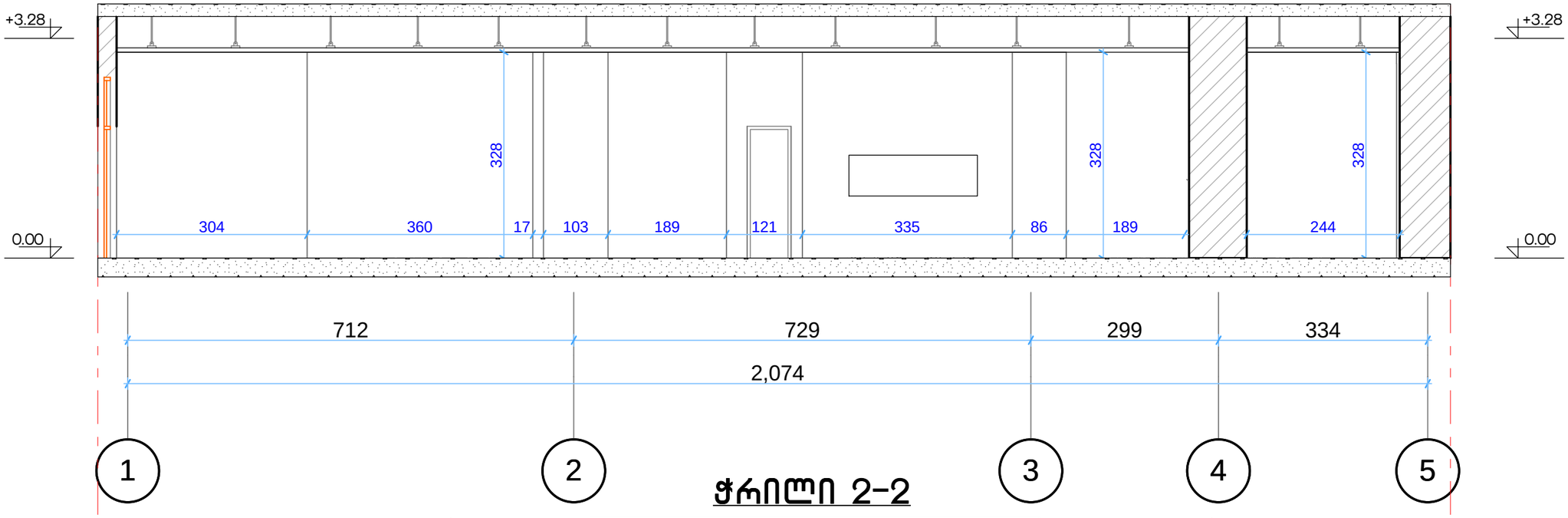


## ჭრილი 2-2

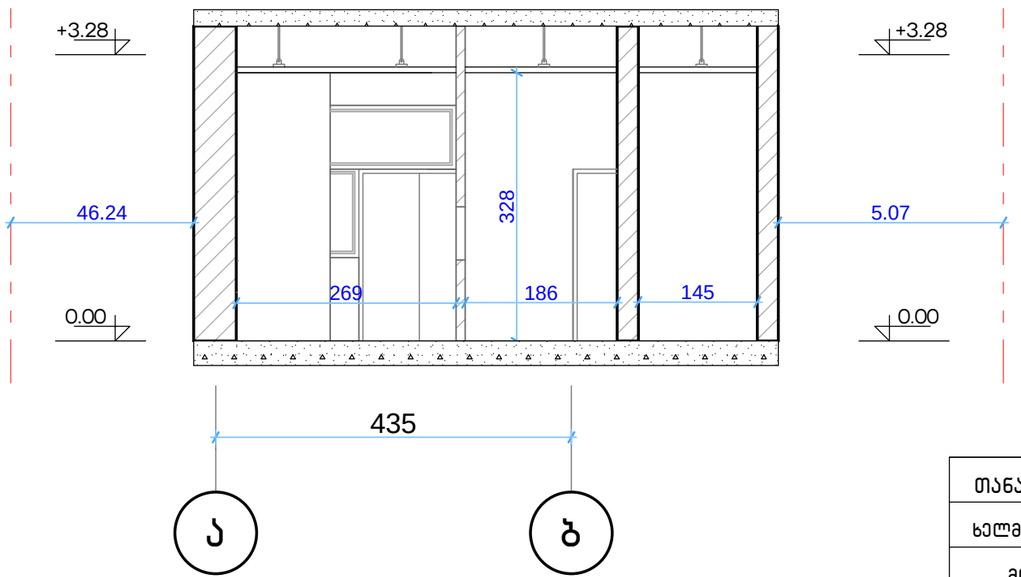


| | | | |
|---|---|---|---|
| თანამდებობა | გვარი | | "კორ სტანდარტ ბანკი" ქ.თბილისის ქ.წამებულის N1 |
| ხელმძღვანელი | გ.ღლონტი | | |
| მთ. არქ | გ.ანჯაფარიძე | | არსებული ჭრილი მ 1.75 |
| დაამუშავა | გ.ანჯაფარიძე | | |
| | | | |

# საპროექტო ჭრილი

## ჭრილი 1-1

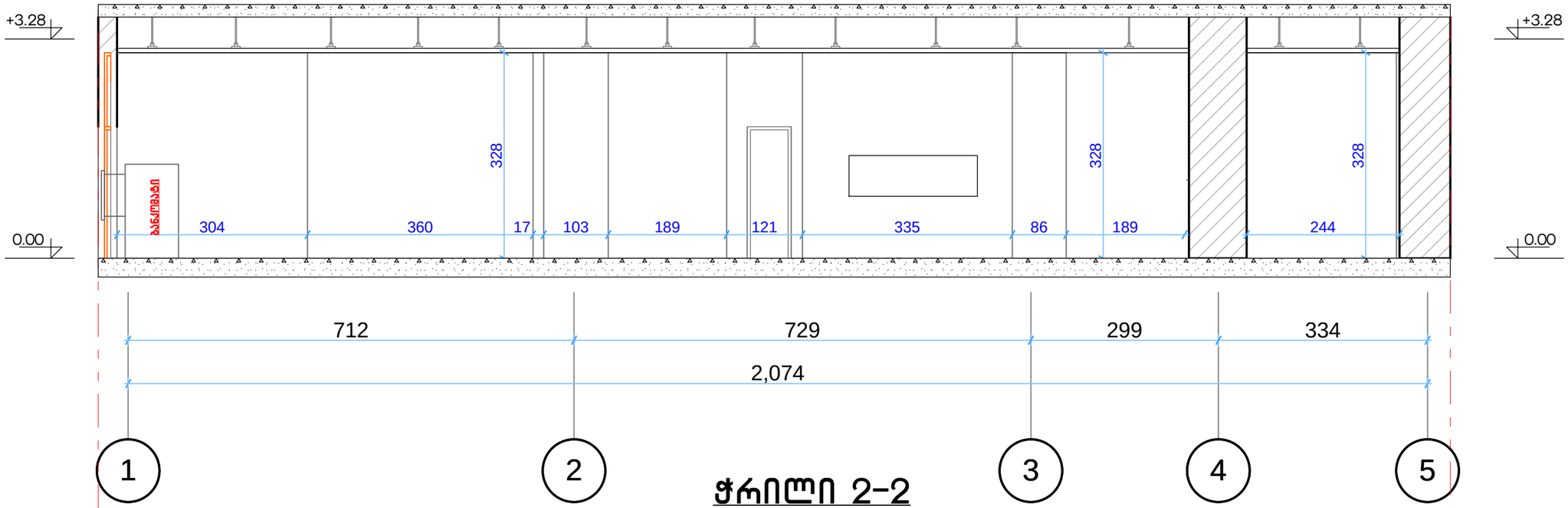


## ჭრილი 2-2

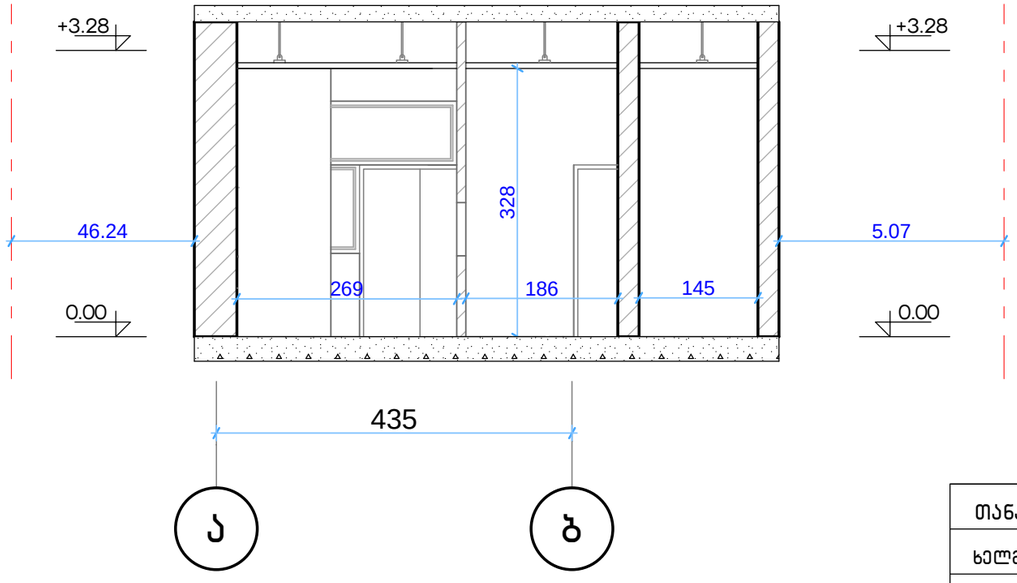


შენიშვნა; არსებულ ვიტრაჟის ღიობში მონტაჟდება ბანკომატის ჩარჩო,

| | | | |
|---|---|---|---|
| თანამდებობა | გვარი | | "კორ სტანდარტ ბანკი" ქ.თბილისის ქ.წამებულის N1 |
| ხელმძღვანელი | გ.ღლონტი | | |
| მთ. არქ | გ.ანჯაფარიძე | | საპროექტი ჭრილი მ 1.75 |
| დაამუშავა | გ.ანჯაფარიძე | | |
| | | | |

# არსებული ფასადები

## ფასადი ბ-ა

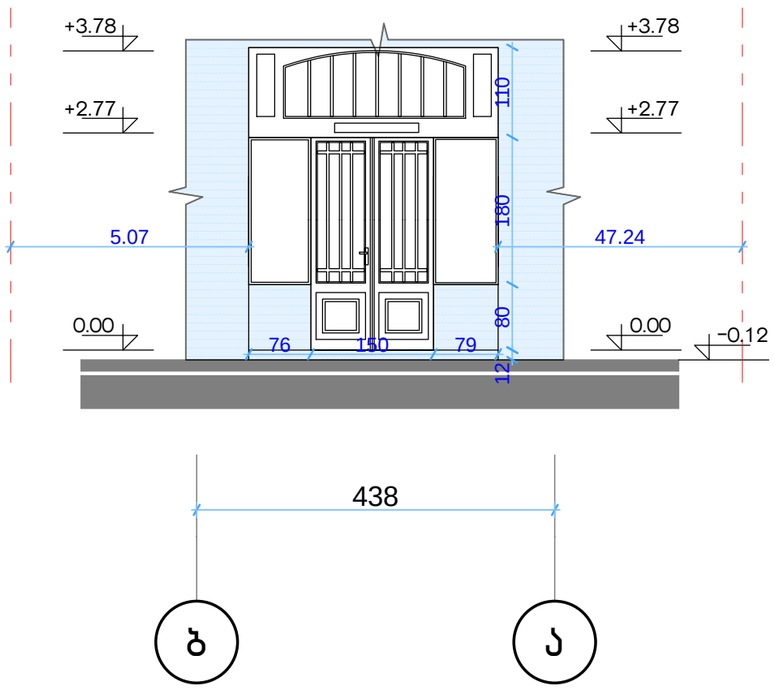


## ფასადი ბ-ა

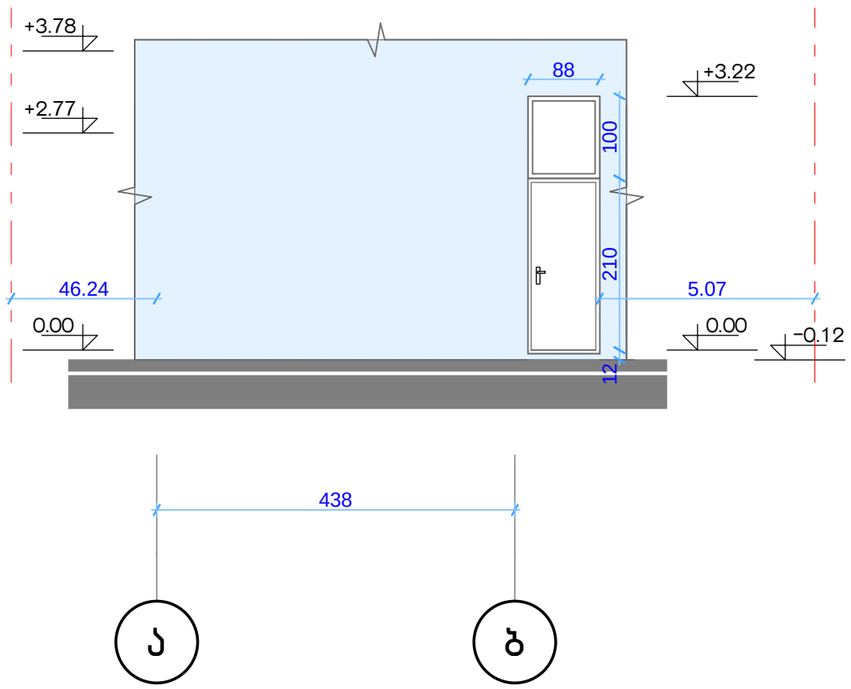


| | | | |
|---|---|---|---|
| თანამდებობა | გვარი | | "კორ სტანდარტ ბანკი" ქ.თბილისის ქ.წამებულის N1 |
| ხელმძღვანელი | გ.ღლონტი | | |
| მთ. არქ | გ.ანჯაფარიძე | | არსებული ფასადი მ 1.75 |
| დაამუშავა | გ.ანჯაფარიძე | | |
| | | | |

# საპროექტო ფასადი

## ფასადი ბ-ა

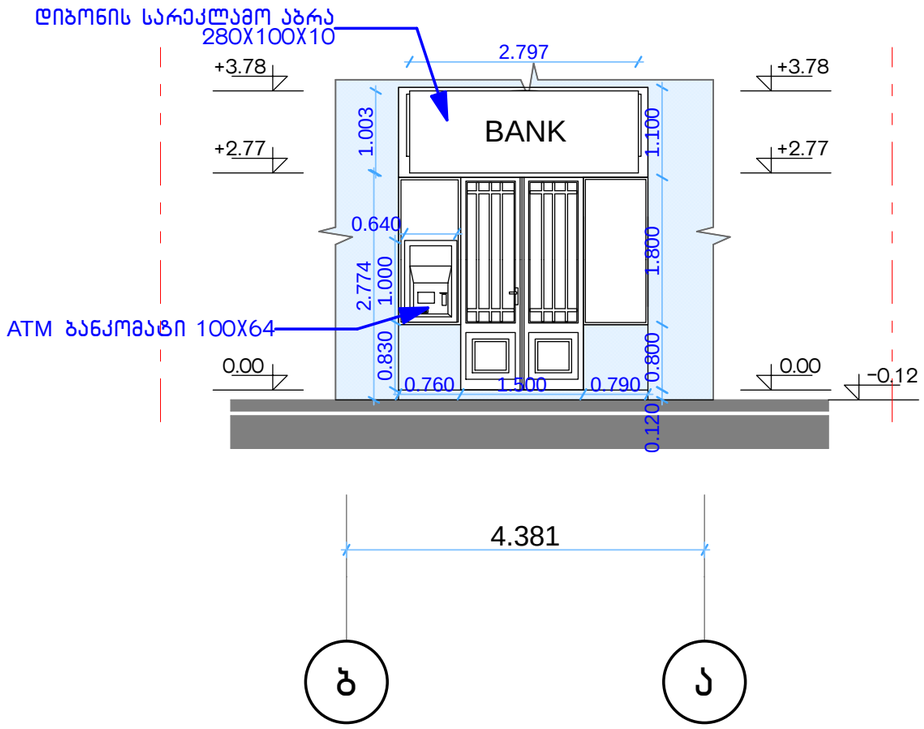


## ფასადი ბ-ა

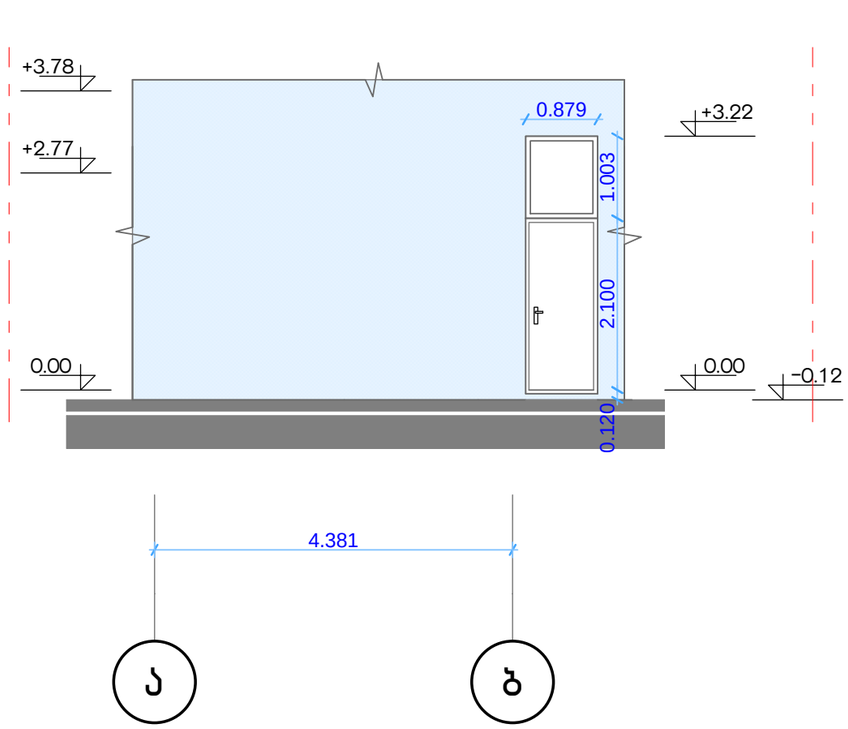


| | | | |
|---|---|---|---|
| თანამდებობა | გვარი | | "კორ სტანდარტ ბანკი" ქ.თბილისის ქ.წამებულის N1 |
| ხელმძღვანელი | გ.ღლონტი | | |
| მთ. არქ | გ.ანჯაფარიძე | | საპროექტო ფასადი მ 1.75 |
| დაამუშავა | გ.ანჯაფარიძე | | |
| | | | |