საქართველოს ტექნიკური უნივერსიტეტის II კორპუსის
ადაპტაციის პროექტი

კონსტრუქციული პროექტი

მისამართი: ქ.თბილისი, კოსტავას ქუჩა 69, შენობა 1/7
სტუ-ს II სასწავლო კორპუსი



თბილისი 2015

დამკვეთი :	კონსულტანტი :
San Diego State University	SAUNDERS GROUP Infrastructure Consultants
კომპანიის დირექტორი	ენდრიუ ვები
კონსტრუქტორი	ზაზა კუტალია

ნ ა ხ ა ზ ი ს ი

ფუძემდებლური ნაწილის: კონსტრუქციული ნაწილების ბანგარდების

ლითონის საფარის გამწვრივი და ანაწყობის ქვედა

გამწვრივის ჯვითონის საფარი

თუნუქის საფენარების დამაბრკოლებელი კუთხური

ფურც. №	
ა-1	
ა-2	
ა-3	
ა-4	

ს ა რ ჩ ე ვ ი

კონსტრუქციული ნაწილების ბანგარდები

1. პროექტის "ცნობა II კორპუსის აღმასრულებელი
კონსტრუქციული ნაწილების ბანგარდების
პროექტის და ტექნოლოგიური დოკუმენტაციის
ნორმების შესაბამისად.
2. საჭიროების შემთხვევაში დარაიონების და
ბალიანობა 8 ბალით.
3. საბრიგადოლოგი, საშუალ დაკრეპეტებული შენობა
დაზიდვაა 55 კმ/მ², ხოლო ქარის ნორმატიული
4. ფიზიკურ პროექტში მოცემული ტექნოლოგიური
პრესებულ კონსტრუქციებზე დაბეტონების და მოწყობილობების
5. პროექტის დამუშავებულ ტიპიური ბაღანური
6. შენობაში ბამოცემული მასალები:
ნაბეტონი ფილაების მარკა C-40

ზოგადი მითითებები

1. შემოსაზღვრელ მონაცემებით შესაბამისობა.
2. ფილა ლითონის კონსტრუქცია დაეფარის ანტიკოროზიული
3. კონსტრუქციული ნახაზები ბანგარდულ იქნეს შესაბამის
4. მონტაჟის პირობებში პროექტის პირველ
საფენარებით.
5. საშენებლო სამის წარმოება დაფიქსირებულ სნ№62,
თარიღი 28. 03. 2007 "შესაფენობების წესები საშენებლო

ლითონის სადგამი გამწოვი დანადგარის ქვეშ

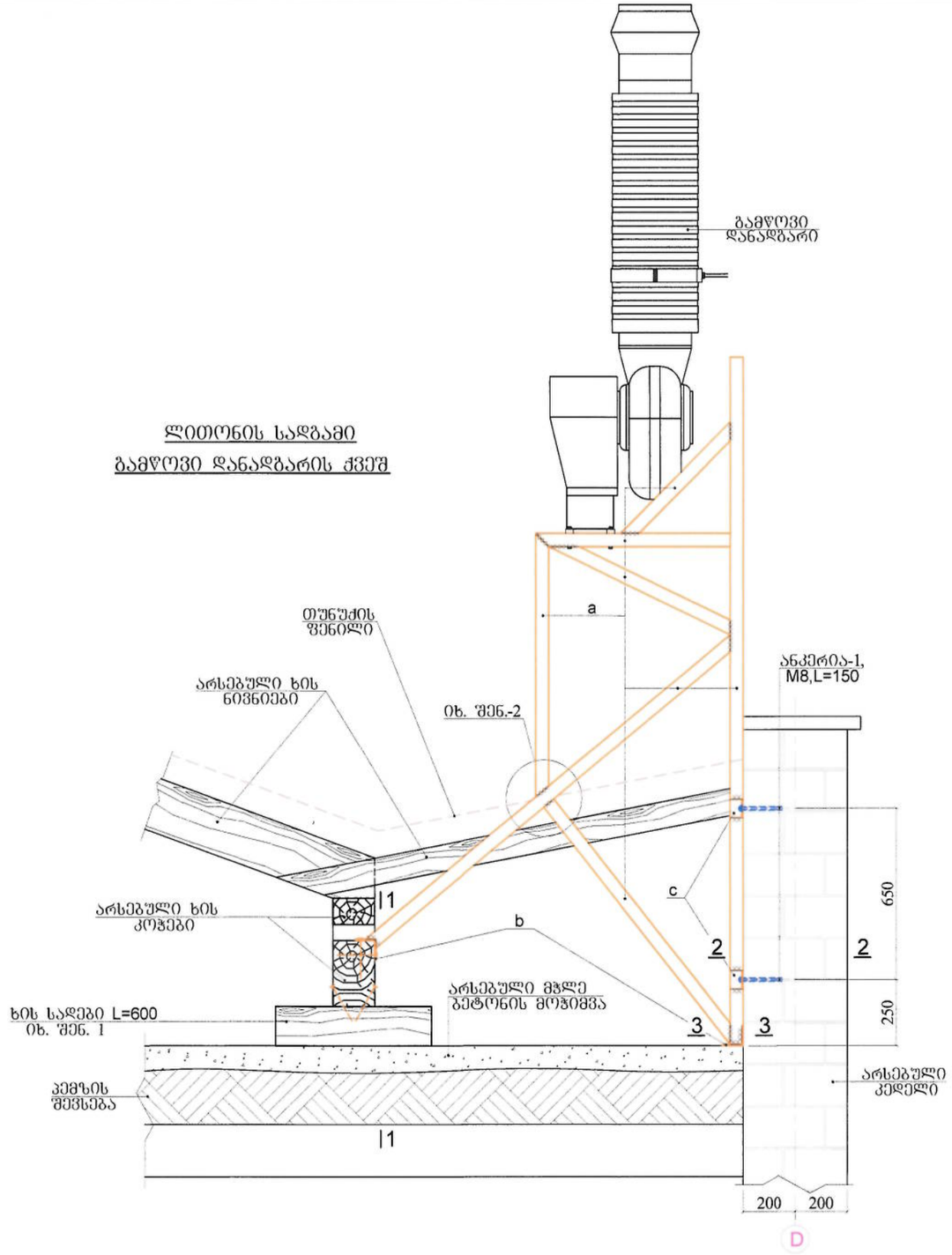

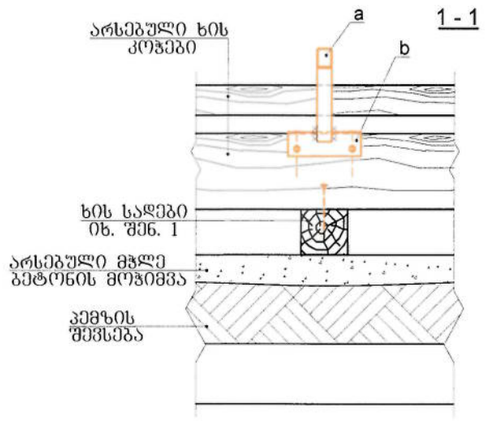

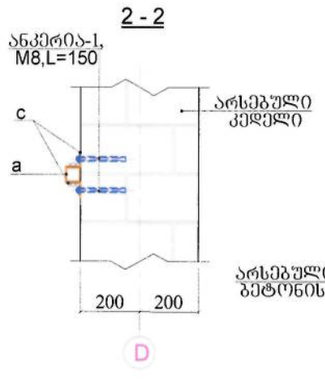

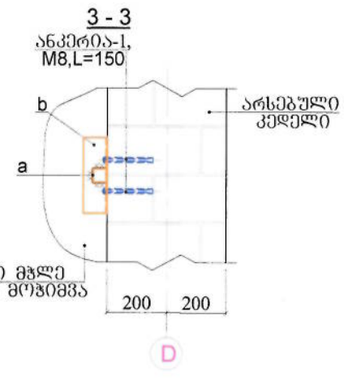

1. ხის სადები განთავსდეს უშუალოდ ლითონის სადგამის დაყრდნობის ქვეშ
2. მითითებულ ადგილას გაიხვრიტოს თუნუქის ფენილი და ლითონის სადგამის მოწყობის შემდეგ ნახვრეტი ამოივსოს ჰერმეტულად.
3. ლითონის სადგამი დამუშავებულია შურც. კ. 0.1 10

ლითონის ნაკეთობათა სპეციფიკაცია						მასალის ამოკრება		
ელემენტის მარკა რაოდენ.	პოზიცია	პ რ ო ფ ი ლ ი	სიგრძე მმ	რაოდენ. ც	საერთო სიგრძე (ფართი) მ ($მ^2$)	პროფილი	საერთო სიგრძე (ფართი) მ ($მ^2$)	საერთო წონა კგ
ლითონის სადგამი n=1	a	□100*3 სახსტ 8639-68	დაიჭრას ადგილზე		32.0	□100*3	32	128.0
	b	∟80*5 სახსტ 8509-93	250	4	1.0	∟80*5	1.0	7.0
	c	∟80*5 სახსტ 8509-93	70	8	0.56	∟50*3	0.56	2.0

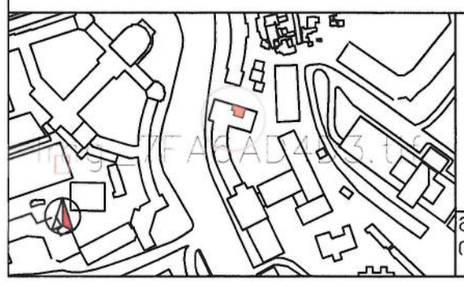

დამკვეთი:	კონსულტანტი:	კომპანიის დირექტორი:	ენდრიუ ვები	სტადია: ტექნიკური დოკუმენტაცია	ფორმ. 2
	SAUNDERS GROUP Infrastructure Consultants	ხელმოწერა:			
		კონსტრუქტორი:	ზაზა კუტალია	სართული	თარიღი: 20.11.2015
		ხელმოწერა:		პროექტის დასახელება: სტუ-ს II კორპუსის ადაპტაციის პროექტი	
		შეასრულა:	ზაზა კუტალია	ფურცელი: კ.04.2	
		ხელმოწერა:		ნახ. დასახელება: ლითონის სადგამი გამწოვი დანადგარის ქვეშ	
მისამართი: ი.ჭავჭავაძის გამზ. №3	მისამართი: უ.ჩხეიძის ქ. №19	შეამოწმა:		მისამართი: სტუ II კორპუსი კოსტავას ქ. №69	ფოდი:

გამწოვის ლითონის სადგამი

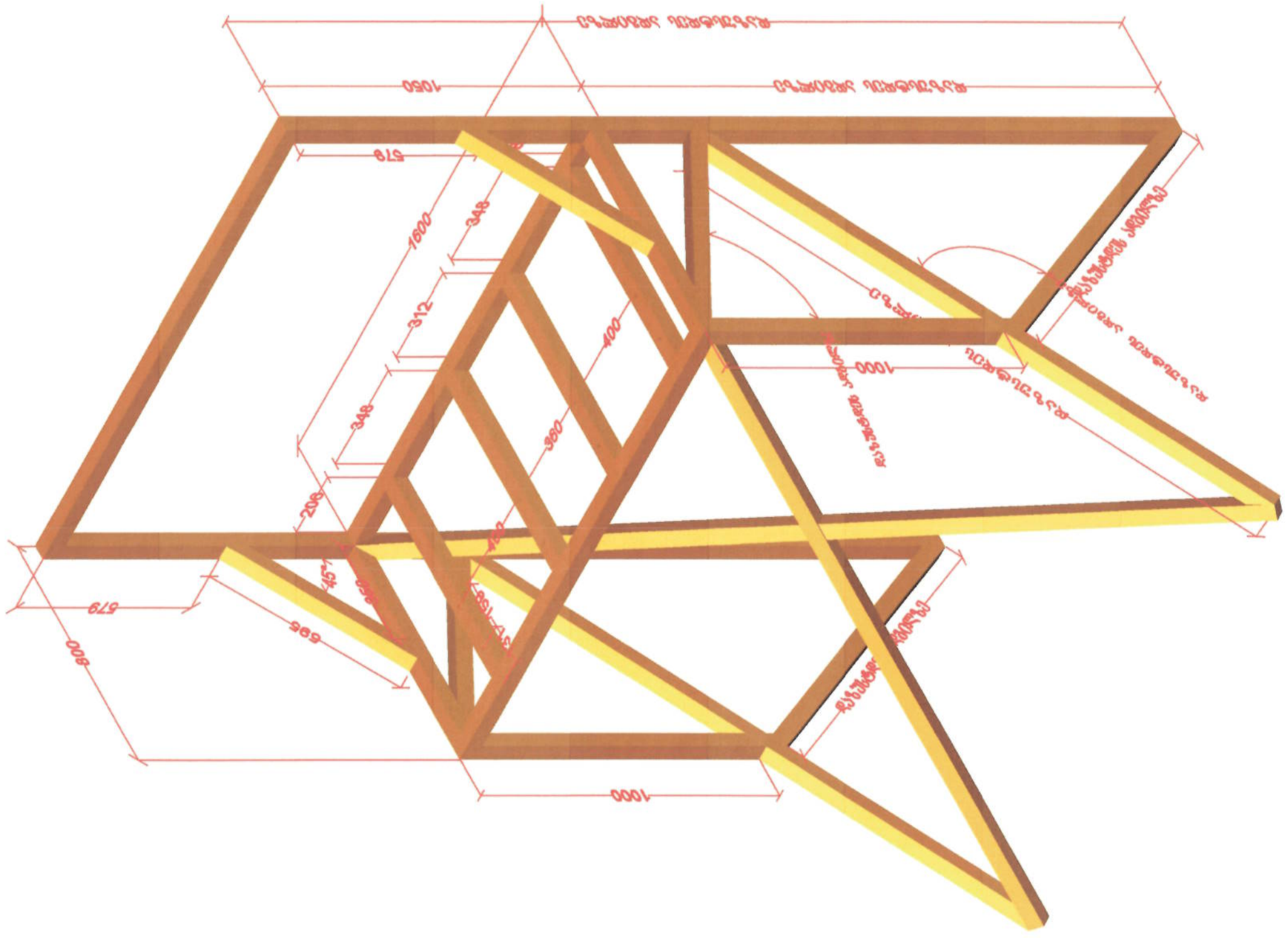

	დამკვეთი:	კონსულტანტი:	კომპანიის დირექტორი:	ენდრიუ ვები	სტადია: ტექნიკური დოკუმენტაცია — ფორმ. 2
		SAUNDERS GROUP Infrastructure Consultants	ხელმოწერა:		
			კონსტრუქორი:	ზაზა ჯუბალია	სართული — თარიღი: 20.11.2015
			ხელმოწერა:		პროექტის დასახელება: სტუ-ს II კორპუსის ადაპტაციის პროექტი
			შესრულა:	ზაზა ჯუბალია	ფურცელი: ა.04.3
			ხელმოწერა:		ნახ. დასახელება: გამწოვის ლითონის სადგამი
	მისამართი: ი.ჭავჭავაძის გამზ. №3	მისამართი: უ.ჩხეიძის ქ. №19			მისამართი: ქ. თბილისი კოსტავას ქ. №69, შენობა-1/7 — ფოდი:
			შეამოწმა:		

თუნუქის სადინარის(d=540) დამაგრების კვანძი (გეგმა)

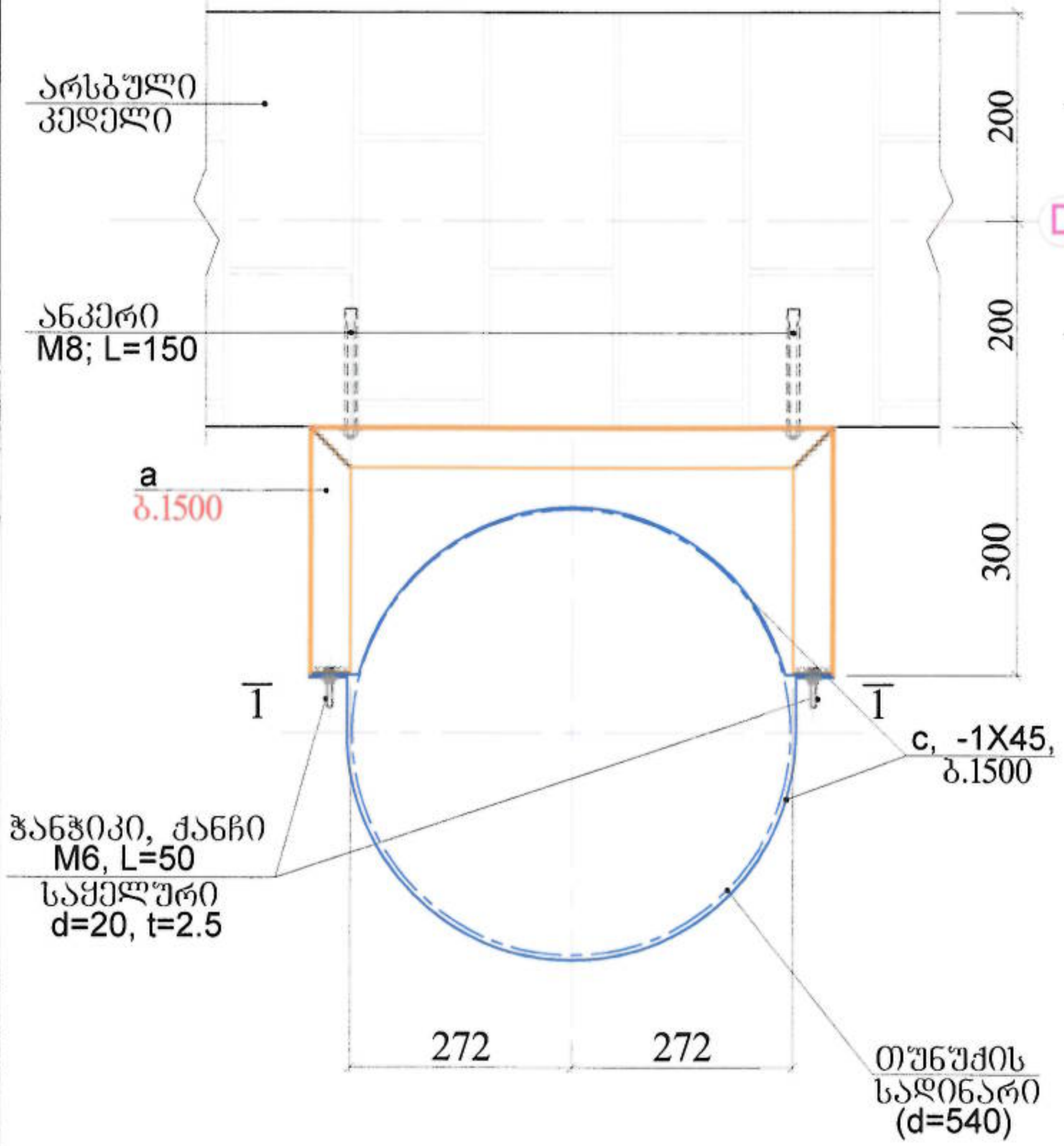

თუნუქის სადინარის(d=280) დამაგრების კვანძი (გეგმა)

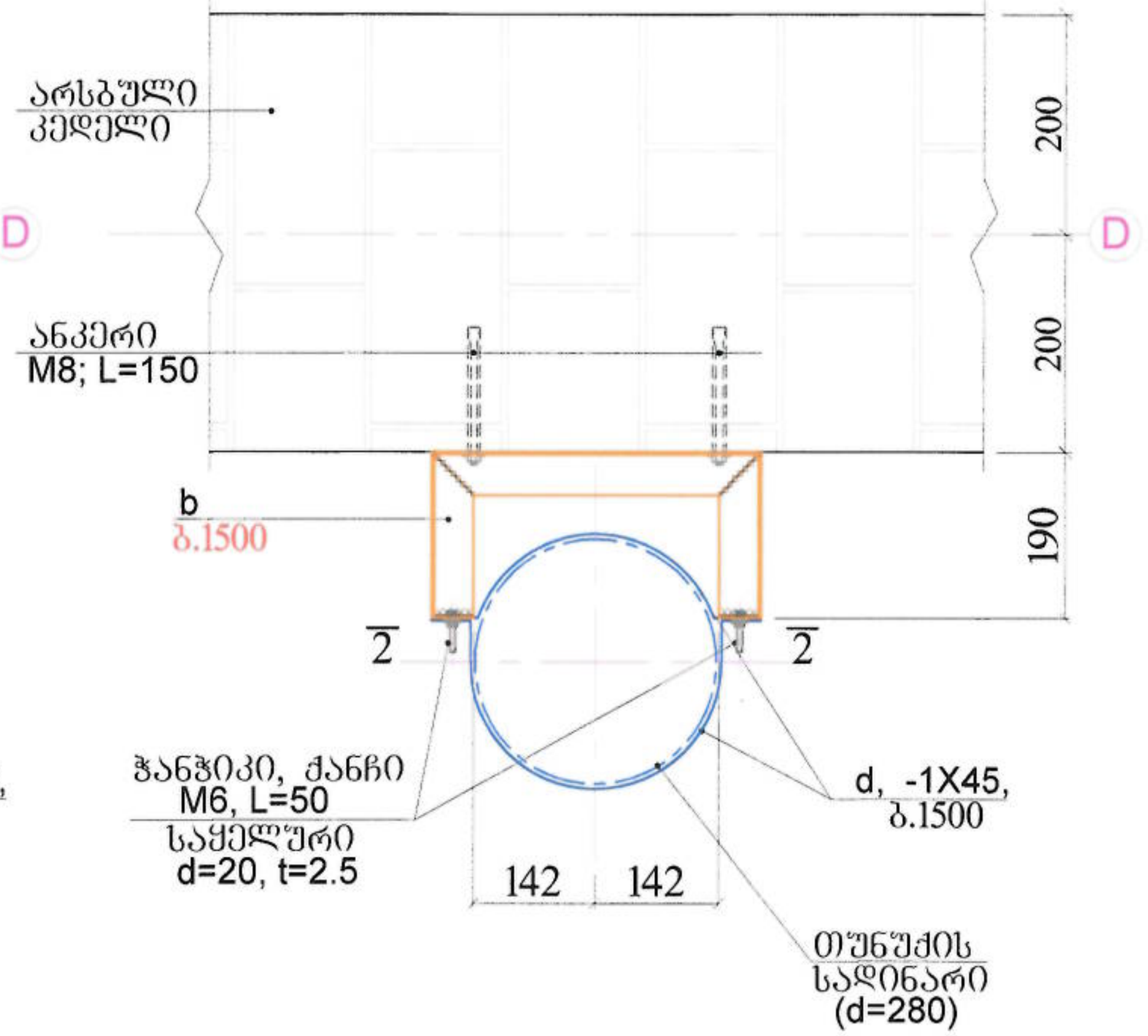

ლითონის ნაკეთობათა სპეციფიკაცია / მასალის ამოკრება

ელემენტის მარკა რაოდენ.	პოზიცია	პროფილი	სიგრძე მმ	რაოდენ. ც	საერთო სიგრძე (ფართი) მ (მ²)	პროფილი	საერთო სიგრძე (ფართი) მ (მ²)	საერთო წონა ტ
თუნუქის სადინარის დამაგრების კვანძი (d=540) n=10	a	L50*3 სახსტ 8509-93	1150	1	1.15	L50*3	1.15	2.65
	c	−1*45 სახსტ 19974-03*	დაიჭრას ადგილზე		1.9	−1*45	1.9	0.68
	ანკერი	M8	150	20	—			
	ჭანჭიკი ქანჩი	M6	50	20	—			
	საყელური	d=20, t=2.5	—	20	—			
თუნუქის სადინარის დამაგრების კვანძი (d=280) n=16	b	L50*3 სახსტ 8509-93	670	1	0.67	L50*3	0.67	1.55
	d	−1*45 სახსტ 19974-03*	დაიჭრას ადგილზე		1.1	−1*45	1.1	0.39
	ანკერი	M8	150	32	—			
	ჭანჭიკი ქანჩი	M6	50	32	—			
	საყელური	d=20, t=2.5	—	32	—			

1 - 1

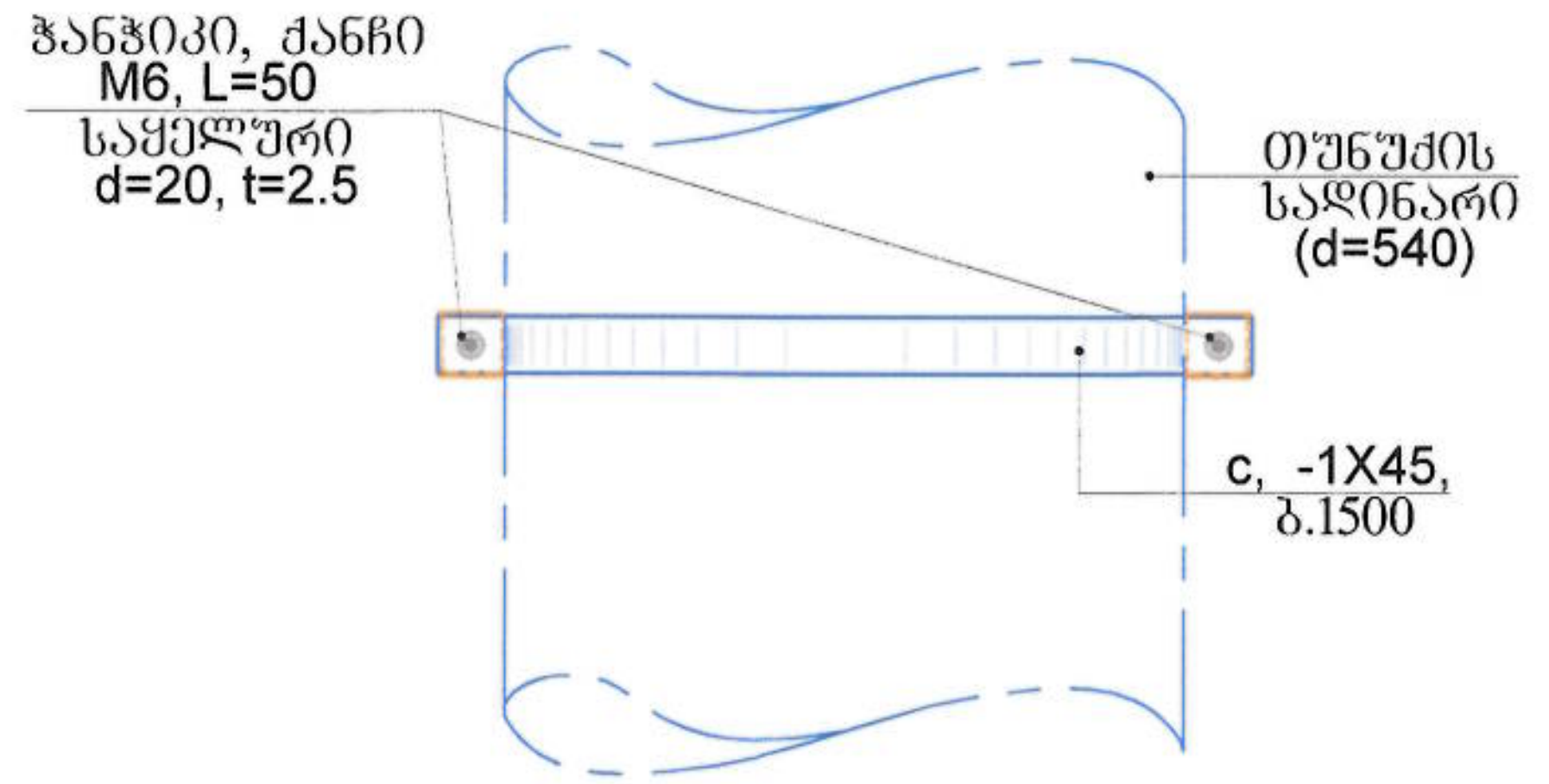

2 - 2

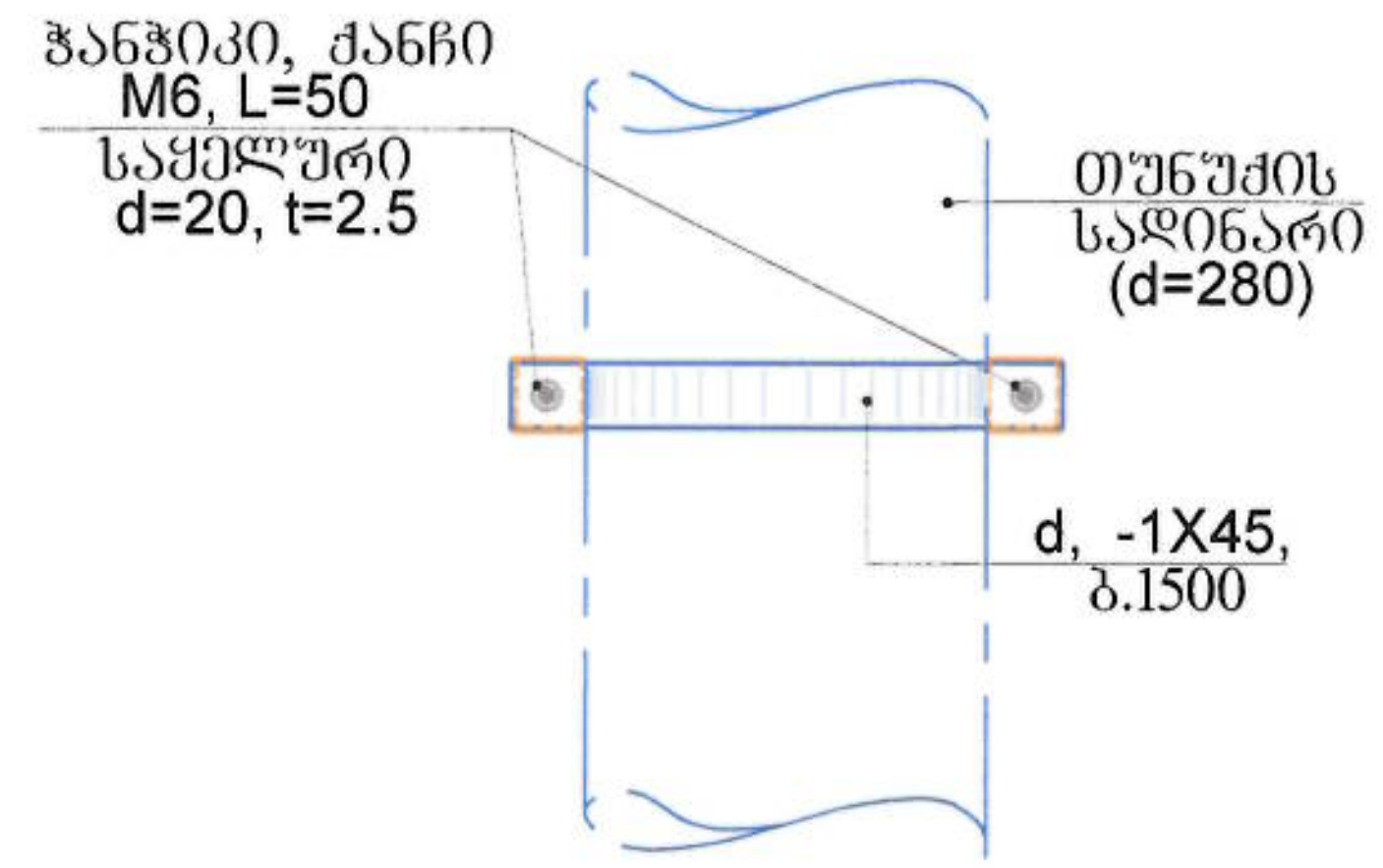

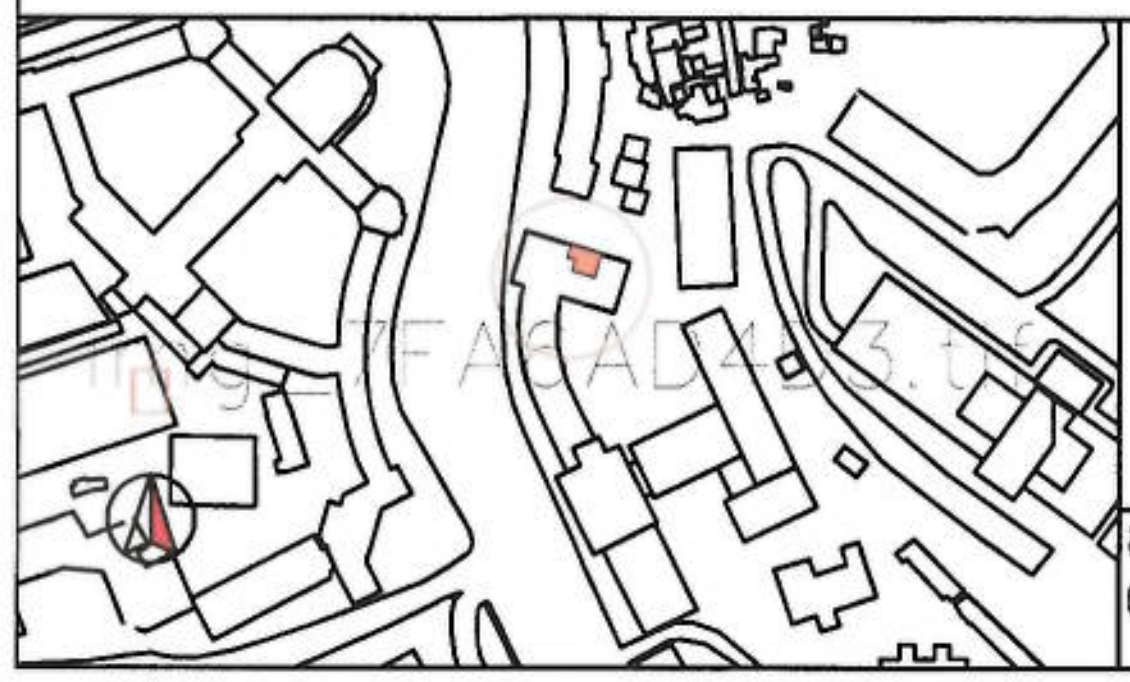

დამკვეთი:	კონსულტანტი:	კომპანიის დირექტორი:	ენდრიუ ვები	სტადია: ტექნიკური დოკუმენტაცია — კორვ. 2
	SAUNDERS GROUP Infrastructure Consultants	ხელმოწერა:		სართული — თარიღი: 20.11.2015
		კონსტრუქტორი:	ზაზა კუტალია	პროექტის დასახელება: სტუ-ს II კორპუსის ადაპტაციის პროექტი
		ხელმოწერა:		ფურცელი: კ.04.4
		შეასრულა:	ზაზა კუტალია	ნახ. დასახელება: თუნუქის სადინარების დამაგრების კვანძები
მისამართი: ი.ჭავჭავაძის გამზ. №3	მისამართი: უ.ჩხეიძის ქ. №19	ხელმოწერა:		მისამართი: სტუ II კორპუსი კოსტავას ქ. №69 — კოდი:
		შეამოწმა:		