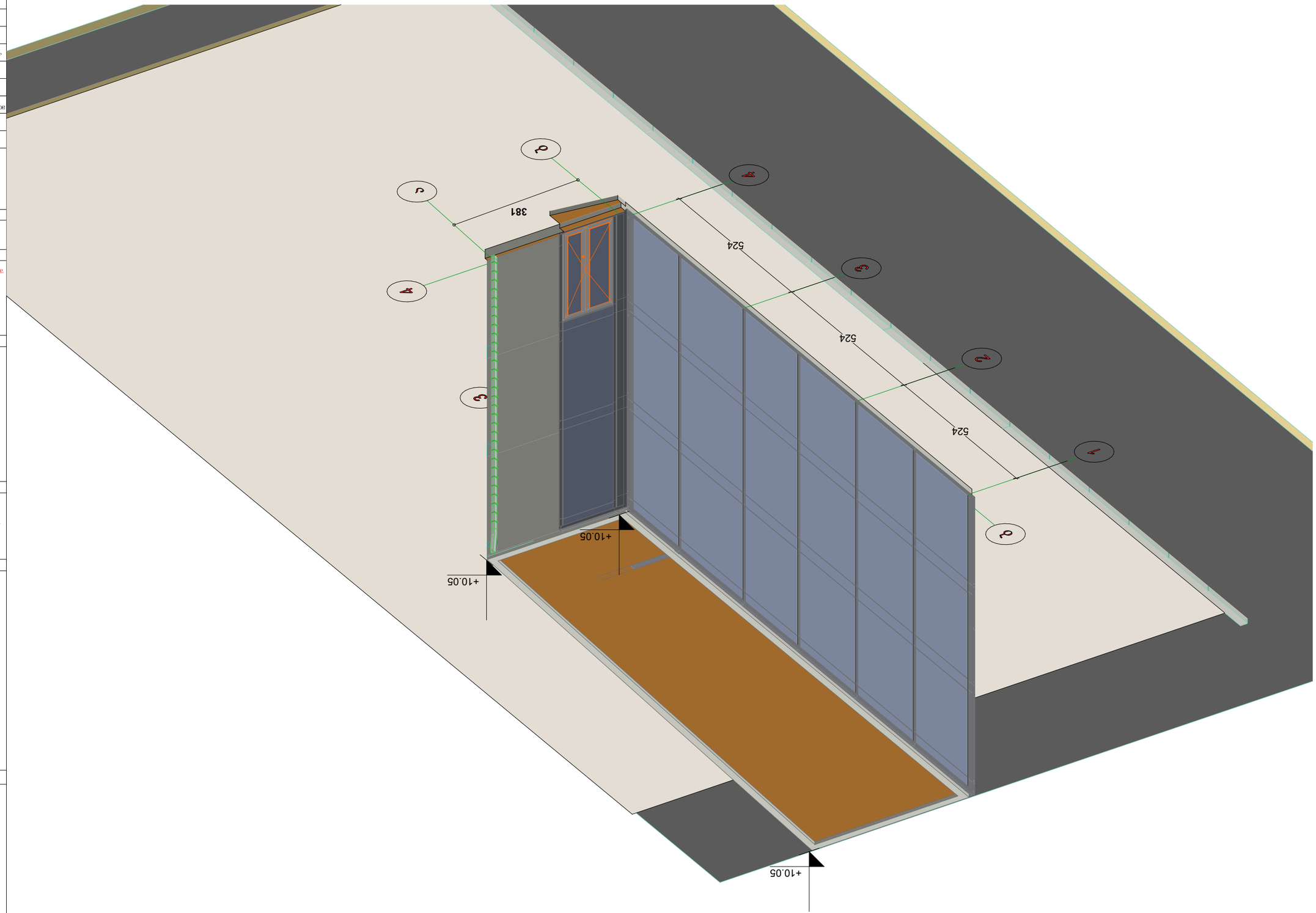

3D-02

Axonometry

1:100

№	Հավելված N

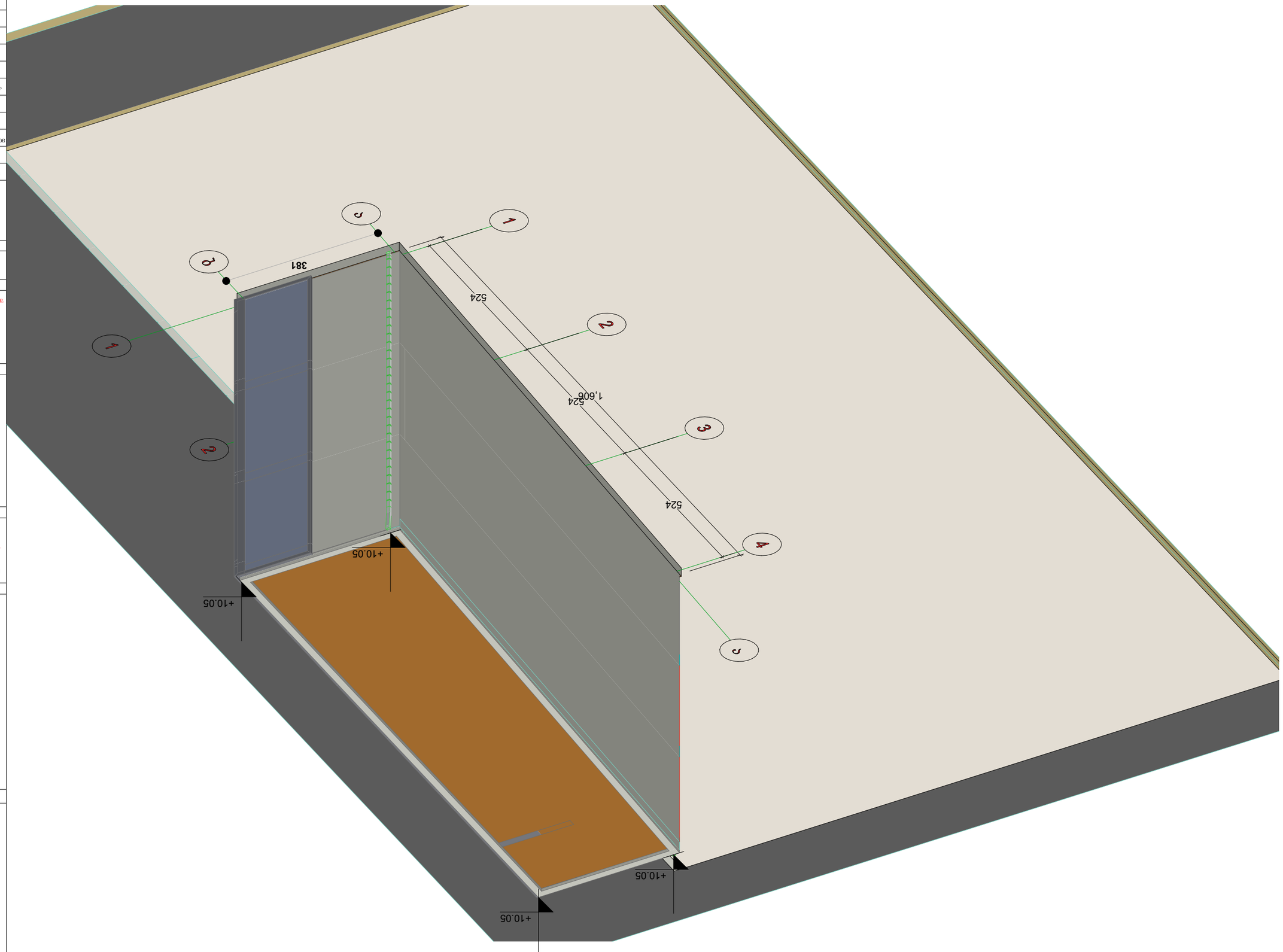

№

ორიგინალის ასლი

ტიპი	არქიტექტორი
ობიექტი	6/28/2012
პროექტის ხელმძღვანელი	
შემსრულებელი	ე. ვოლკოვისკაია
პროექტის ფაზა	ე. ვოლკოვისკაია
ნახაზის დასახელება	ე. ვოლკოვისკაია
ნახაზის ნომერი	ე. ვოლკოვისკაია
პროექტის ნომერი	ე. ვოლკოვისკაია
ავტორის ხელმოწერა	ე. ვოლკოვისკაია
ნახაზის ნომერი	ე. ვოლკოვისკაია

ე. ვოლკოვისკაია,
ფიზიკოსი - ჩვენებების ანალიზი,
ფიზიკოსი ე. ვ/ა 01130101018289

ტესტირება

ტესტირების ფაზა და ტესტირების შემფასებელი

ტესტირების ფაზის ტესტირების ტესტირების ფაზის ტესტირების

ტესტირების ფაზის ტესტირების ტესტირების ფაზის ტესტირების

ტესტირების ფაზის ტესტირების ტესტირების ფაზის ტესტირების 4242

ტესტირების ფაზა

ტესტირების ფაზის ტესტირების

ტესტირების ფაზა - 30 29.5 m2

ტესტირების ფაზა - ტესტირების ფაზის ტესტირების

±0.000 - ტესტირების ფაზის ტესტირების

ტესტირების ფაზის ტესტირების ტესტირების ფაზის ტესტირების

ტესტირების ფაზის ტესტირების

ტესტირების ფაზის ტესტირების


I. JAVAKHISHVILI
TBILISI STATE UNIVERSITY
I. CHORDANIA
G.R. INSTITUTE
0%
0%
TAXI
TQQB-608


Coca-Cola