მშენებლობის დღიური გრაფიკი

სამუშაოთა ჩამონათვალი	I თვე	II თვე	III თვე	IV თვე	V თვე	VI თვე	VII თვე	VIII თვე	IX თვე	X თვე	XI თვე	XII თვე	XIII თვე	XIV თვე	XV თვე	XVI თვე	XVII თვე	XVIII თვე	XIX თვე	XX თვე	XXI თვე	XXII თვე	XXIII თვე	XXIV თვე
	10 20 30	10 20 30	10 20 30	10 20 30	10 20 30	10 20 30	10 20 30	10 20 30	10 20 30	10 20 30	10 20 30	10 20 30	10 20 30	10 20 30	10 20 30	10 20 30	10 20 30	10 20 30	10 20 30	10 20 30	10 20 30	10 20 30	10 20 30	10 20 30
ხუთ სართულამდე რკ/ბ კარკასის მონტაჟი	150																							
ცამეტ სართულამდე რკ/ბ კარკასის მონტაჟი																	370							
შენობის გადახურვა და მისი იზოლაციის მოწყობა																			70					
გარე და შიდა კედლების ბლოკით შევსება																				500				
გარე და შიდა კედლების გალესვა																					470			
კარ-ფანჯრების მონტაჟი																							430	
იატაკების ცემენტის ხსნარით მოჭიმვა																								390
ელ.გაყვანილობის და სანტექნიკური დგარების მონტაჟი																								280
გარე კედლების შელებვა მოპირკეთება																								170
ტერიტორიის დასუფთავება კეთილმოწყობა																								420

ღობე

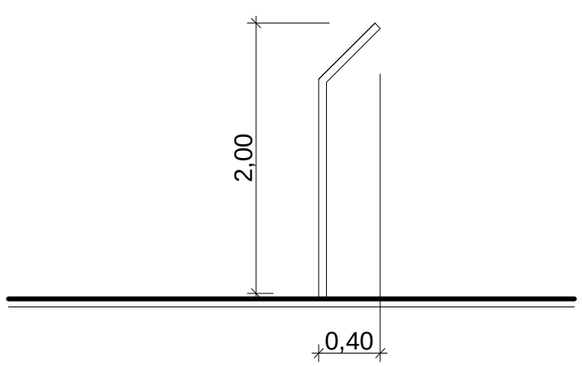

დირექტორი	თ.ბადათურია		ქ.ზესტაფონის ქ. №32-34-ში მრავალბინიანი საცხოვრებლის სახლი	2015წ.
შეასრულა	ა.მაისაშვილი			
			მშენებლობის ორგანიზაცია	სტადია / ფურ-ლი / სულ
				მ.ო.
			მშენებლობის დღიური გრაფიკი	შ.პ.ს. "კოლხა-07„