ფარდულის გეგმა

მ. 1:100

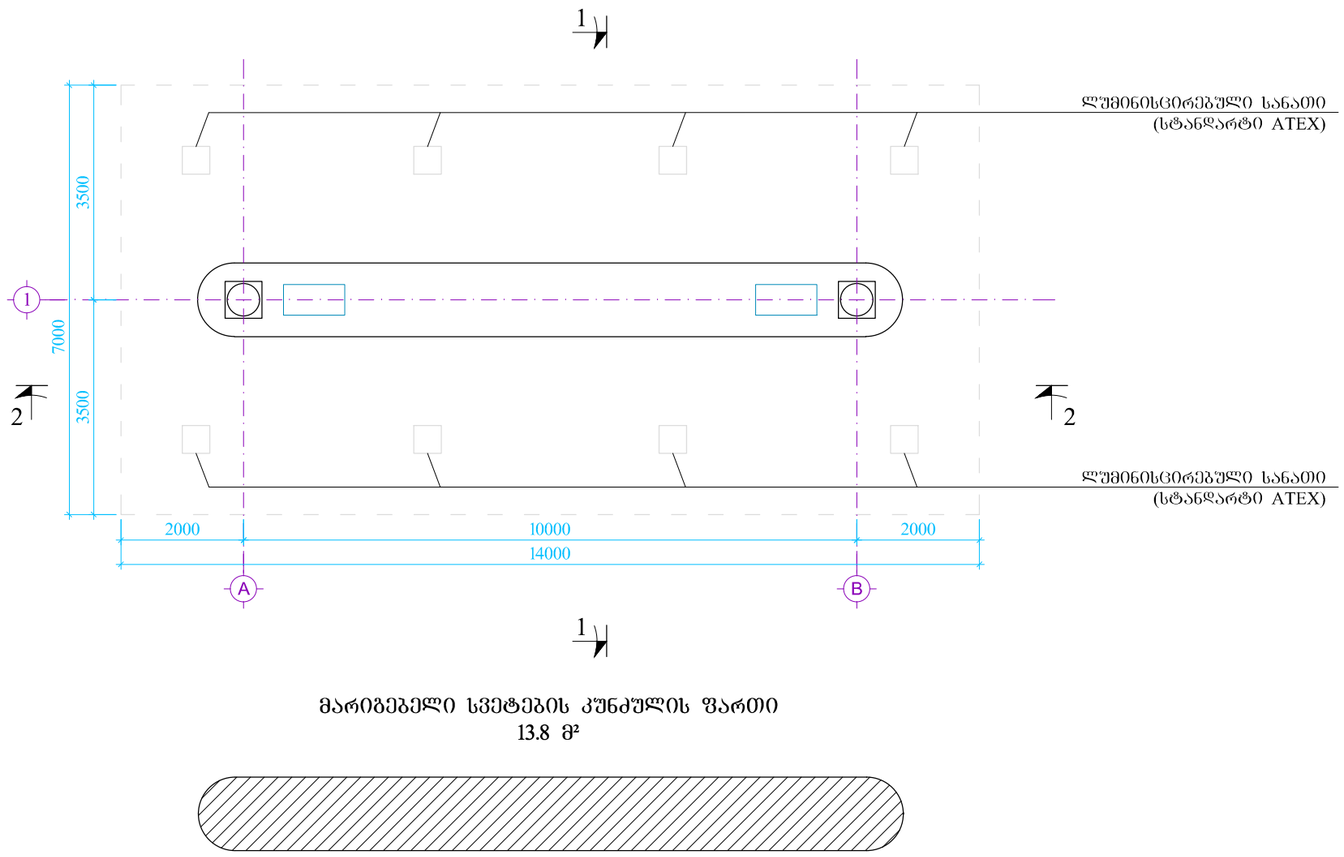

მარიგებელი სვეტების კუნძულის ფართი
13.8 მ²

შ.პ.ს. „ვექტორი“			დამკვეთი: შ.პ.ს. „ოცდარვა“ დაკვეთა: 25.03.2015წ
დირექტორი		ქ. კურტანიძე	ქ. თბილისი, ფეიქრების ქ. №14, შ.პ.ს. „ოცდარვა“-ს საკუთრებაში არსებულ ტერიტორიაზე (01.11.19.005.036) საპროექტო ავტომასამართი კომპლექსი
მთ. ინჟინერი		ა. გველესიანი	
არქიტექტორი		ბ. ბუაძე	ბაზის მარიგებელი სვეტების ფარდული
შესამოწმა		ა. გველესიანი	გეგმა
		თარიღი: 18.01.2016	მასშტაბი: 1:100 ფურცელი: 1

ფარდულის სახურავის გეგმა

მ. 1:100

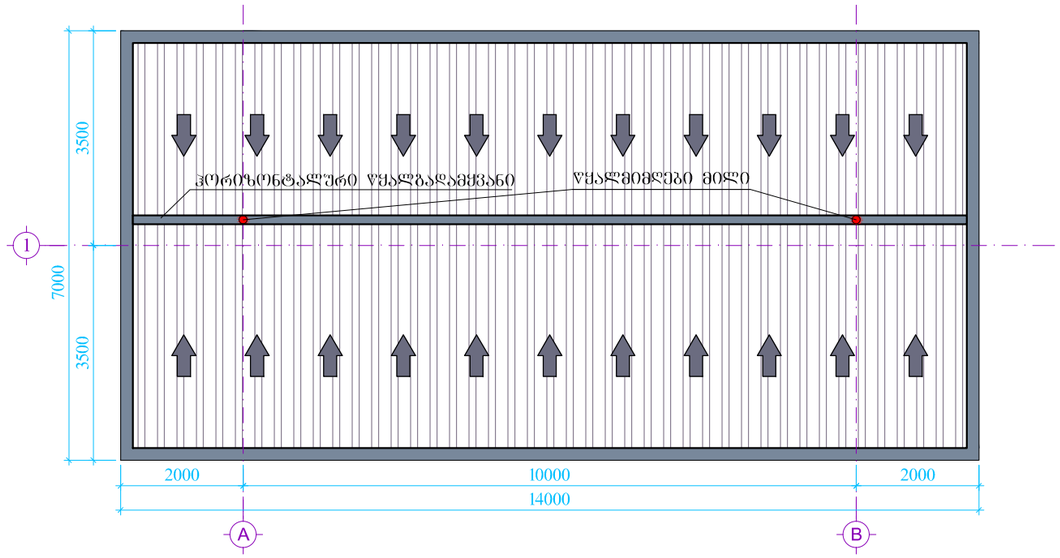

შ.პ.ს. „ვექტორი“			დამკვეთი: შ.პ.ს. „ოცდარვა“ დაკვეთა: 25.03.2015წ	
დირექტორი		ქ. კურტანიძე	ქ. თბილისი, ფეიქრების ქ. №14, შ.პ.ს. „ოცდარვა“-ს საკუთრებაში არსებულ ტერიტორიაზე (01.11.19.005.036) საპროექტო ავტომგასამართი კომპლექსი	
მთ. ინჟინერი		ა. გველესიანი		
არქიტექტორი		ბ. ბუაძე	ბაზის მარიგებელი სვეტების ფარდული	
შეამოწმა		ა. გველესიანი	სახურავის გეგმა	
		თარიღი: 18.01.2016	მასშტაბი: 1:100	ფურცელი: 2

ფარდულის გეგმა

მ. 1:100

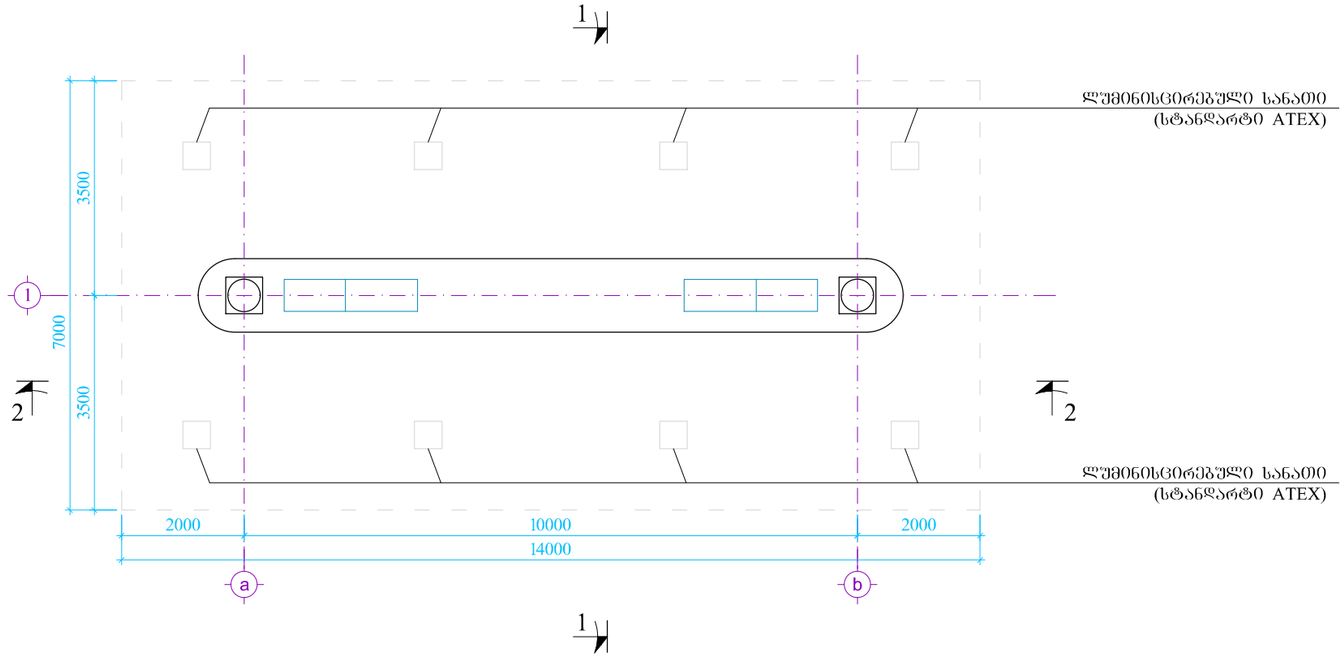

მარიგებელი სვეტების კუნძულის ფართი
13.8 მ²

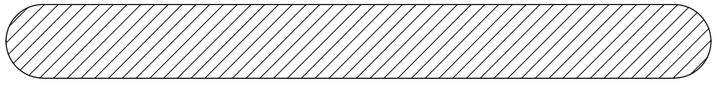

შ.პ.ს. „ვექტორი“			დამკვეთი: შ.პ.ს. „ოცდარვა“ დაკვეთა: 25.03.2015წ	
დირექტორი		ქ. კურტანიძე	ქ. თბილისი, ფეიქრების ქ. №14, შ.პ.ს. „ოცდარვა“-ს საკუთრებაში არსებულ ტერიტორიაზე (01.11.19.005.036) საპროექტო ავტომგასამართი კომპლექსი	
მთ. ინჟინერი		ა. გველესიანი		
არქიტექტორი		ბ. ბუაძე	ბენზინისა და დიზელის მარიგებელი სვეტების ფარდული	
შეამოწმა		ა. გველესიანი	გეგმა	
		თარიღი: 18.01.2016	მასშტაბი: 1:100	ფურცელი: 3

„ՕՖՈՒՔԲՔՈՒՄ“ Տ.Յ.Ս.	ՀԱՍՏԱՏՈՒՄ՝ Տ.Յ.Ս. „ՈՒՍԱՀԱՅՆ“ ԱՇԽԱՏԱՆՔԻ՝ 25.03.2015Ժ	
ԳԼԽԱՎՈՐ ԱՐՀԵՍՏԱԳԵՏ	Դ. ՈՒՈՐԱՆՈՒՀԻ, ՊՅՈՒՀԱՅՈՒՆ Հ. №14, Յ.Ս. „ՈՒՍԱՀԱՅՆ-Ն ԼՍՅՅՈՒՀՅՈՒՆ ՍԱՆՅՅՈՒՆ ՔՂՈՒՔՈՒՀՈՒՆՔՂՈՒՆ ՀՂՈՒՆ (01.11.19.005.036) ԼՍՅՈՒՀՈՒՆՔՂՈՒՆ ՀՅՔՈՒՀՈՒՆՔՂՈՒՆ ՀՂՈՒՆՔՂՈՒՆ ՀՂՈՒՆՔՂՈՒՆ	
ՅՈՒՆՎԱՐ ՕԳՈՍՏՈՍ	Հ. ՀՂՅՍՅՈՒՆ	ՅՅՐԿՈՒՆՎԱՐՈՒՆ ՅՂՈՒՆՔՂՈՒՆ ՀՅՔՈՒՀՈՒՆՔՂՈՒՆ ԼՅՅՐՈՒՆՔՂՈՒՆ ՔՂՈՒՆՔՂՈՒՆ ՀՂՈՒՆՔՂՈՒՆ
ՅՈՒՆՎԱՐ ՕԳՈՍՏՈՍ	Հ. ՀՅՅՐՈՒՆՔՂՈՒՆ	
ՅՈՒՆՎԱՐ ՕԳՈՍՏՈՍ	Հ. ՀՅՅՐՈՒՆՔՂՈՒՆ	ՅՅՐԿՈՒՆՎԱՐՈՒՆ ՀՂՈՒՆՔՂՈՒՆ
	ՕՆՀՈՍՏՈ: 18.01.2016	ՀԱՆՀՈՒՆՔՂՈՒՆ: 1:100 ՅՅՀՈՒՆՔՂՈՒՆ: 4

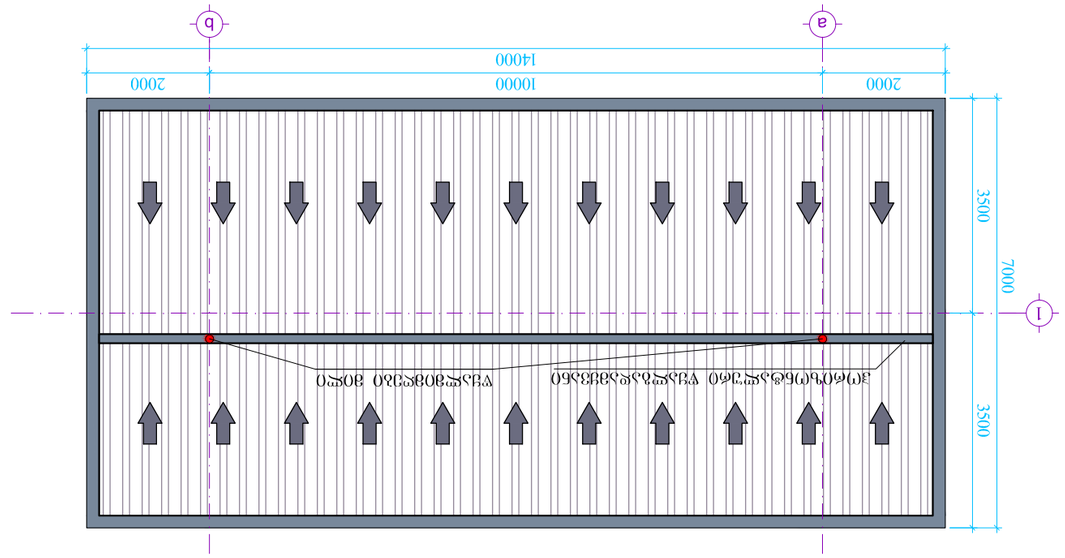

ՅՅՀՈՒՆՔՂՈՒՆ ԼՍՅՅՈՒՀՂՈՒՆ ՀՂՈՒՆՔՂՈՒՆ

Հ. 1:100

გეგმა
მ. 1:50

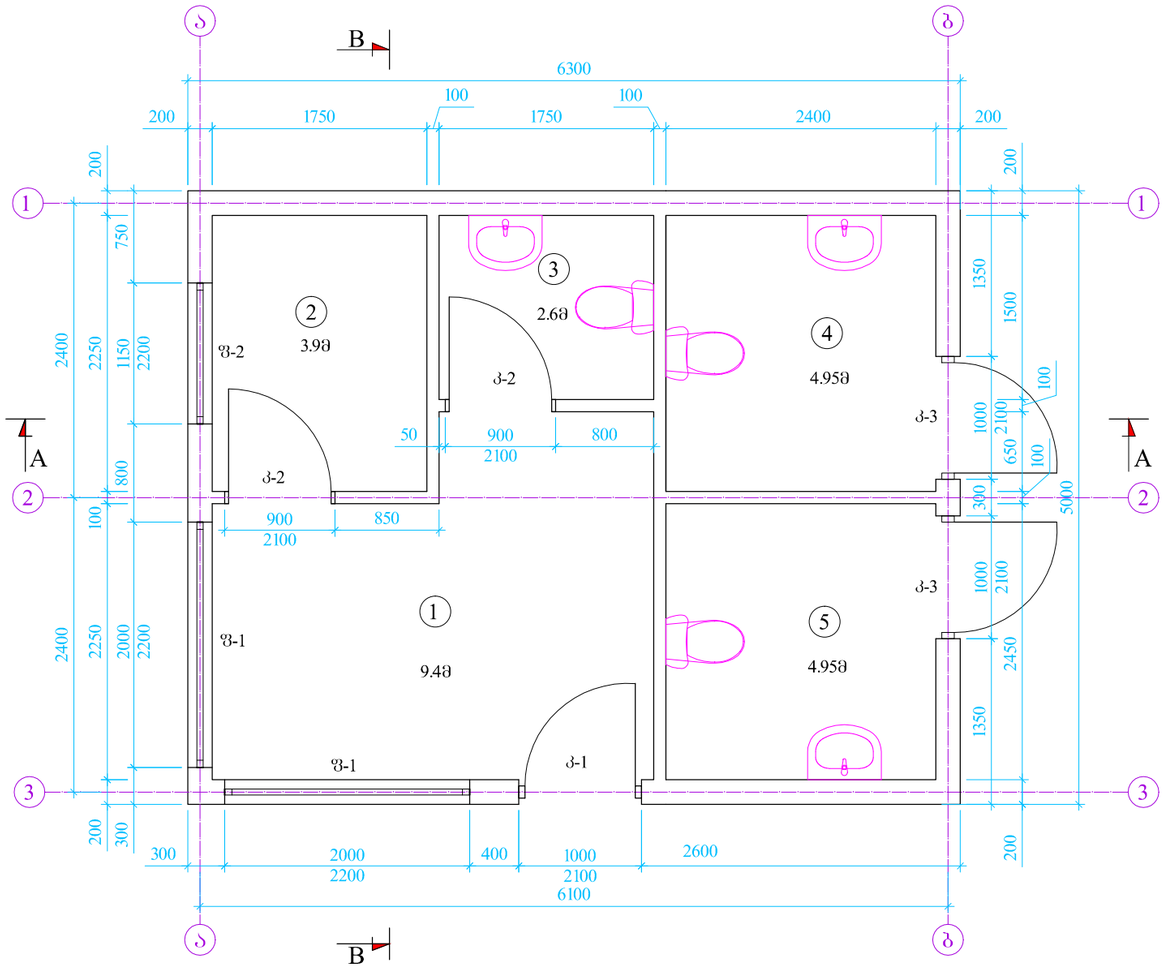

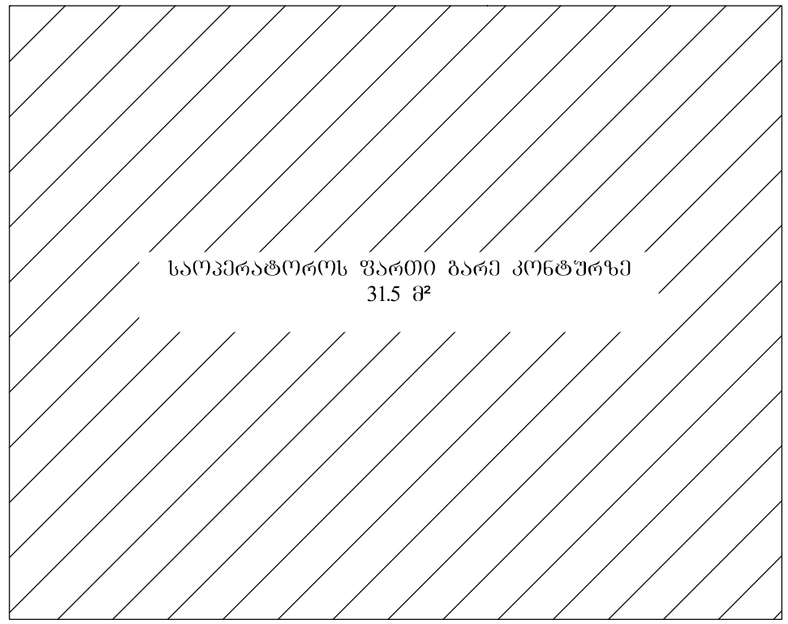

ექსპლიკაცია

1.	სარეკრეაციო	– 9.4მ²
2.	ელ. შარის ოთახი	– 3.9მ²
3.	სან. კვანძი	– 2.6მ²
4.	სან. კვანძი	– 4.95მ²
5.	სან. კვანძი	– 4.95მ²

სულ - 25.8მ²

შ.პ.ს. „ვექტორი“			დამკვეთი: შ.პ.ს. „ოცდარვა“ დაკვეთა: 25.03.2015წ
დირექტორი		ქ. კურტანიძე	ქ. თბილისი, ზეიძრების ქ. №14, შ.პ.ს. „ოცდარვა“-ს საკუთრებაში არსებულ ტერიტორიაზე (01.11.19.005.036) საკრებულო აპტოგასამართი კომპლექსი
მთ. ინჟინერი		ა. გველესიანი	
არქიტექტორი		ბ. ბუაძე	ცალკე მდგომი სარეკრეაციო
შესამოწმა		ა. გველესიანი	გეგმა
		თარიღი: 18.01.2016	მასშტაბი: 1:50 / შურცელი: ა18

სახურავის გეგმა

მ. 1:50

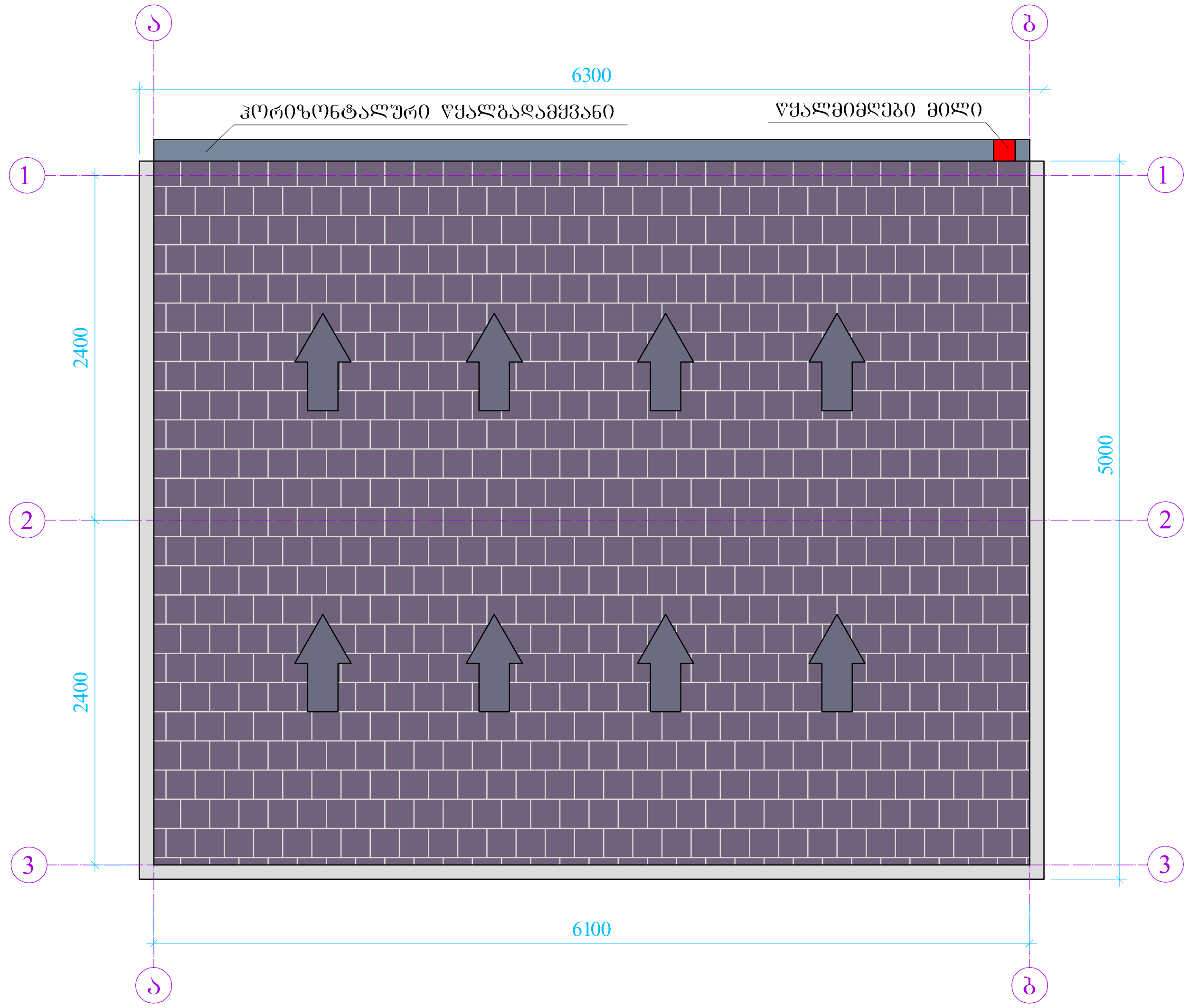

შ.პ.ს. „ვექტორი“			დამკვეთი: შ.პ.ს. „ოცდარვა“ დაკვეთა: 25.03.2015წ
დირექტორი		ჟ. კურტანიძე	ქ. თბილისი, ფეიქრების ქ. №14, შ.პ.ს. „ოცდარვა“-ს საკუთრებაში არსებულ ტერიტორიაზე (01.11.19.005.036) საპროექტო ავტოგასამართი კომპლექსი
მთ. ინჟინერი		ა. გველესიანი	
არქიტექტორი		ბ. ბუაძე	ცალკე მდგომი საოპერატორო
შეამოწმა		ა. გველესიანი	სახურავის გეგმა
		თარიღი: 18.01.2016	მასშტაბი: 1:50 ფურცელი: 6

გეგმა
მ. 1:50

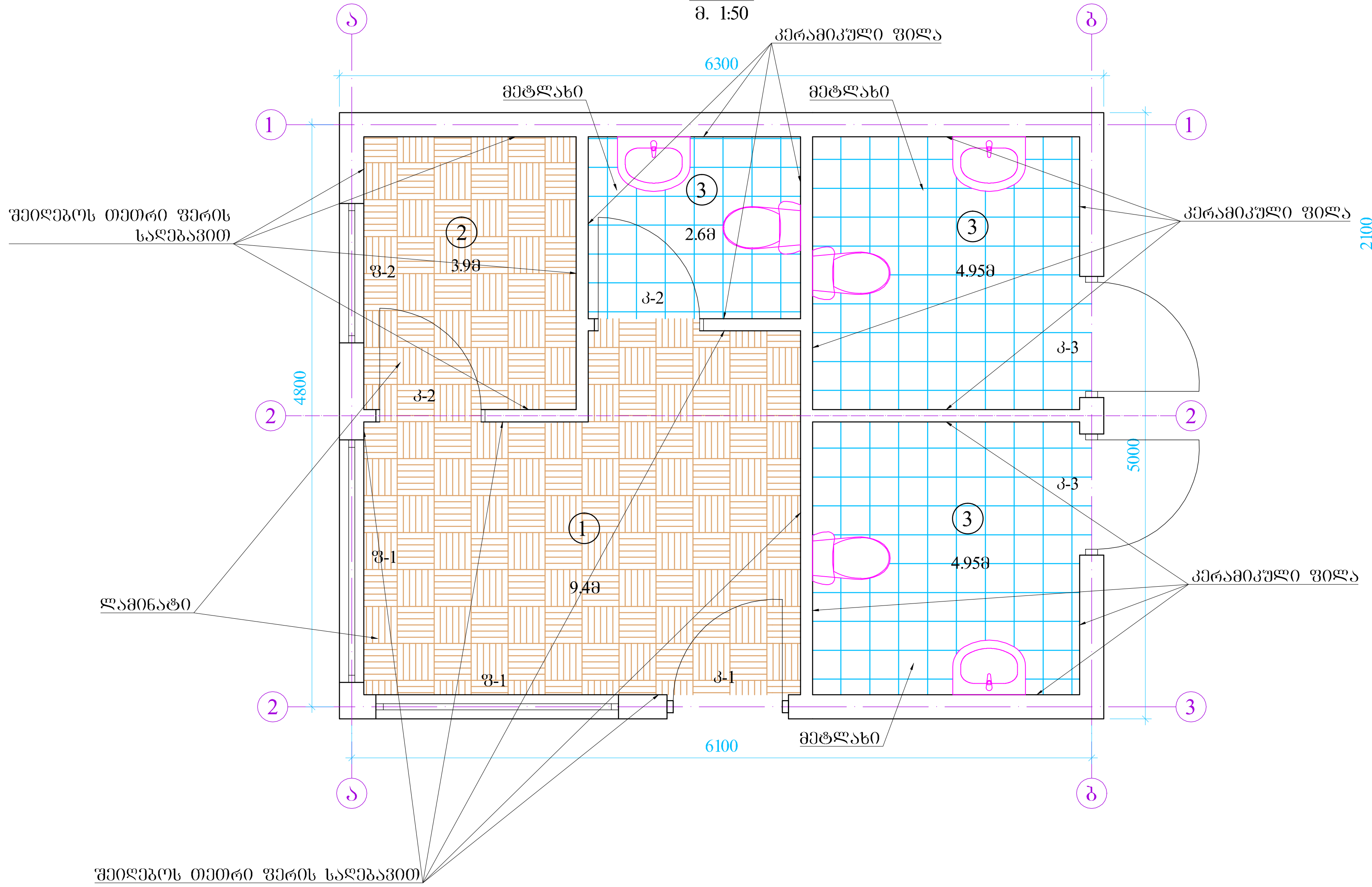

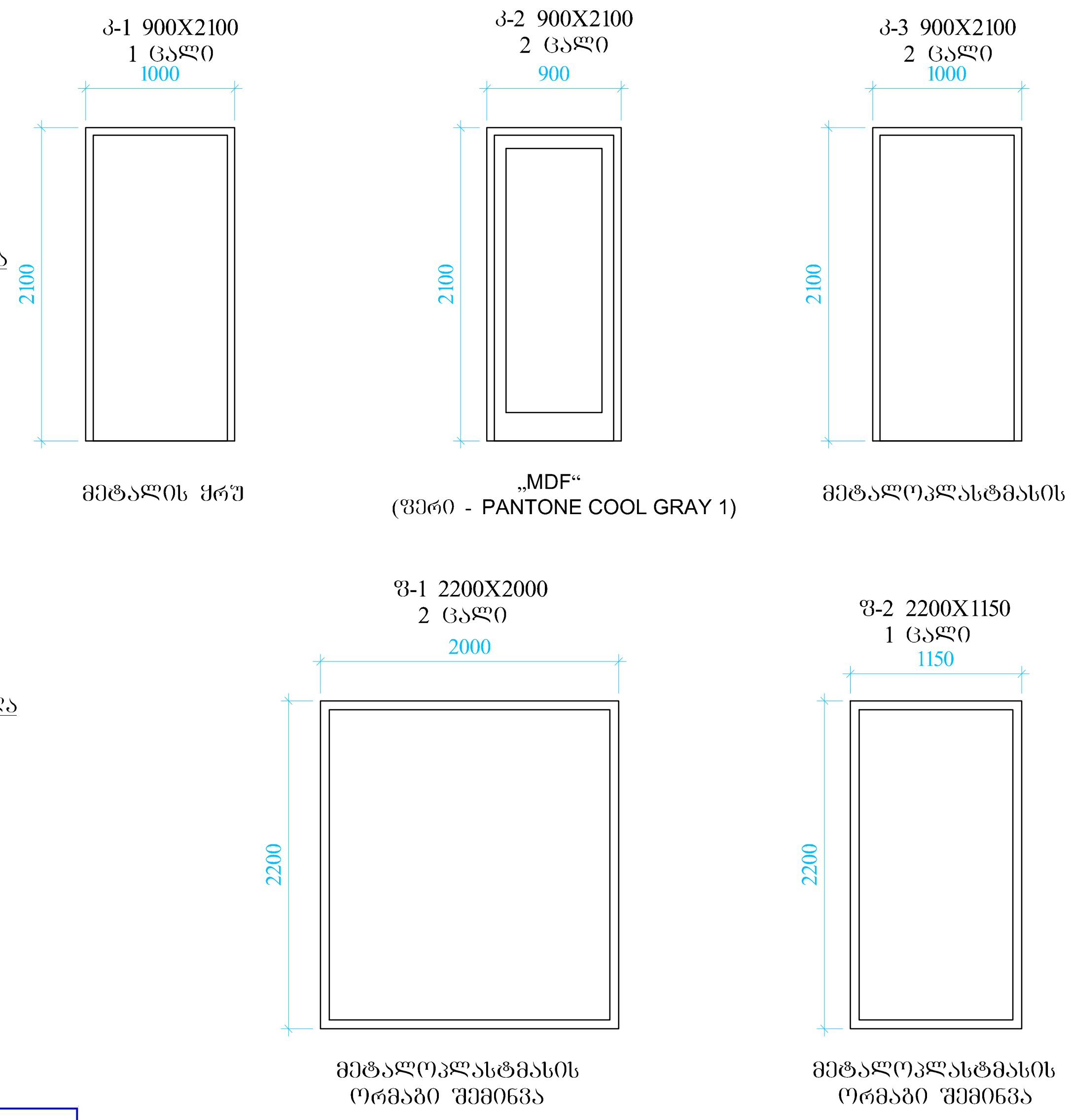

შიდა მოპირკეთების უწყისი

მოპირკეთების და იატაკის ფართი და სახე

სათავსი	ჭერი	მაჩვ. მ²	კედელი	მაჩვ. მ²	იატაკი	მაჩვ. მ²
1	2	3	4	5	6	7
ელ. ფარის ოთახი გასახდელი	ცემენტით შელესვა, შეღებვა წებოვანი საღ.	3.5	ცემენტით შელესვა, შეღებვა წებოვანი საღ.	20.4	ლამინატი	3.5
სანკვანძი	ცემენტით შელესვა, შეღებვა წებოვანი საღ.	12.6	ცემენტით შელესვა, კერამიკული ფილა h=3.10	69.2	მეტლახი	12.6
საოპერატორო	ცემენტით შელესვა, შეღებვა წებოვანი საღ.	9.4	ცემენტით შელესვა, შეღებვა წებოვანი საღ.	26.3	ლამინატი	9.4

ღიობების შევსების სპეციფიკაცია

ტიპი	გაბარიტები	რაოდენობა		მასალის ხარჯი	
		საოპერატორო	სულ	1 ელემ. მ²	სულ მ²
მეტალოპლასტმასის ფანჯარა					
ფ-1	2200X2000	2	2	4.4	8.4
ფ-2	2200X1100	1	1	2.53	2.53
რკინის გარე კარები (ყრუ)					
კ-1	1000X2100	1	1	2.15	2.15
„MDF"-ის კარები					
კ-2	900X2100	2	2	1.89	3.78
მეტალოპლასტმასის კარები					
კ-3	1000X2100	2	2	2.15	4.30

შ.პ.ს. „ვექტორი“			დამკვეთი: შ.პ.ს. „ოცდარვა“ დაკვეთა: 25.03.2015წ	
დირექტორი		შ. კურტანიძე	ქ. თბილისი, ფეიქრების ქ. №14, შ.პ.ს. „ოცდარვა“-ს საკუთრებაში არსებულ ტერიტორიაზე (01.11.19.005.036) საპროექტო ავტოგასამართი კომპლექსი	
მთ. ინჟინერი		ა. გველესიანი		
არქიტექტორი		ბ. ბუაძე	ცალკე მდგომი საოპერატორო	
შეამოწმა		ა. გველესიანი	ღიობების შევსების სპეციფიკაცია შიდა მოპირკეთების უწყისი	
		თარიღი: 18.01.2016	მასშტაბი: 1:50	ფურცელი: 7

მოსაცდელის გეგმა
მ. 1:50

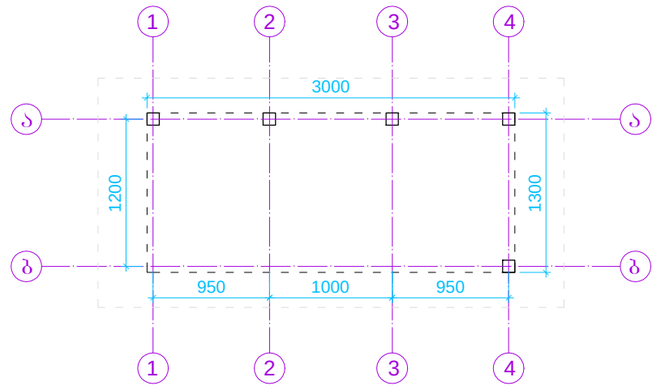

მოსაცდელის ფართი
3.9 მ²

შ.პ.ს. „ვექტორი“			დამკვეთი: შ.პ.ს. „ოცდარვა“ დაკვეთა: 25.03.2015წ
დირექტორი		ქ. კურტანიძე	ქ. თბილისი, ფეიქრების ქ. №14, შ.პ.ს. „ოცდარვა“-ს საკუთრებაში არსებულ ტერიტორიაზე (01.11.19.005.036) საპროექტო ავტომგასამართი კომპლექსი
მთ. ინჟინერი		ა. გველესიანი	
არქიტექტორი		ბ. ბუაძე	მოსაცდელი
შეამოწმა		ა. გველესიანი	გეგმა
		თარიღი: 18.01.2016	მასშტაბი: 1:50 / ფურცელი: 8

სატრანსფორმატორის ფუნდამენტის გეგმა
მ. 1:50

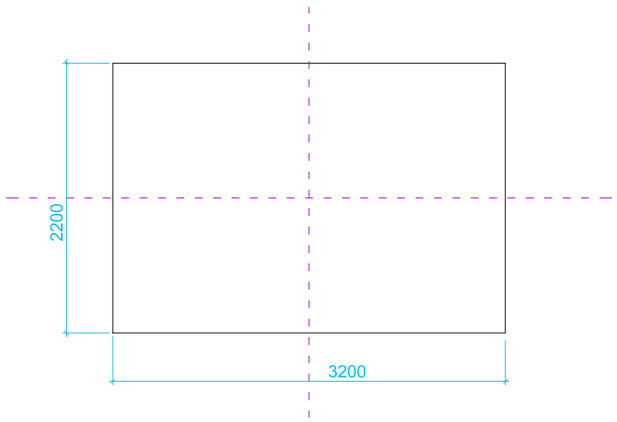

საკომპრესორის ფუნდამენტის გეგმა
მ. 1:50

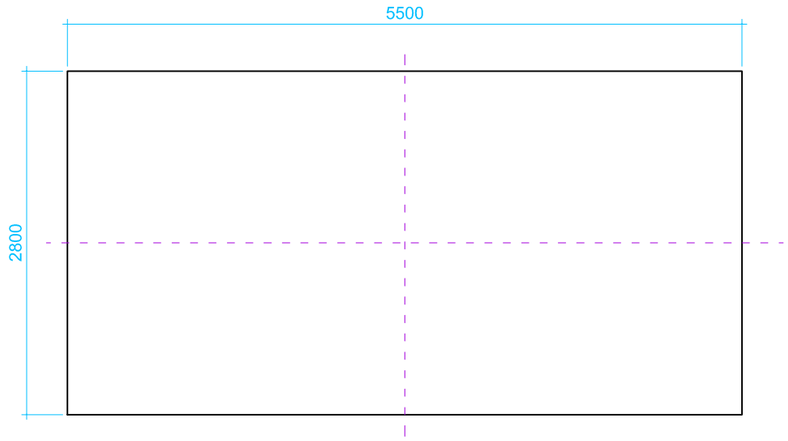

სატრანსფორმატორის ფუნდამენტის ფართი გარე კონტურზე

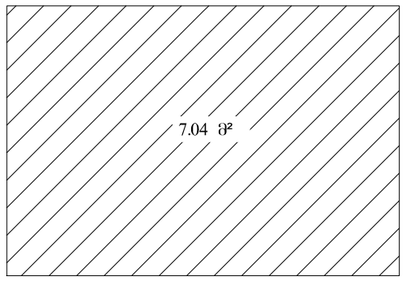

საკომპრესორის ფუნდამენტის ფართი გარე კონტურზე

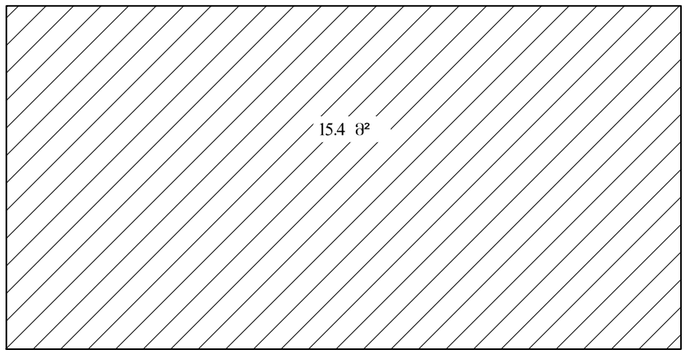

შ.პ.ს. „ვექტორი“			დამკვეთი: შ.პ.ს. „ოცდარვა“ დაკვეთა: 25.03.2015წ
დირექტორი		ქ. კურტანიძე	ქ. თბილისი, ფეიქრების ქ. №14, შ.პ.ს. „ოცდარვა“-ს საკუთრებაში არსებულ ტერიტორიაზე (01.11.19.005.036) საპროექტო ავტოგასამართი კომპლექსი
მთ. ინჟინერი		ა. გველესიანი	
არქიტექტორი		ბ. ბუაძე	სატრანსფორმატორო და საკომპრესორო
შეამოწმა		ა. გველესიანი	სატრანსფორმატორის ფუნდამენტის გეგმა საკომპესორის ფუნდამენტის გეგმა
		თარიღი: 18.01.2016	მასშტაბი: 1:50 / ფურცელი: 9