ჭრილი 1-1
მ. 1:100

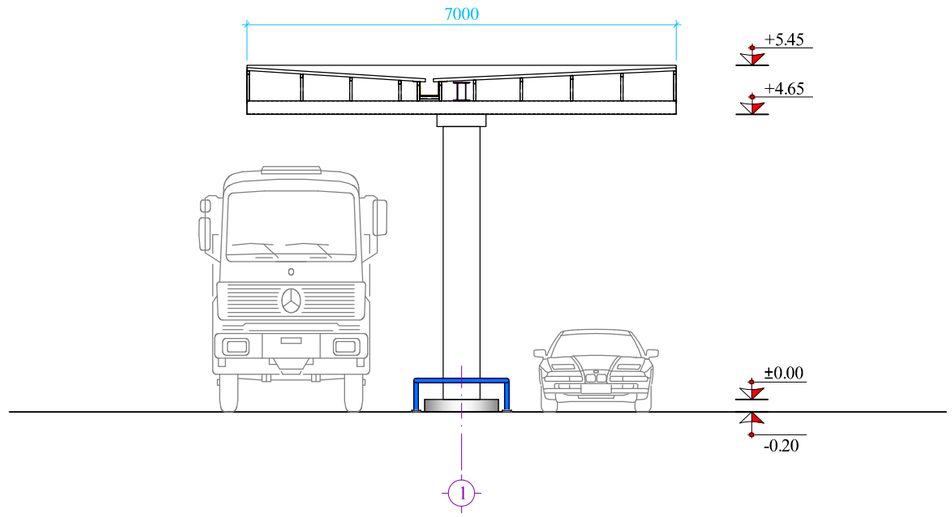

შ.პ.ს. „ვექტორი“			დამკვეთი: შ.პ.ს. „ოცდარვა“ დაკვეთა: 25.03.2015წ
დირექტორი		ქ. კურტანიძე	ქ. თბილისი, ფეიქრების ქ. №14, შ.პ.ს. „ოცდარვა“-ს საკუთრებაში არსებულ ტერიტორიაზე (01.11.19.005.036) საპროექტო ავტომგასამართი კომპლექსი
მთ. ინჟინერი		ა. გველესიანი	
არქიტექტორი		ბ. ბუაძე	გაზის მარეგულირებელი სადგურის შენობა
შემოწმება		ა. გველესიანი	ჭრილი 1-1
		თარიღი: 18.01.2016	მასშტაბი: 1:100 — ფურცელი: 1

ჭრილი 2-2
მ. 1:100

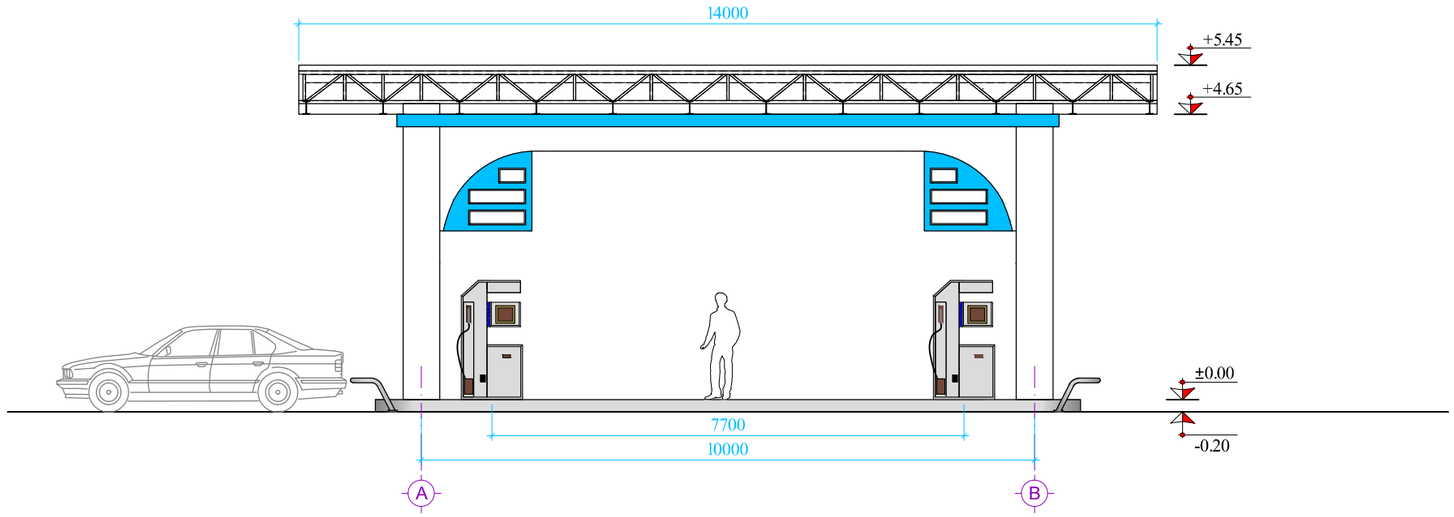

შ.პ.ს. „ვექტორი“			დამკვეთი: შ.პ.ს. „ოცდარვა“ დაკვეთა: 25.03.2015წ	
დირექტორი		ქ. კურტანიძე	ქ. თბილისი, ვეძისების ქ. №14, შ.პ.ს. „ოცდარვა“-ს საკუთრებაში არსებულ ტერიტორიაზე (01.11.19.005.036) საპროექტო ავტომბასამართი კომპლექსი	
მთ. ინჟინერი		ა. გველესიანი		
არქიტექტორი		ბ. ბუაძე	ბაზის მარეგებელი სვეტების წარდული	
შესამოწმა		ა. გველესიანი	ჭრილი 2-2	
		თარიღი: 18.01.2016	მასშტაბი: 1:100	ფურცელი: 2

ჭრილი 1-1
მ. 1:100

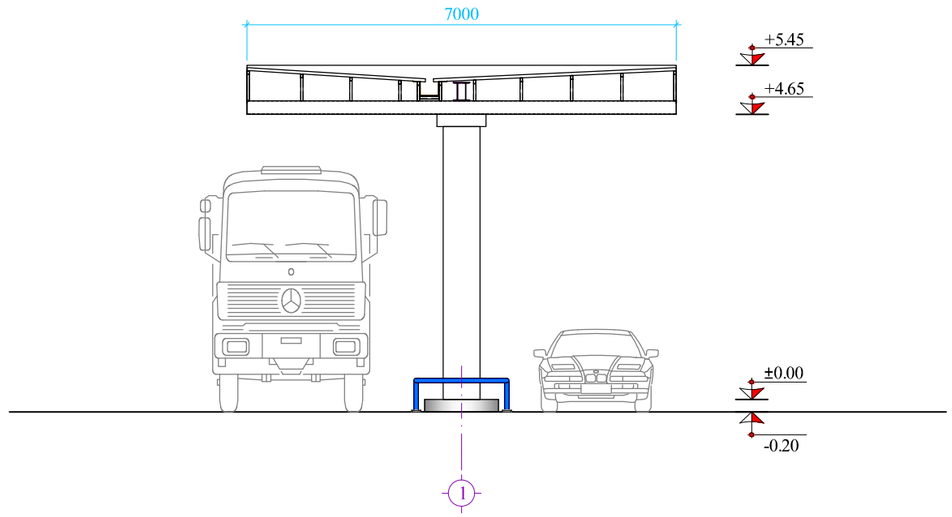

შ.პ.ს. „ვექტორი“			დამკვეთი: შ.პ.ს. „ოცდარვა“ დაკვეთა: 25.03.2015წ	
დირექტორი		ქ. კურტანიძე	ქ. თბილისი, ფეიქრების ქ. №14, შ.პ.ს. „ოცდარვა“-ს საკუთრებაში არსებულ ტერიტორიაზე (01.11.19.005.036) საპროექტო ავტომგასამართი კომპლექსი	
მთ. ინჟინერი		ა. გველესიანი		
არქიტექტორი		ბ. ბუაძე	ბენზინისა და დიზელის მარიგებელი სვეტების შარდული	
შეამოწმა		ა. გველესიანი	ჭრილი 1-1	
		თარიღი: 18.01.2016	მასშტაბი: 1:100	ფურცელი: 3

ჭრილი 2-2
მ. 1:100

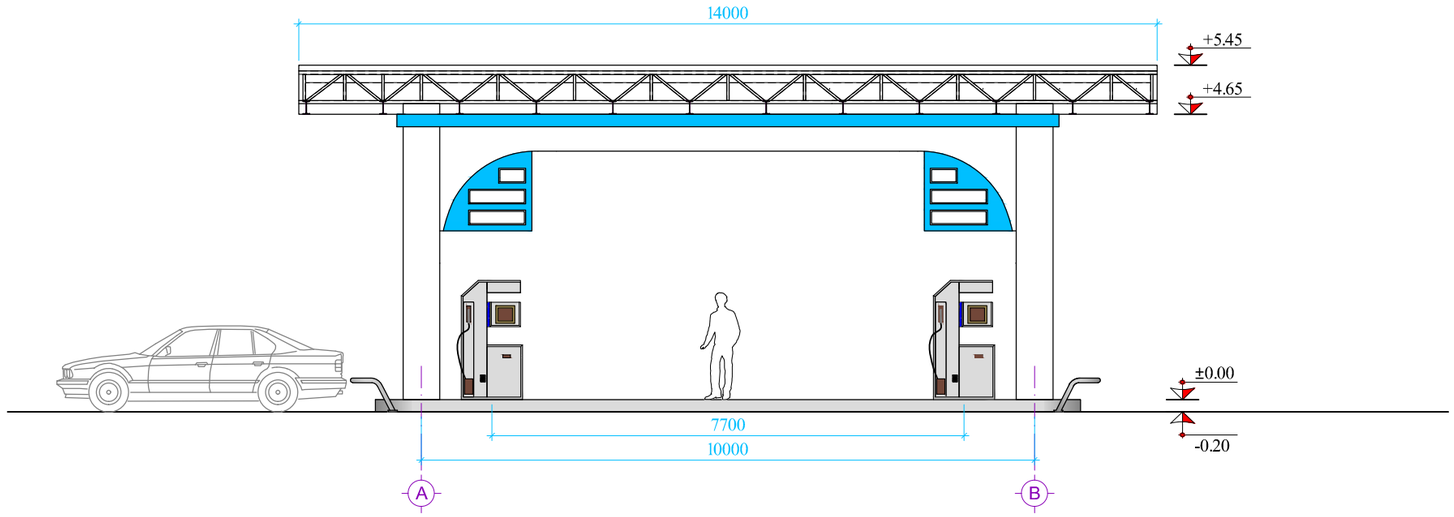

შ.პ.ს. „ვექტორი“			დამკვეთი: შ.პ.ს. „ოცდარვა“ დაკვეთა: 25.03.2015წ
დირექტორი		ქ. კურტანიძე	ქ. თბილისი, ვეძისების ქ. №14, შ.პ.ს. „ოცდარვა“-ს საკუთრებაში არსებულ ტერიტორიაზე (01.11.19.005.036) საპროექტო ავტომბასამართი კომპლექსი
მთ. ინჟინერი		ა. გველესიანი	
არქიტექტორი		ბ. ბუაძე	ბენზინისა და დიზელის მარიგებელი სვეტების ფარდული
შესამოწმა		ა. გველესიანი	ჭრილი 2-2
		თარიღი: 18.01.2016	მასშტაბი: 1:100 / ფურცელი: 4

ჭრილი A-A

მ. 1:50

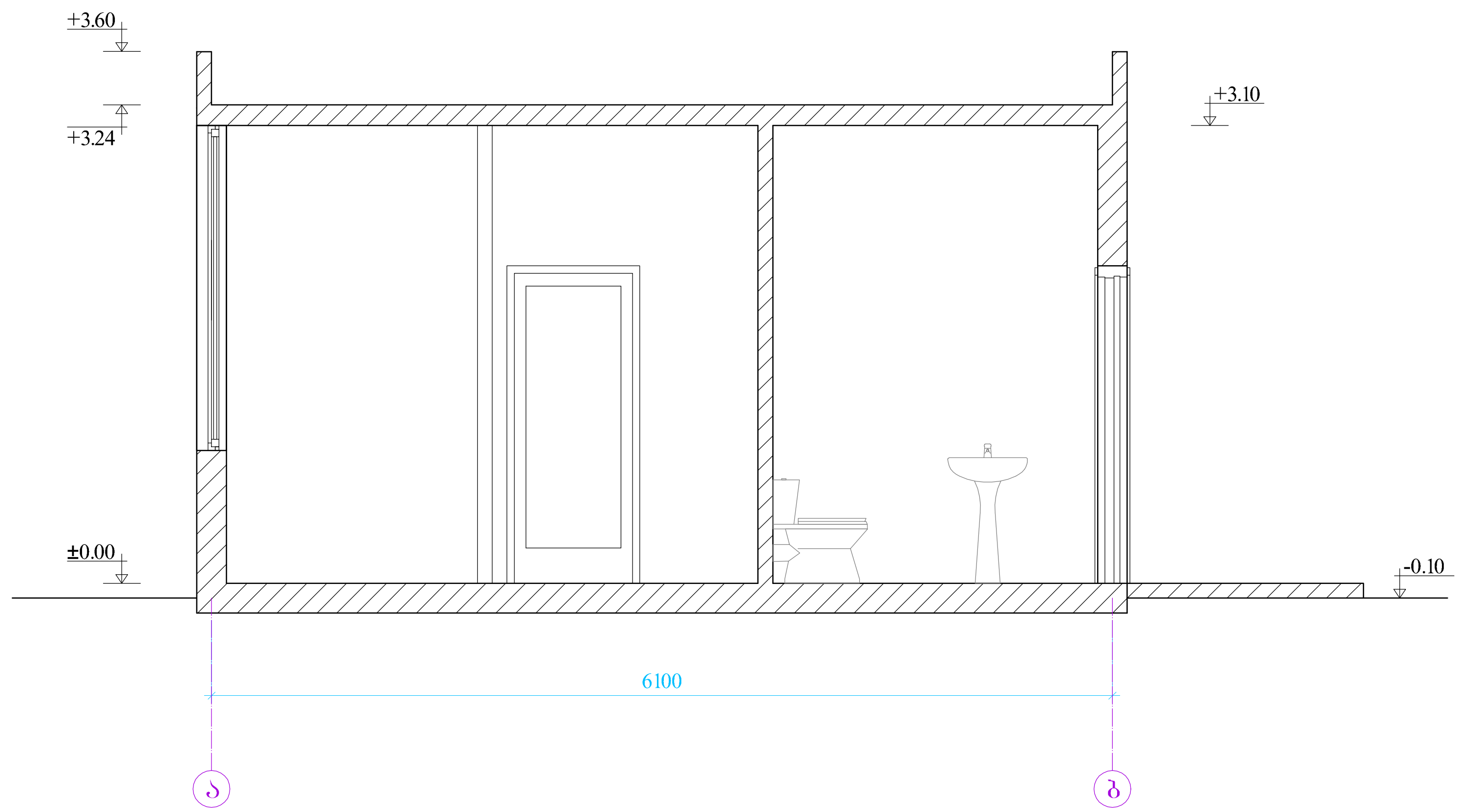

შ.პ.ს. „ვექტორი"			დამკვეთი: შ.პ.ს. „ოცდარვა" დაკვეთა: 25.03.2015წ
დირექტორი		ქ. კურტანიძე	ქ. თბილისი, ფეიქრების ქ. №14, შ.პ.ს. „ოცდარვა"-ს საკუთრებაში არსებულ ტერიტორიაზე (01.11.19.005.036) საპროექტო ავტოგასამართი კომპლექსი
მთ. ინჟინერი		ა. გველესიანი	
არქიტექტორი		ბ. ბუაძე	ცალკე მდგომი საოპერატორო
შეამოწმა		ა. გველესიანი	ჭრილი A-A
		თარიღი: 18.01.2016	მასშტაბი: 1:50 — ფურცელი: 5

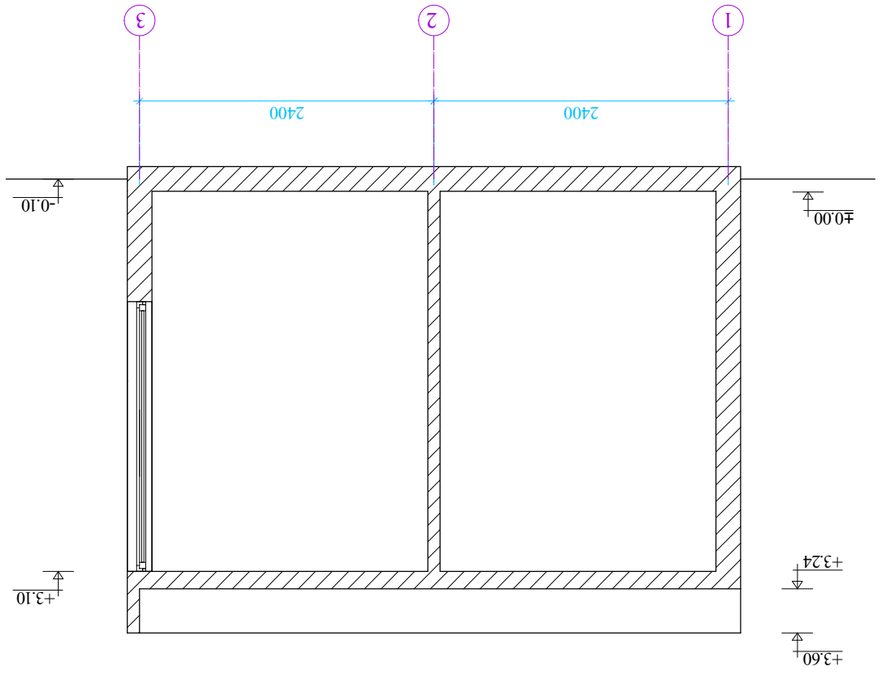

Разрез В-В
М 1:50

„Общински детски ясли“ гр. Ценово		Изготвил: арх. Ивелина Стоянова Иванова	
		Проверил: инж. Ивелина Стоянова Иванова	
Фаза: Работен проект	Част: Архитектурна	Разрез В-В	Мащаб: 1:50
Изпълнител: „Строителна компания Ценово“ ЕООД, гр. Ценово, ул. „Възраждане“ № 14, тел. 0879 123 456, ЕИК 201234567		Лист: 6	Листове: 6