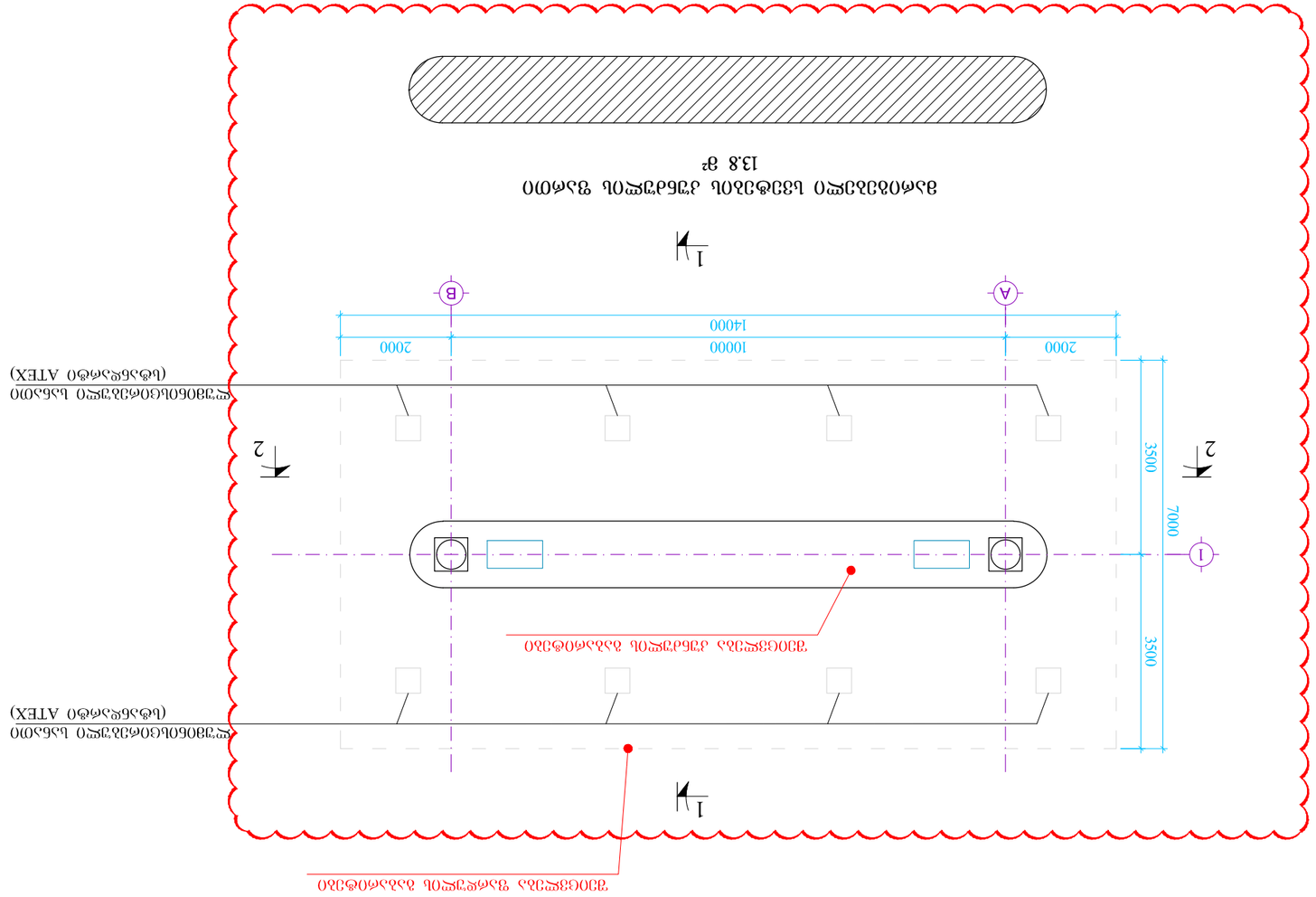

Загальний вигляд

в. 1:100

ТОВ "ЗДЗ"		Д. 1:100	
Розробив		Д. Шевченко	
Перевірив		Д. Шевченко	
Н. контр.		Д. Шевченко	
ГІП		Д. Шевченко	
		Затверджено: 30.01.2016	
Зміна	Підпис	Дата	Примітки: 1

Розробив		Д. Шевченко	
Перевірив		Д. Шевченко	
Н. контр.		Д. Шевченко	
ГІП		Д. Шевченко	
Затверджено		Д. Шевченко	

Д. 01010.ПЗ.ТХ.ТБ, Технологічна частина. Технологічні рішення (01.11.19.005.036)
Автозаправна станція (АЗС) з обслуговування автомобілів вантажопідйомністю до 13,8 т

ТОВ "ЗДЗ"
Копія дійсна: 25.03.2015

ფარდულის სახურავის გეგმა

მ. 1:100

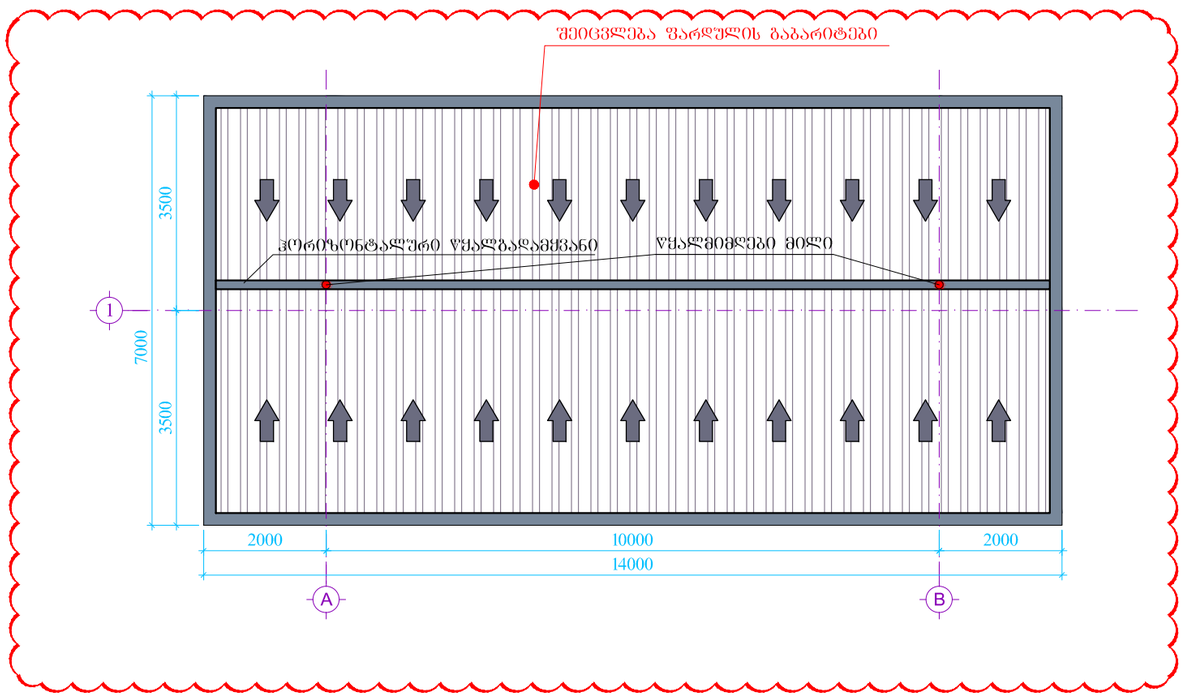

შ.პ.ს. „ვექტორი“			დამკვეთი: შ.პ.ს. „ოცდარვა“ დაკვეთა: 25.03.2015წ
დირექტორი		ქ. კურტანიძე	ქ. თბილისი, ფეიქრების ქ. №14, შ.პ.ს. „ოცდარვა“-ს საკუთრებაში არსებულ ტერიტორიაზე (01.11.19.005.036) საპროექტო ავტომგასამართი კომპლექსი
მთ. ინჟინერი		ა. გველესიანი	
არქიტექტორი		ბ. ბუაძე	გაზის მარეგებელი სვეტების ფარდული
შეამოწმა		ა. გველესიანი	სახურავის გეგმა
		თარიღი: 30.01.2016	მასშტაბი: 1:100 ფურცელი: 2

ფარდულის გეგმა

მ. 1:100

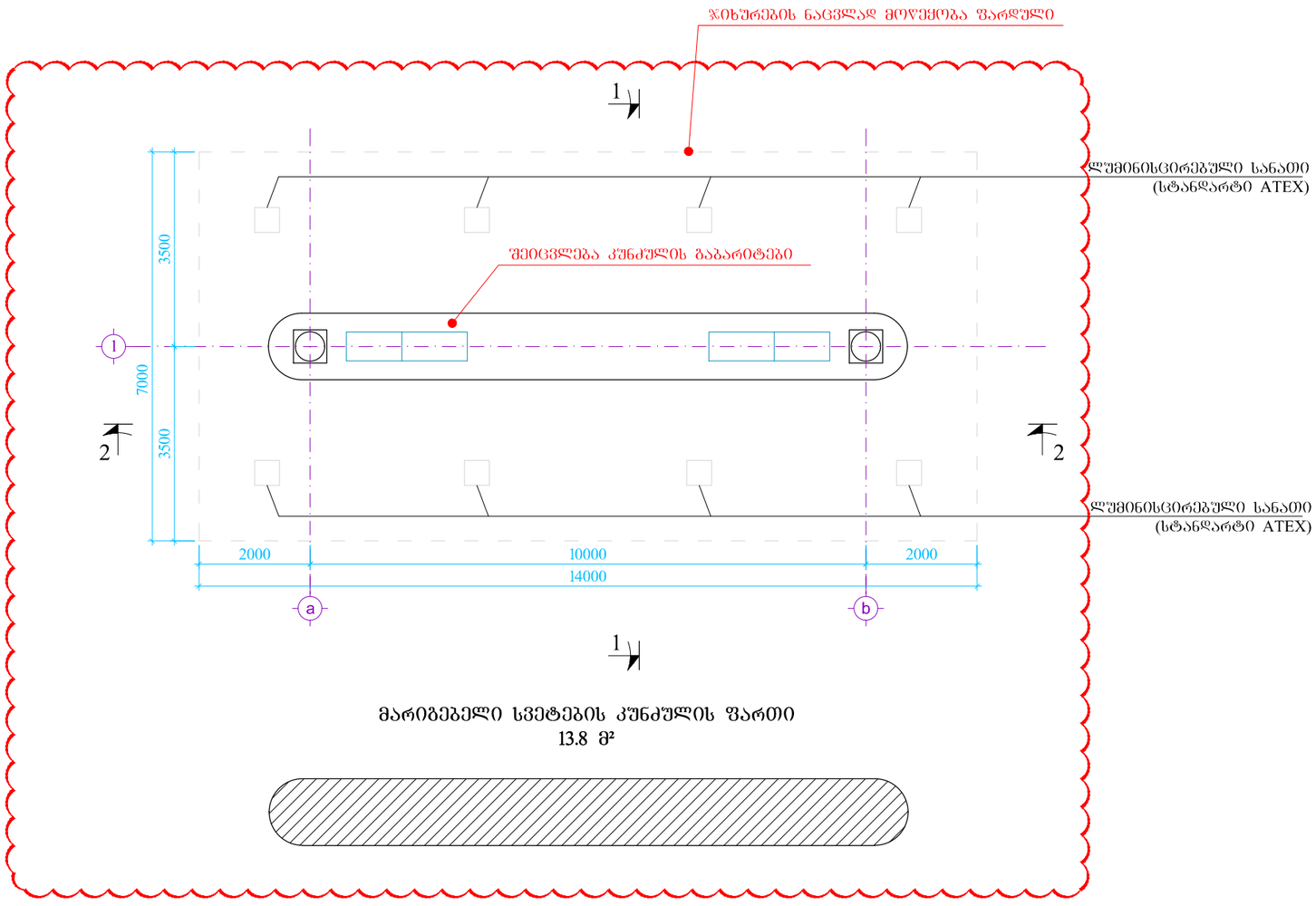

მარიგებელი სვეტების კუნძულის ფართი
13.8 მ²

შ.პ.ს. „ვექტორი“			დამკვეთი: შ.პ.ს. „ოცდარვა“ დაკვეთა: 25.03.2015წ
დირექტორი		ქ. კურტანიძე	ქ. თბილისი, ფეიქრების ქ. №14, შ.პ.ს. „ოცდარვა“-ს საკუთრებაში არსებულ ტერიტორიაზე (01.11.19.005.036) საპროექტო ავტომგასამართი კომპლექსი
მთ. ინჟინერი		ა. გველესიანი	
არქიტექტორი		ბ. ბუაძე	ბენზინისა და დიზელის მარიგებელი სვეტების ფარდული
შეამოწმა		ა. გველესიანი	გეგმა
		თარიღი: 30.01.2016	მასშტაბი: 1:100 / ფურცელი: 3

ფარდულის სახურავის გეგმა

მ. 1:100

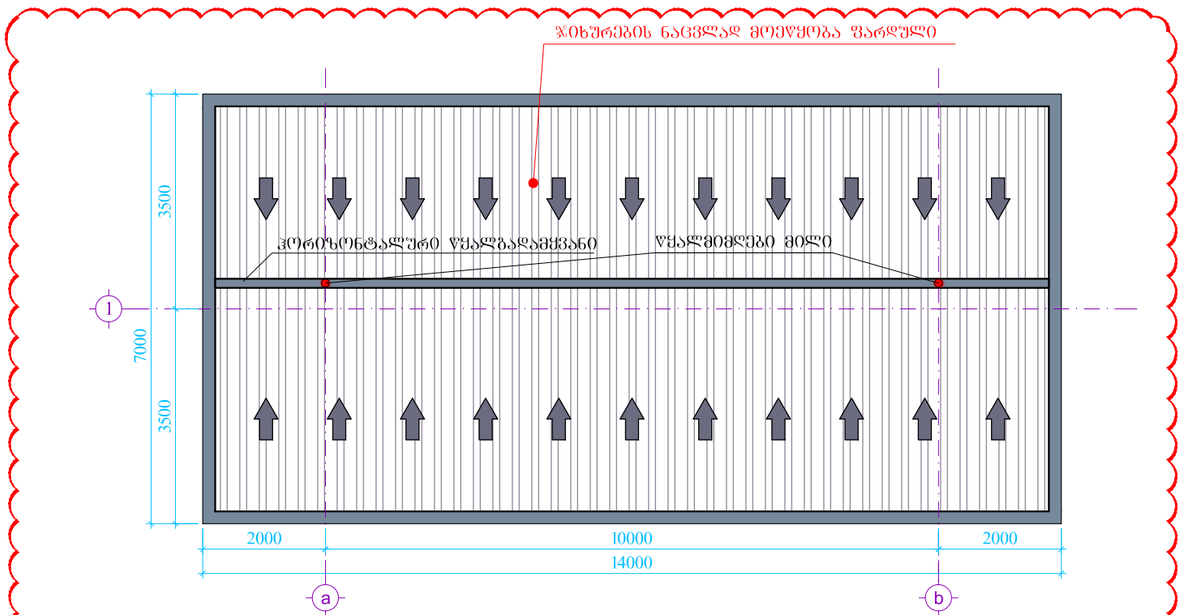

შ.პ.ს. „ვექტორი“			დამკვეთი: შ.პ.ს. „ოცდარვა“ დაკვეთა: 25.03.2015წ
დირექტორი		ჭ. კურტანიძე	ქ. თბილისი, ფეიქრების ქ. №14, შ.პ.ს. „ოცდარვა“-ს საკუთრებაში არსებულ ტერიტორიაზე (01.11.19.005.036) საპროექტო ავტომგასამართი კომპლექსი
მთ. ინჟინერი		ა. გველესიანი	
არქიტექტორი		ბ. ბუაძე	ბენზინისა და დიზელის მარიგებელი სვეტების ფარდული
შეამოწმა		ა. გველესიანი	სახურავის გეგმა
		თარიღი: 30.01.2016	მასშტაბი: 1:100 ფურცელი: 4

გეგმა
მ. 1:50

ტერიტორიაზე გადაადგილდება გაბარიტების შეცვლელად

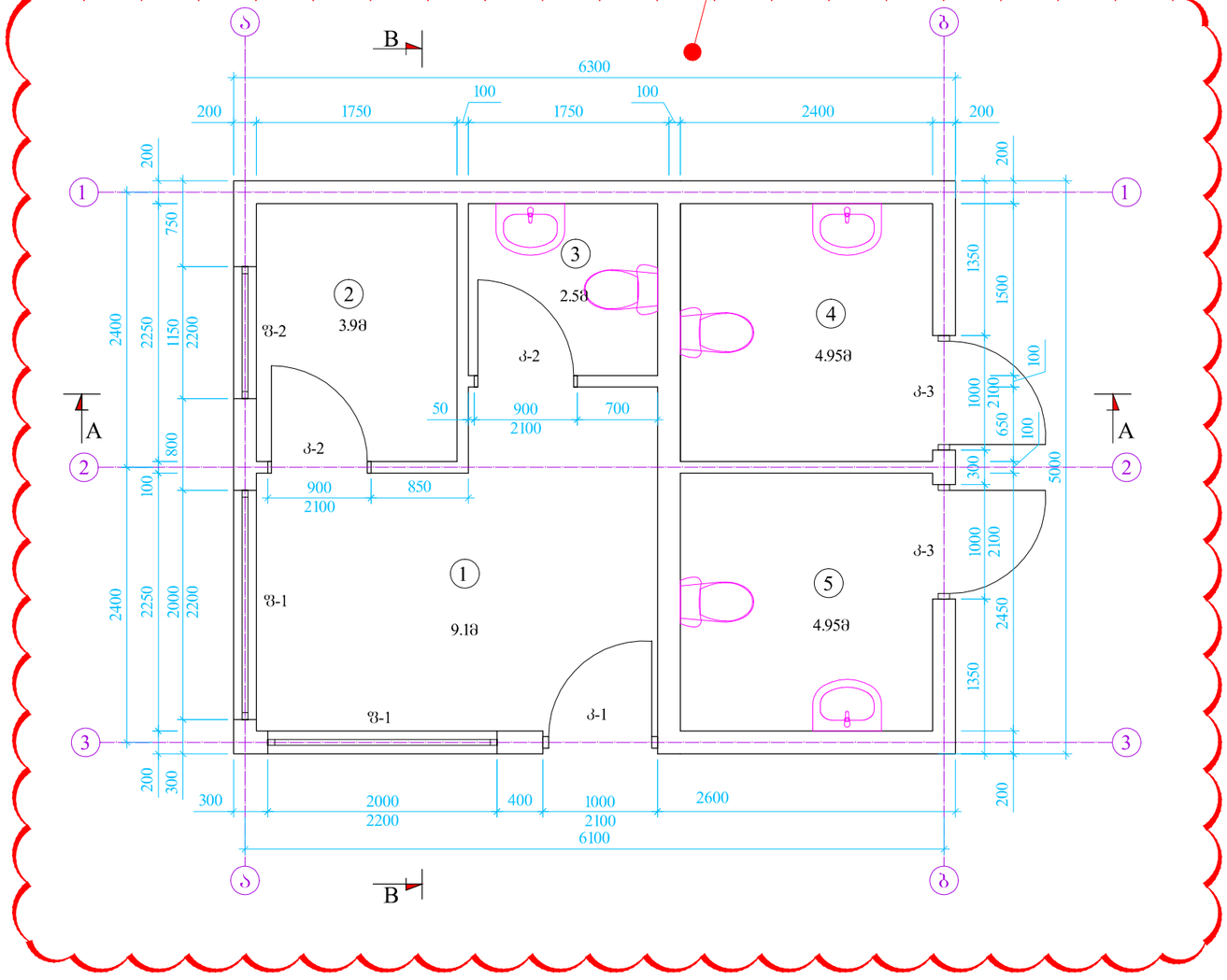

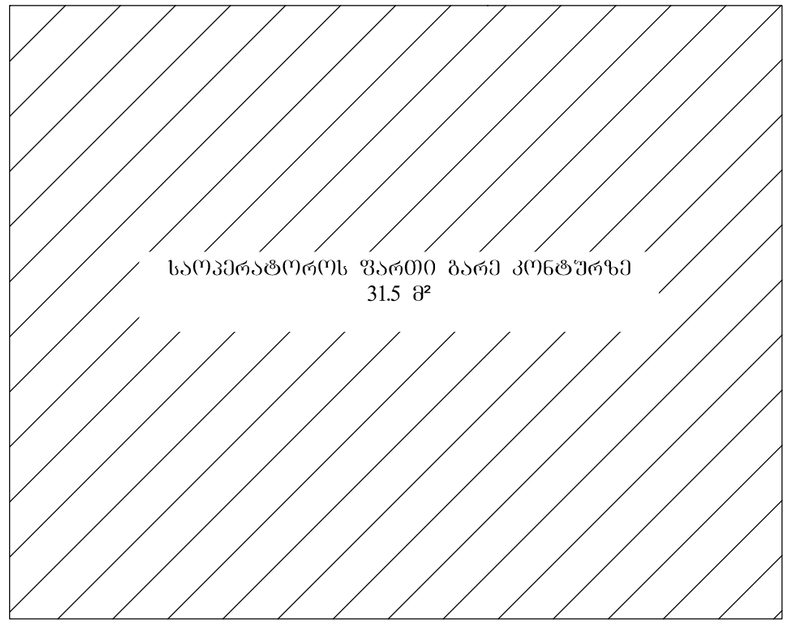

ექსპლიკაცია

1.	საოპერატორო	– 9.1მ²
2.	ელ. ფარის ოთახი	– 3.9მ²
3.	სან. კვანძი	– 2.5მ²
4.	სან. კვანძი	– 4.95მ²
5.	სან. კვანძი	– 4.95მ²

სულ - 25.4მ²

შ.პ.ს. „ვექტორი“			დამკვეთი: შ.პ.ს. „ოცდარვა“ პროექტი: 25.03.2015წ
დირექტორი		ქ. კურტანიძე	ქ. თბილისი, ფეიქრების ქ. №14, შ.პ.ს. „ოცდარვა“-ს საკუთრებაში არსებულ ტერიტორიაზე (01.11.19.005.036) საპროექტო ავტოგასამართი კომპლექსი
მთ. ინჟინერი		ა. გველესიანი	
არქიტექტორი		ბ. ბუაძე	ცალკე მდგომი საოპერატორო
შეამოწმა		ა. გველესიანი	გეგმა
		თარიღი: 30.01.2016	მასშტაბი: 1:50 / ფურცელი: 5

ՁԱ. «ՅՅԴՔՑՈՄ»		ՀՀՇՆՄՄՊ ՀՀՇՆՄՄՊ ՀՀՇՆՄՄՊ

გეგმა
მ. 1:50

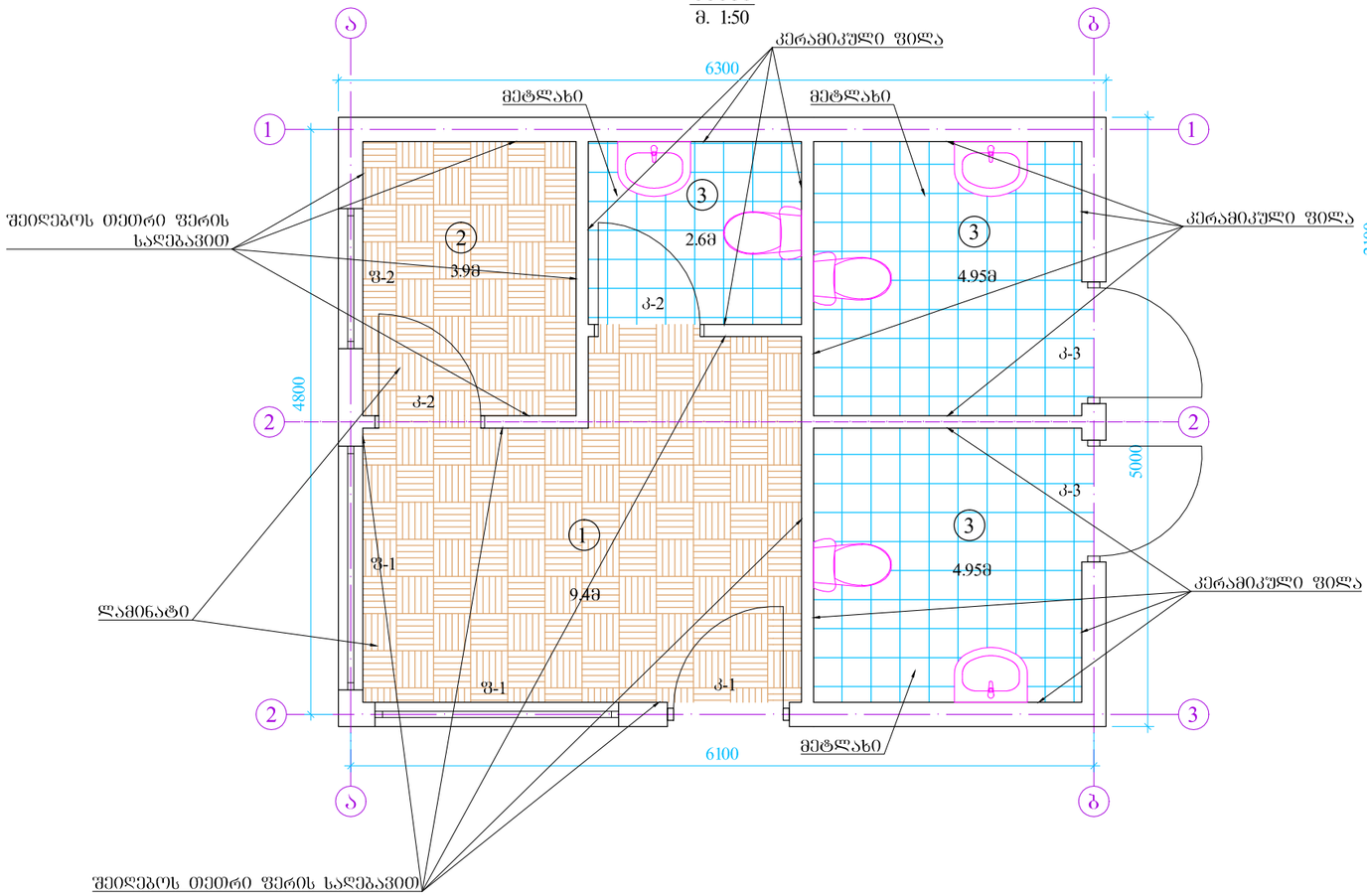

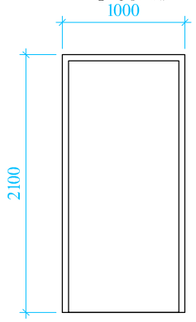

მეტალის ჩარჩო

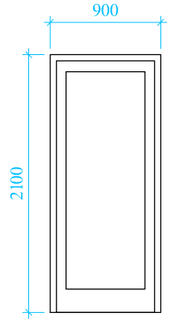

„MDF“
(ფერი - PANTONE COOL GRAY 1)

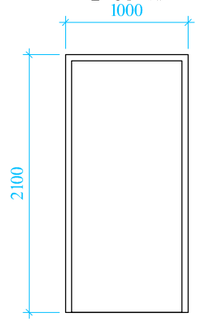

მეტალოპლასტმასის

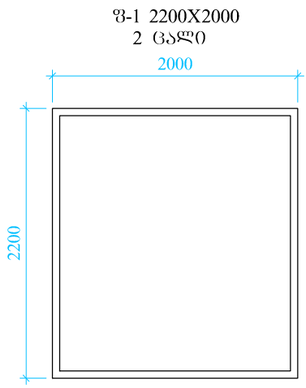

მეტალოპლასტმასის
ორმაგი შემინვა

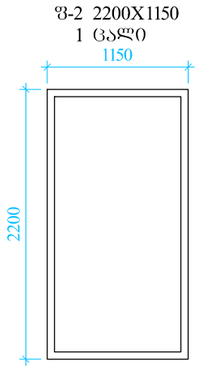

მეტალოპლასტმასის
ორმაგი შემინვა

შიდა მოპირკეთების უწყისი

მოპირკეთების და იატაკის ფართი და სახე

სათავსი	ჭერი	მაჩვ. მ²	კედელი	მაჩვ. მ²	იატაკი	მაჩვ. მ²
1	2	3	4	5	6	7
ელ. ფარის ოთახი გასახდელი	ცემენტით შელესვა, შეღებვა წებოვანი საღ.	3.5	ცემენტით შელესვა, შეღებვა წებოვანი საღ.	20.4	ლამინატი	3.5
სანკვანძი	ცემენტით შელესვა, შეღებვა წებოვანი საღ.	12.6	ცემენტით შელესვა, კერამიკული ფილა h=3.10	69.2	მეტლახი	12.6
საოპერატორო	ცემენტით შელესვა, შეღებვა წებოვანი საღ.	9.4	ცემენტით შელესვა, შეღებვა წებოვანი საღ.	26.3	ლამინატი	9.4

ღიობების შევსების სპეციფიკაცია

ტიპი	გაბარიტები	რაოდენობა		მასალის ხარჯი	
		საოპერატორო	სულ	1 ელემ. მ²	სულ მ²
მეტალოპლასტმასის ფანჯარა					
ფ-1	2200X2000	2	2	4.4	8.4
ფ-2	2200X1100	1	1	2.53	2.53
რკინის ბარე კარები (ჩრჩ)					
კ-1	1000X2100	1	1	2.15	2.15
„MDF"-ის კარები					
კ-2	900X2100	2	2	1.89	3.78
მეტალოპლასტმასის კარები					
კ-3	1000X2100	2	2	2.15	4.30

შ.პ.ს. „ვექტორი“			დამკვეთი: შ.პ.ს. „ოცდარვა“ დაკვეთა: 25.03.2015წ
დირექტორი		ქ. კურტანიძე	ქ. თბილისი, ფეიქრების ქ. №14, შ.პ.ს. „ოცდარვა“-ს საკუთრებაში არსებულ ტერიტორიაზე (01.11.19.005.036) საკრედიტო ავტომგასამართი კომპლექსი
მთ. ინჟინერი		ა. გველესიანი	
არქიტექტორი		გ. გუაძე	ცალკე მდგომი საოპერატორო
შესამოწმა		ა. გველესიანი	ღიობების შევსების სპეციფიკაცია შიდა მოპირკეთების უწყისი
		თარიღი: 30.01.2016	მასშტაბი: 1:50 — ფურცელი: 7

მოსაცდელის გეგმა
მ. 1:50

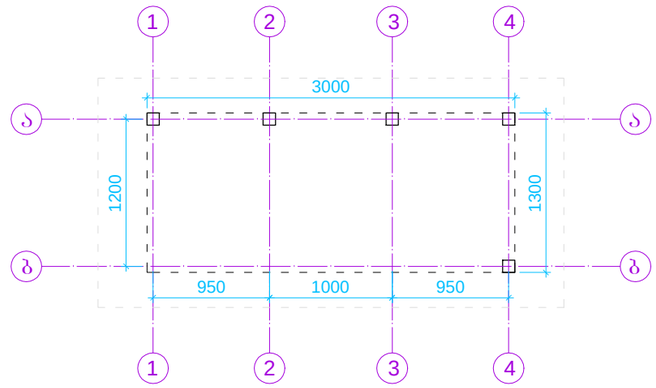

მოსაცდელის ფართი
3.9 მ²

შ.პ.ს. „ვექტორი“			დამკვეთი: შ.პ.ს. „ოცდარვა“ დაკვეთა: 25.03.2015წ
დირექტორი		ქ. კურტანიძე	ქ. თბილისი, ფეიქრების ქ. №14, შ.პ.ს. „ოცდარვა“-ს საკუთრებაში არსებულ ტერიტორიაზე (01.11.19.005.036) საპროექტო ავტომგასამართი კომპლექსი
მთ. ინჟინერი		ა. გველესიანი	
არქიტექტორი		ბ. ბუაძე	მოსაცდელი
შეამოწმა		ა. გველესიანი	გეგმა
		თარიღი: 30.01.2016	მასშტაბი: 1:50 / ფურცელი: 8

ტერიტორიაზე გადაადგილდება ტრანსფორმატორი
(გაბარიტების უცვლელად)

სატრანსფორმატოროს ფუნდამენტის გეგმა
მ. 1:50

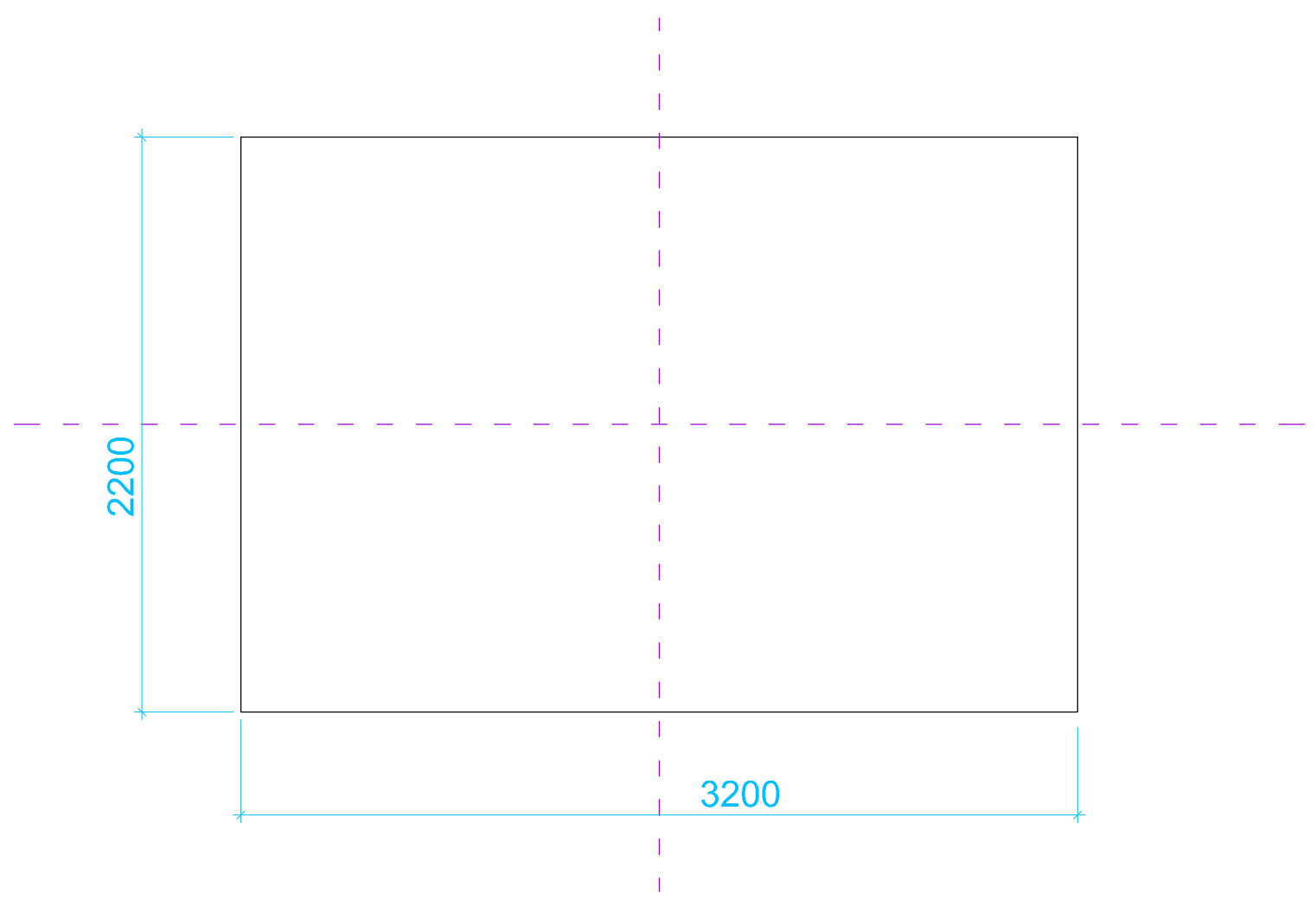

სატრანსფორმატოროს ფუნდამენტის ფართი გარე კონტურზე

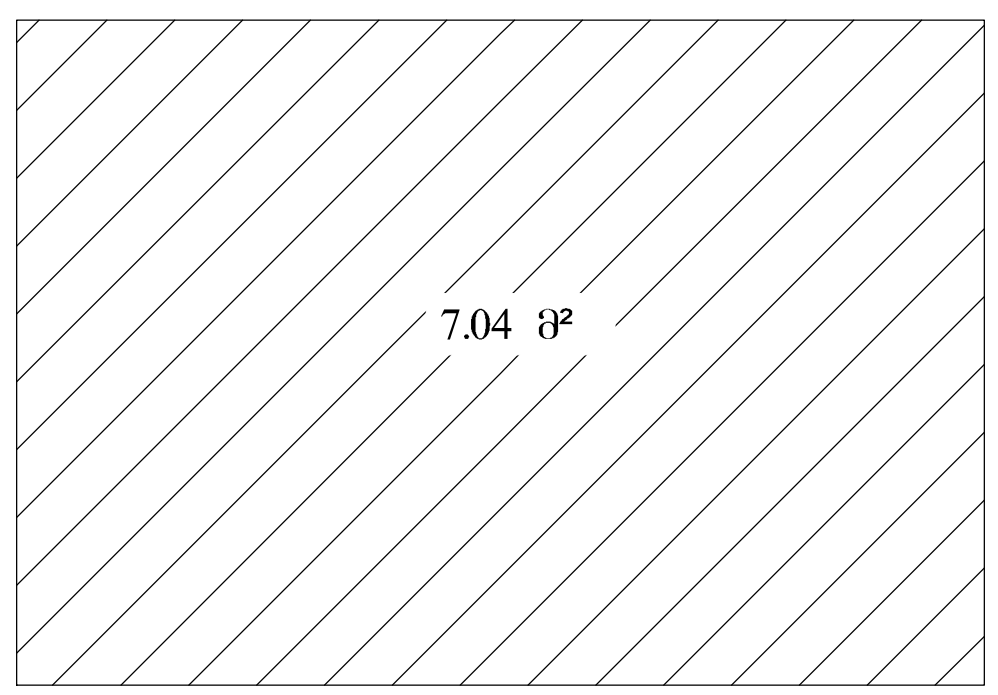

ტერიტორიაზე გადაადგილდება საკომპრესორო
(გაბარიტების უცვლელად)

საკომპრესოროს ფუნდამენტის გეგმა
მ. 1:50

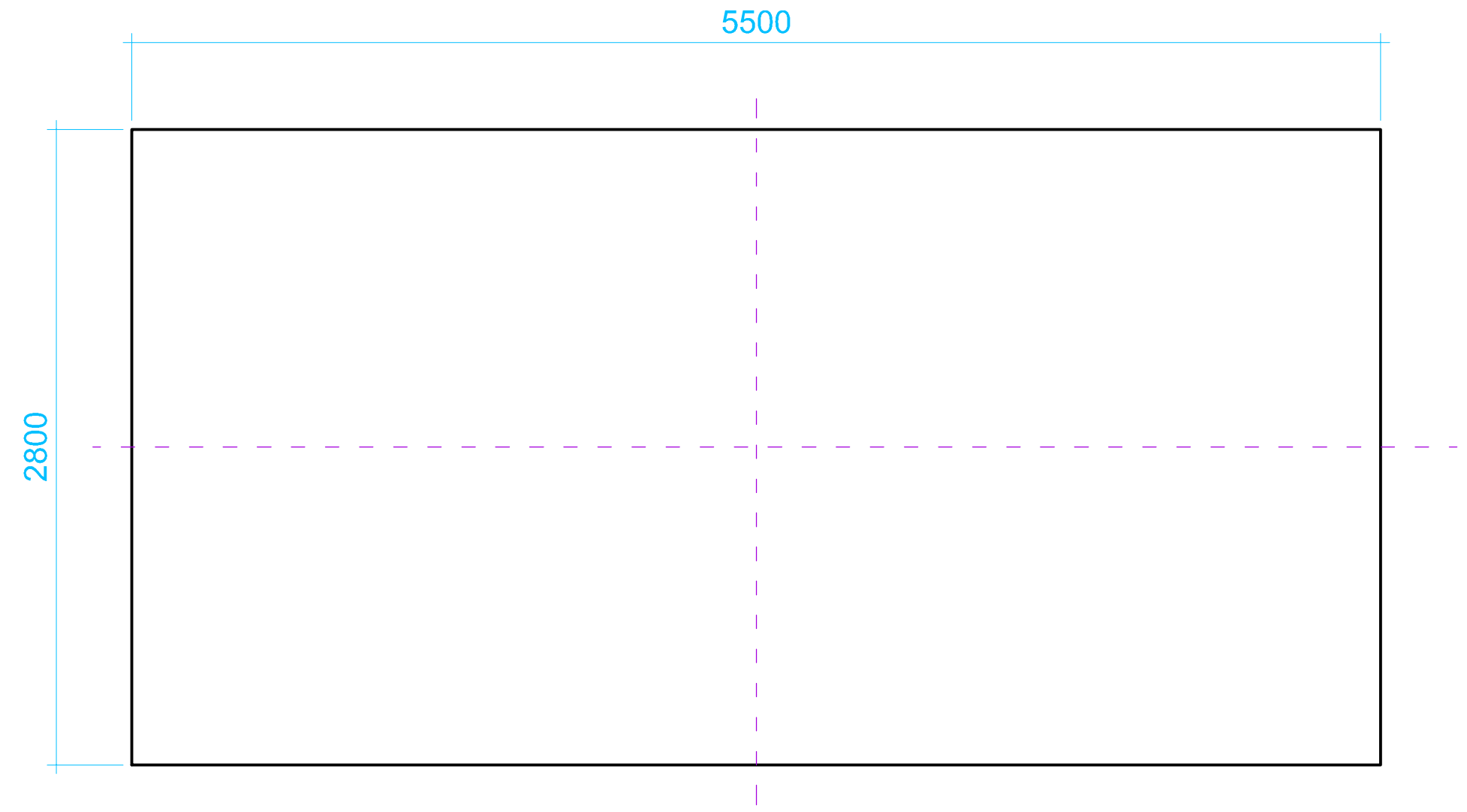

საკომპრესოროს ფუნდამენტის ფართი გარე კონტურზე

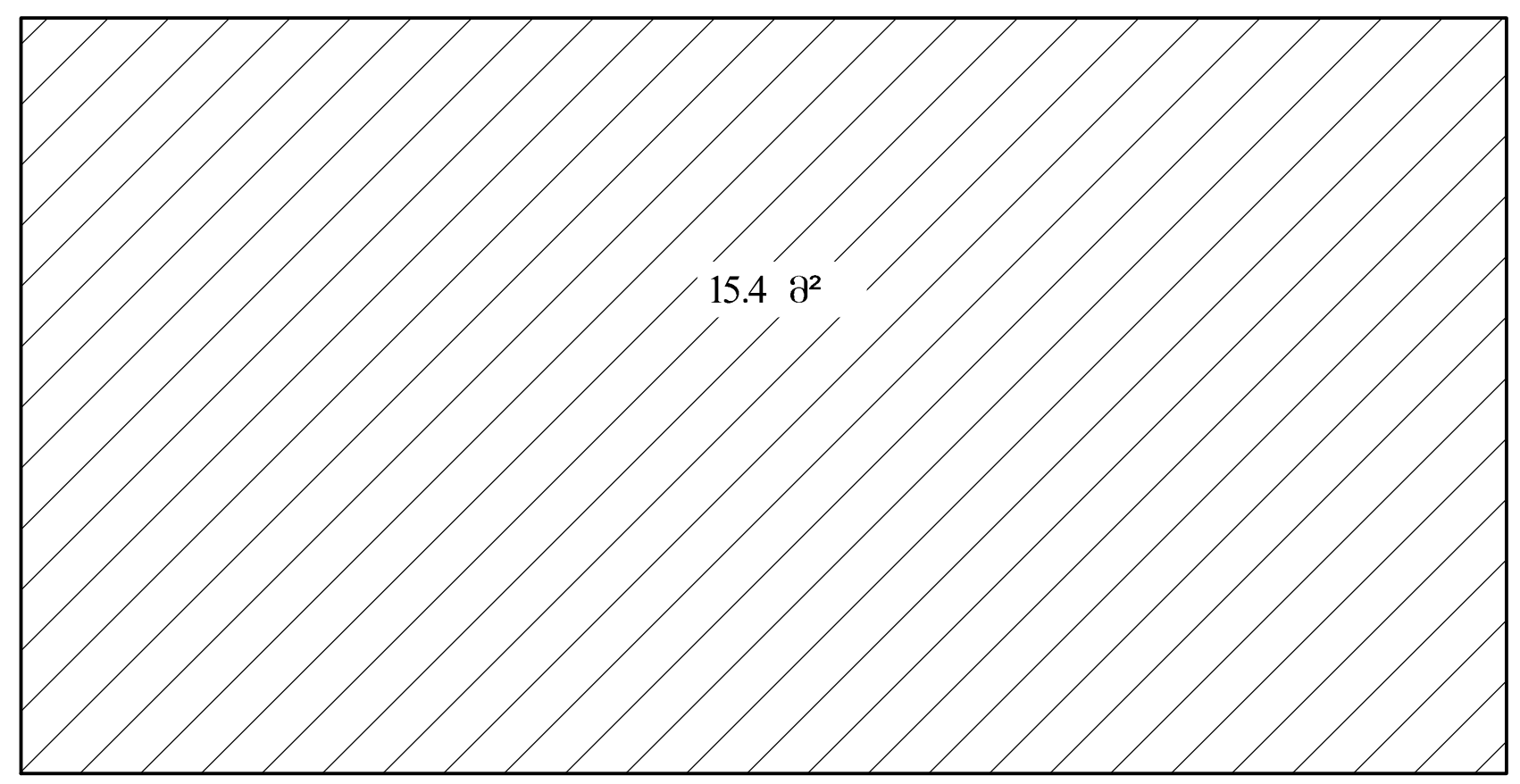

შ.პ.ს. „ვექტორი“			დამკვეთი: შ.პ.ს. „ოცდარვა“ დაკვეთა: 25.03.2015წ
დირექტორი		ქ. კურტანიძე	ქ. თბილისი, ფეიქრების ქ. №14, შ.პ.ს. „ოცდარვა“-ს საკუთრებაში არსებულ ტერიტორიაზე (01.11.19.005.036) საპროექტო ავტოგასამართი კომპლექსი
მთ. ინჟინერი		ა. გველესიანი	
არქიტექტორი		ბ. ბუაძე	სატრანსფორმატორო და საკომპრესორო
შეამოწმა		ა. გველესიანი	სატრანსფორმატოროს ფუნდამენტის გეგმა საკომპესოროს ფუნდამენტის გეგმა
		თარიღი: 30.01.2016	მასშტაბი: 1:50 ფურცელი: 9