I პავილიონი

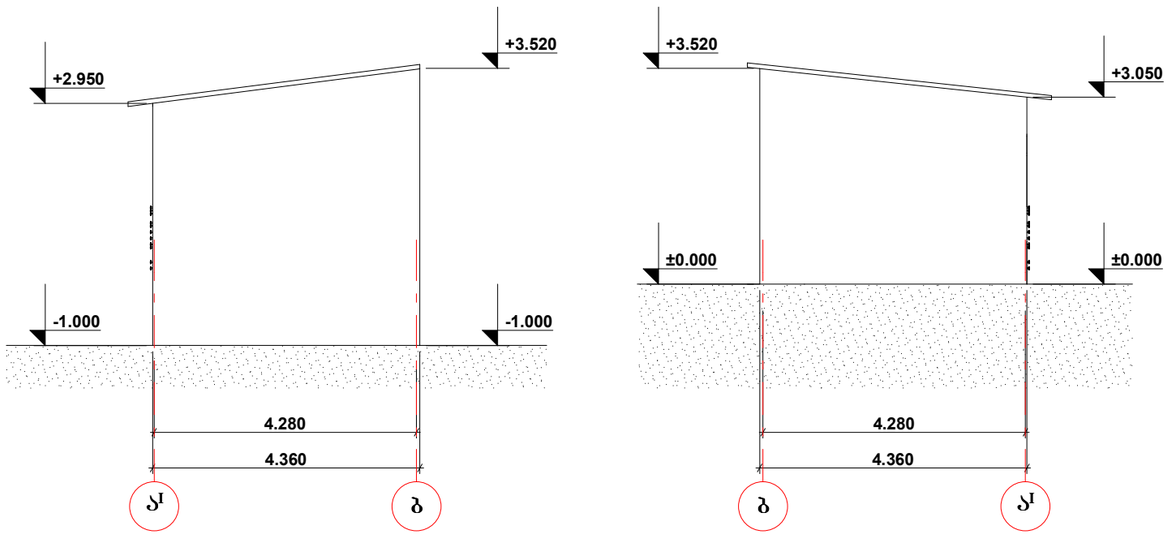

ფორმატი A-3 | თბილისი 2012 / დაკვეთა № | შაილის სახელი

ექსპლიკაცია:

I პავილიონის შასადი ა'-ბ და ბ-ა' ღერძებში მ. 1:100

პირობითი ნიშნები:

- ნაკვეთის საზღვარი
- ჭრილის ხაზი
- ექსპლიკაციის ნუმერაცია
- არქიტექტურული ნიშნული
- განაშენიანების რეგულირების ხაზი

შენიშვნები

სტადია	პროექტი	
ფურცელი	ფურცელი	
თანამდებობა	გვარი	ხელმოწერა
დირექტორი	გ.ბენდელიანი	
არქიტექტორი	კ. კამკამიძე	
კონსტრუქტორი		
შეასრულა		

საპროექტო ლოგო | მისამართი

BIJI ARCHITECTURE

ქ. თბილისი
შარტავას 14ა

TEL: 899 75-28-88
TEL: 899 75-28-88

მასშტაბი	1:100	
თარიღი		
სტადია	ფურცელი	ფურცლები
პროექტი	ა-01	

I პავილიონი

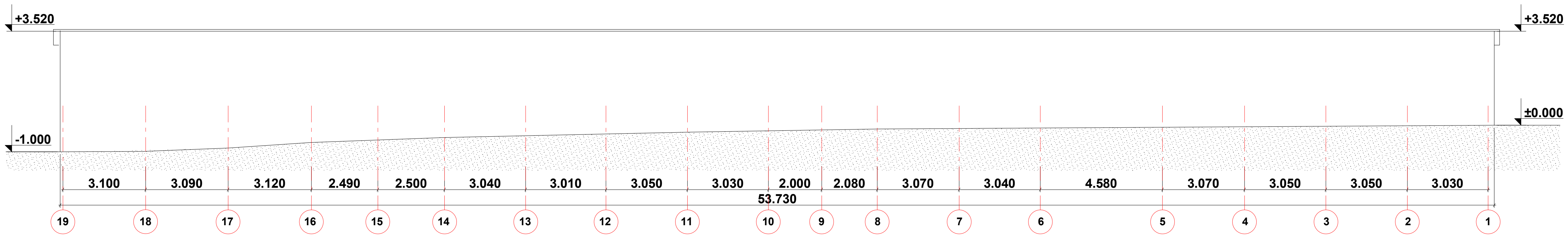

ფორმატი A-3	თბილისი 2012 დაკვეთა №	ფაილის სახელი

ექსპლიკაცია:

I პავილიონის ფასადი 19-1 ღერძებში
მ. 1:100

პირობითი ნიშნები:

- ნაკვეთის საზღვარი
- ჭრილის ხაზი
- ექსპლიკაციის ნუმერაცია
- არქიტექტურული ნიშნული
- განაშენიანების რეგულირების ხაზი

შენიშვნები

სტადია	**პროექტი**	
ფურცელი	ფურცელი	
თანამდებობა	გვარი	ხელმოწერა
დირექტორი	გ.ბენდელიანი	
არქიტექტორი	კ. კამკამიძე	
კონსტრუქტორი		
შეასრულა		

საპროექტო ლოგო	მისამართი
BIJI ARCHITECTURE	ქ. თბილისი შარტავას 14ა TEL: 899 75-28-88 TEL: 899 75-28-88

მასშტაბი	1:100
თარაღი	

სტადია	ფურცელი	ფურცლები
პროექტი		

I პავილიონის ფასადი

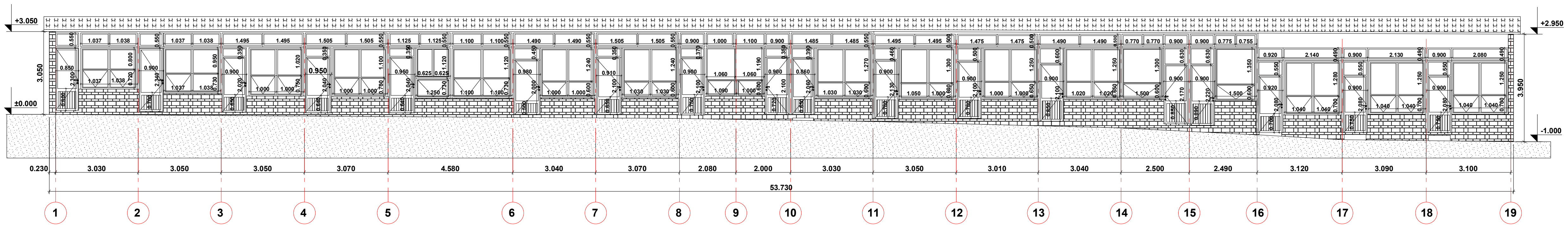

ფორმატი A-3	თბილისი 2012 დაკვეთა №	ფაილის სახელი

ექსპლიკაცია:

I პავილიონის ფასადი 1-19 ღერძებში
მ. 1:100

პირობითი ნიშნები:

- ნაკვეთის საზღვარი
- ჭრილის ხაზი
- ექსპლიკაციის ნუმერაცია
- არქიტექტურული ნიშნული
- განაშენიანების რეგულირების ხაზი

შენიშვნები

სტადია	**პროექტი**	
ფურცელი	ფურცელი	
თანამდებობა	გვარი	ხელმოწერა
დირექტორი	გ.ბენდელიანი	
არქიტექტორი	კ. კამკამიძე	
კონსტრუქტორი		
შეასრულა		

საპროექტო ლოგო	მისამართი
BIJI ARCHITECTURE	ქ. თბილისი შარტავას 14ა TEL: 899 75-28-88 TEL: 899 75-28-88

მასშტაბი	1:100
თარაღი	

სტადია	ფურცელი	ფურცლები
პროექტი		

II პავილიონის ფასადი

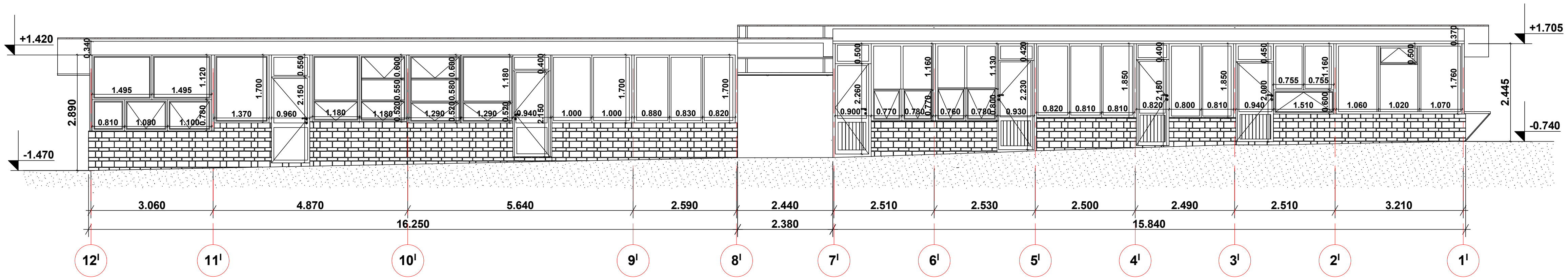

ფორმატი A-3	თბილისი 2012 დაკვეთა №	ფაილის სახელი

ექსპლიკაცია:

II პავილიონის ფასადი 12I-1I ღერძებში
მ. 1:100

პირობითი ნიშნები:

- ნაკვეთის საზღვარი
- ჭრილის ხაზი
- ექსპლიკაციის ნუმერაცია
- არქიტექტურული ნიშნული
- განაშენიანების რეგულირების ხაზი

შენიშვნები

სტადია	**პროექტი**	
ფურცელი	ფურცელი	
თანამდებობა	გვარი	ხელმოწერა
დირექტორი	გ.ბენდელიანი	
არქიტექტორი	კ. კამკამიძე	
კონსტრუქტორი		
შეასრულა		

საპროექტო ლოგო	მისამართი
BIJI ARCHITECTURE BIJI ARCHITECTURE	ქ. თბილისი შარტავას 14ა TEL: 899 75-28-88 TEL: 899 75-28-88

მასშტაბი	1:100
თარაღი	

სტადია	ფურცელი	ფურცლები
პროექტი	ა-01	

ფასადი II პავილიონი

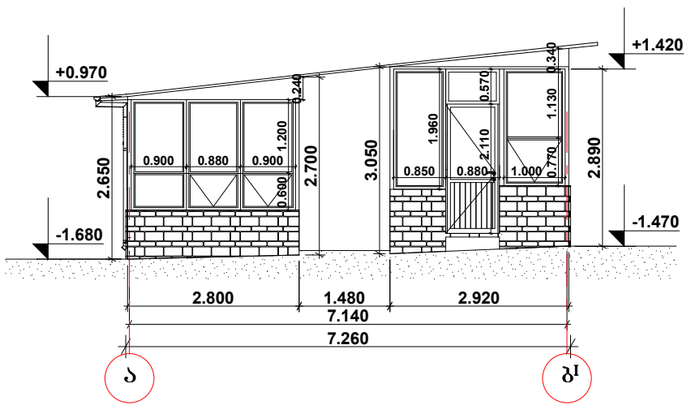

ფასადი II პავილიონი

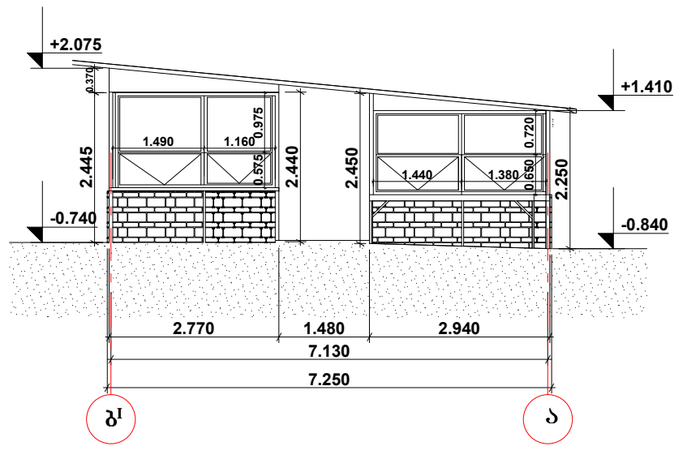

ფორმატი A-3 | თბილისი 2012 | შაილის სახელი

ექსპლიკაცია:

I პავილიონის ფასადი ა-გ¹,გ¹-ა ღერძებში მ. 1:100

პირობითი ნიშნები:

- ნაკვეთის საზღვარი
- ჭრილის ხაზი
- ექსპლიკაციის ნუმერაცია
- არქიტექტურული ნიშნული
- განაშენიანების რეგულირების ხაზი

შენიშვნები

სტადია	პროექტი	
წერცელი	წერცელი	
თანამდებობა	გვარი	ხელმოწერა
დირექტორი	გ.ბენდელიანი	
არქიტექტორი	კ. კამკამიძე	
კონსტრუქტორი		
შეასრულა		

საპროექტო ლოგო | მისამართი

BIJI ARCHITECTURE

ქ. თბილისი
შარტავას 14ა

TEL: 899 75-28-88
TEL: 899 75-28-88

მასშტაბი	1:100	
თარიღი		
სტადია	წერცელი	წერცლები
პროექტი	ა-01	

II პავილიონის ფასადი

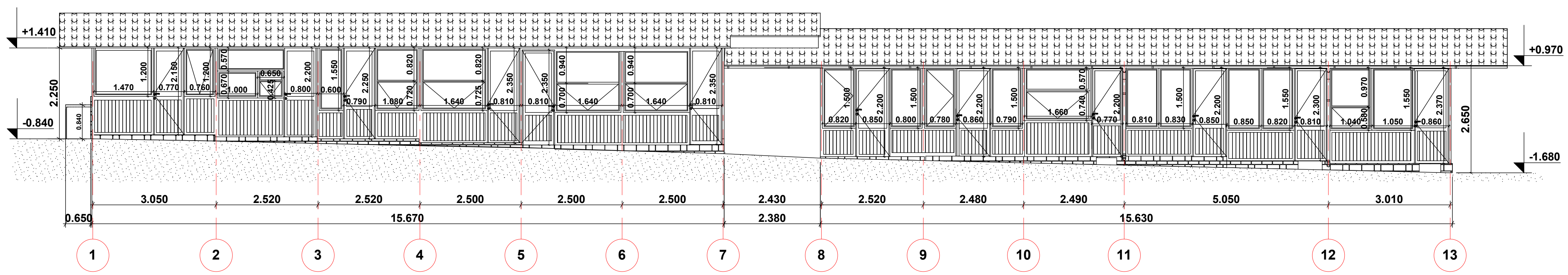

ფორმატი A-3	თბილისი 2012 დაკვეთა №	ფაილის სახელი

ექსპლიკაცია:

II პავილიონის ფასადი 1-13 ღერძებში
მ. 1:100

პირობითი ნიშნები:

- ნაკვეთის საზღვარი
- ჭრილის ხაზი
- ექსპლიკაციის ნუმერაცია
- არქიტექტურული ნიშნული
- განაშენიანების რეგულირების ხაზი

შენიშვნები

სტადია	**პროექტი**	
ფურცელი	ფურცელი	
თანამდებობა	გვარი	ხელმოწერა
დირექტორი	გ.ბენდელიანი	
არქიტექტორი	კ. კამკამიძე	
კონსტრუქტორი		
შეასრულა		

საპროექტო ლოგო | მისამართი

BIJI ARCHITECTURE

ქ. თბილისი
შარტავას 14ა

TEL: 899 75-28-88
TEL: 899 75-28-88

მასშტაბი	1:100
თარიღი	

სტადია	ფურცელი	ფურცლები
პროექტი	ა-01	

III პავილიონის ფასადი

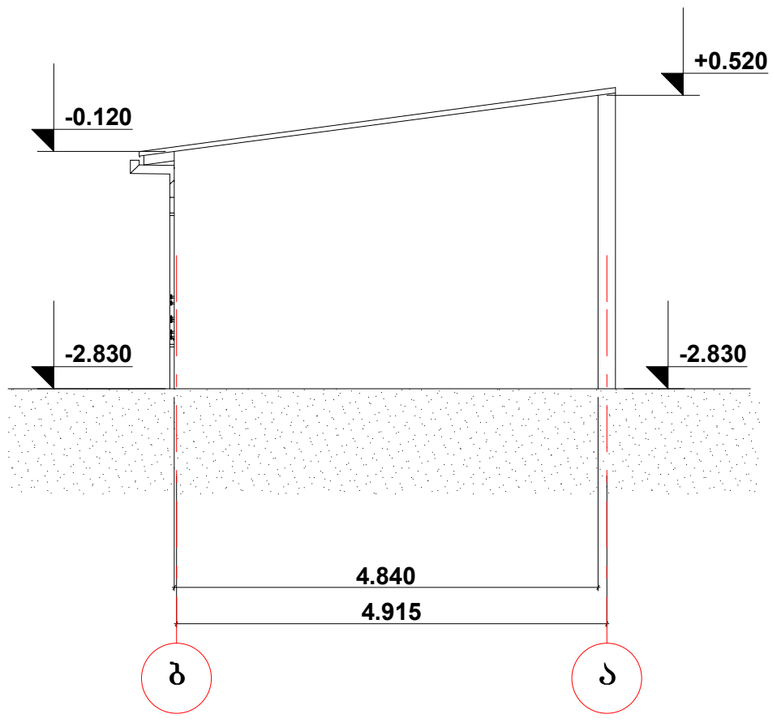

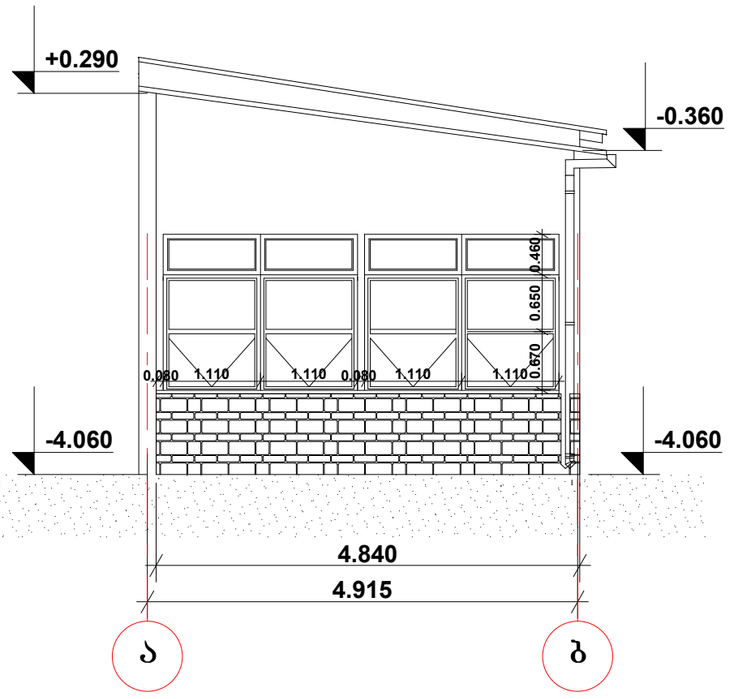

ფორმატი A-3 | თბილისი 2012 / დაკვეთა № | შაილის სახელი

ექსპლიკაცია:

III პავილიონის ფასადი
ბ-ა,ა-ბ
მ. 1:100

პირობითი ნიშნები:

- ნაკვეთის საზღვარი
- ჭრილის ხაზი
- ექსპლიკაციის ნუმერაცია
- არქიტექტურული ნიშნული
- განაშენიანების რეგულირების ხაზი

შენიშვნები

სტადია	პროექტი	
ფურცელი	ფურცელი	
თანამდებობა	გვარი	ხელმოწერა
დირექტორი	გ.გენდელიანი	
არქიტექტორი	კ. კამკამიძე	
კონსტრუქტორი		
შეასრულა		

საპროექტო ლოგო | მისამართი

BIJI ARCHITECTURE
BIJI ARCHITECTURE
ქ. თბილისი
შარტავას 14ა
TEL: 899 75-28-88
TEL: 899 75-28-88

მასშტაბი	1:100	
თარიღი		
სტადია	ფურცელი	ფურცლები
პროექტი	ა-01	

III პავილიონი

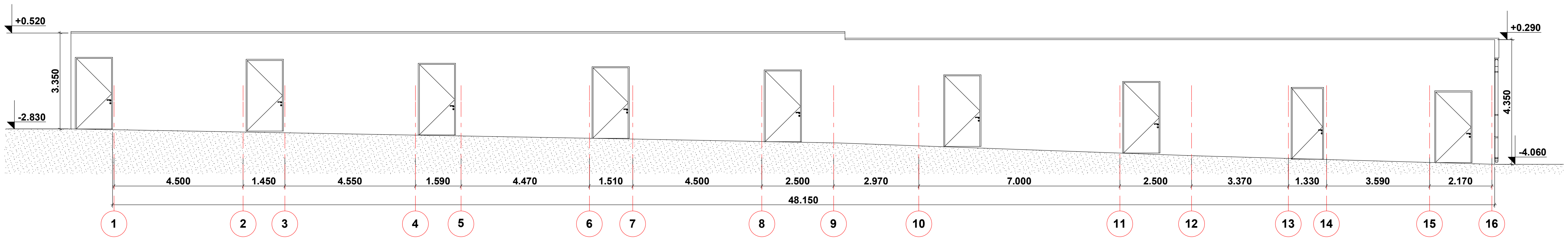

ფორმატი A-3	თბილისი 2012 დაკვეთა №	ფაილის სახელი

ექსპლიკაცია:

III პავილიონის ფასადი 1-16 ღერძებში
1:100

პირობითი ნიშნები:

- ნაკვეთის საზღვარი
- ჭრილის ხაზი
- ექსპლიკაციის ნუმერაცია
- არქიტექტურული ნიშნული
- განაშენიანების რეგულირების ხაზი

შენიშვნები

სტადია	**პროექტი**	
ფურცელი	ფურცელი	
თანამდებობა	გვარი	ხელმოწერა
დირექტორი	გ.ზენდელიანი	
არქიტექტორი	კ. კამკამიძე	
კონსტრუქტორი		
შეასრულა		

საპროექტო ლოგო	მისამართი
BIJI ARCHITECTURE BIJI ARCHITECTURE	ქ. თბილისი შარტავას 14ა TEL: 899 75-28-88 TEL: 899 75-28-88

მასშტაბი	1:100
თარიღი	

სტადია	ფურცელი	ფურცლები
პროექტი		

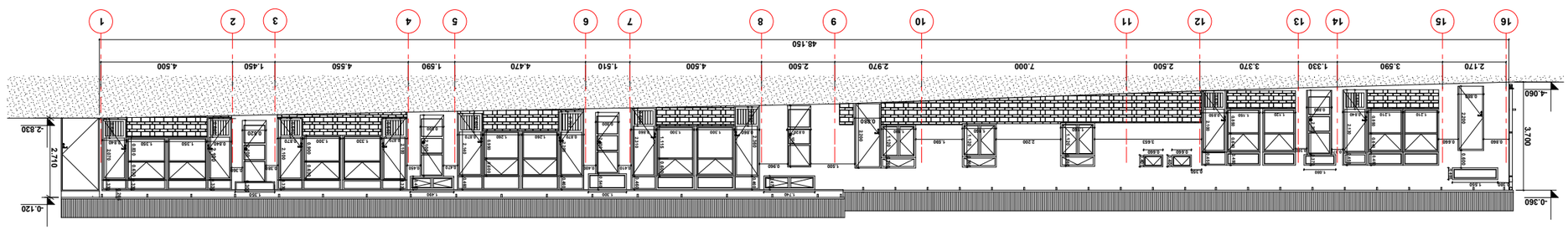

ფასადი III ავეჯით

ნებადართულია	
სამშენებლო	
ნახაზის	შპალერი
ფასადი	L100

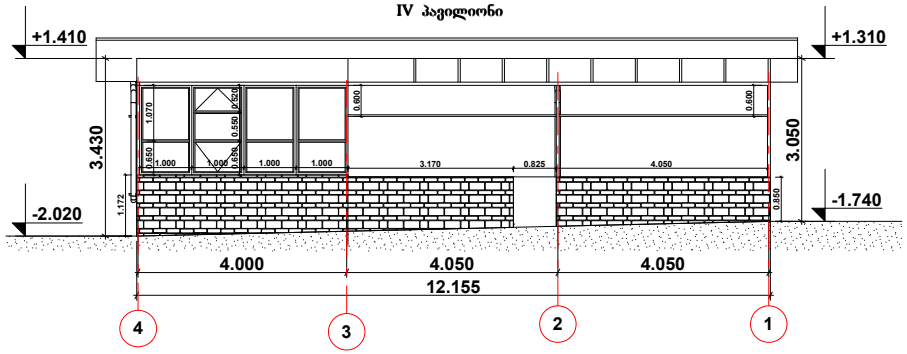

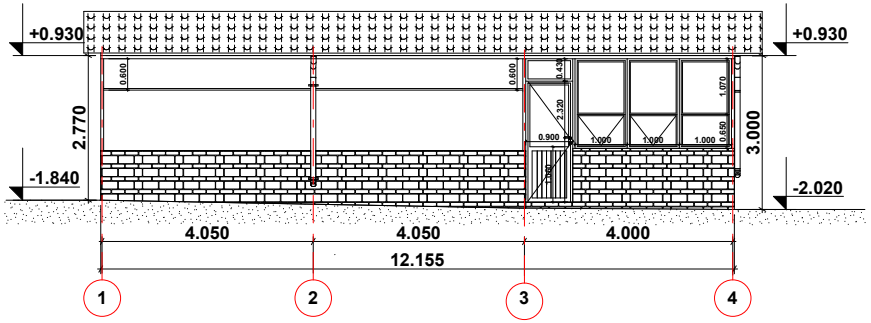

შრომატი A-3	თბილისი 2012 ნაკვეთი №	შაირის სახლი

ექსპლიკაცია:

IV პავილიონის ფასადი 4-1,1-4
ღერძებში
მ. 1:100

პირობითი ნიშნები:

- ნაკვეთის საზღვარი
- შრომის ხაზი
- ექსპლიკაციის ნუმერაცია
- არქიტექტურული ნიშნული
- განაშენიანების რეგულირების ხაზი

შენიშვნები

სტადია	პროექტი	
შურცელი	შურცელი	
თანამდებობა	გვარი	ხელმოწერა
დირექტორი	გ.გენდელიანი	
არქიტექტორი	კ. კამკამიძე	
კონსტრუქტორი		
შესასრულა		

საპროექტო ლოგო | მისამართი

BIJI ARCHITECTURE
ქ. თბილისი
შარტავას 14ა
TEL: 899 75-28-88
TEL: 899 75-28-88

მასშტაბი	1:100	
თარიღი		
სტადია	შურცელი	შურცლები
პროექტი	ა-01	

IV პავილიონი

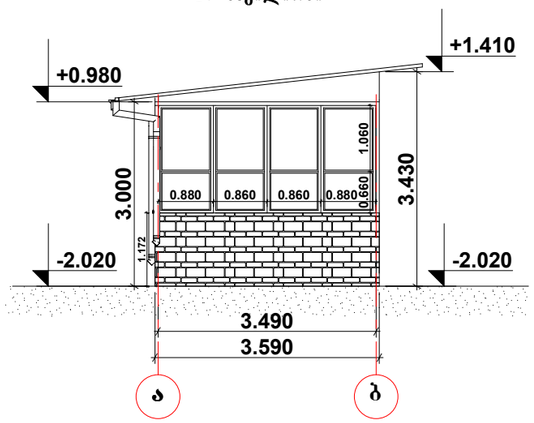

IV პავილიონი

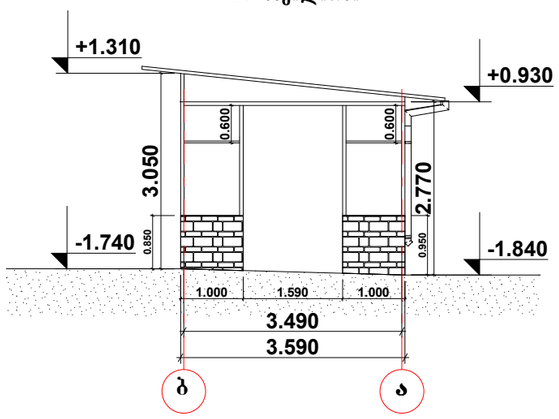

ფორმატი A-3	თბილისი 2012	ფაილის სახელი
	დაკვეთა №	

ექსპლიკაცია:

IV პავილიონის ფასადი
ა-ბ,ბ-ა ღერძებში
მ. 1:100

პირობითი ნიშნები:

- ნაკვეთის საზღვარი
- ჭრილის ხაზი
- ექსპლიკაციის ნუმერაცია
- არქიტექტურული ნიშნული
- განაშენიანების რეგულირების ხაზი

შენიშვნები

სტადია	პროექტი	
ფურცელი	ფურცელი	
თანამდებობა	გვარი	ხელმოწერა
დირექტორი	გ.გენდელიანი	
არქიტექტორი	კ. კამკამიძე	
კონსტრუქტორი		
შეასრულა		

საპროექტო ლოგო

მისამართი

BIJI ARCHITECTURE
BIJI ARCHITECTURE

ქ. თბილისი
შარტავას 14ა

TEL: 899 75-28-88
TEL: 899 75-28-88

მასშტაბი	1:100	
თარიღი		
სტადია	ფურცელი	ფურცლები
პროექტი	ა-01	