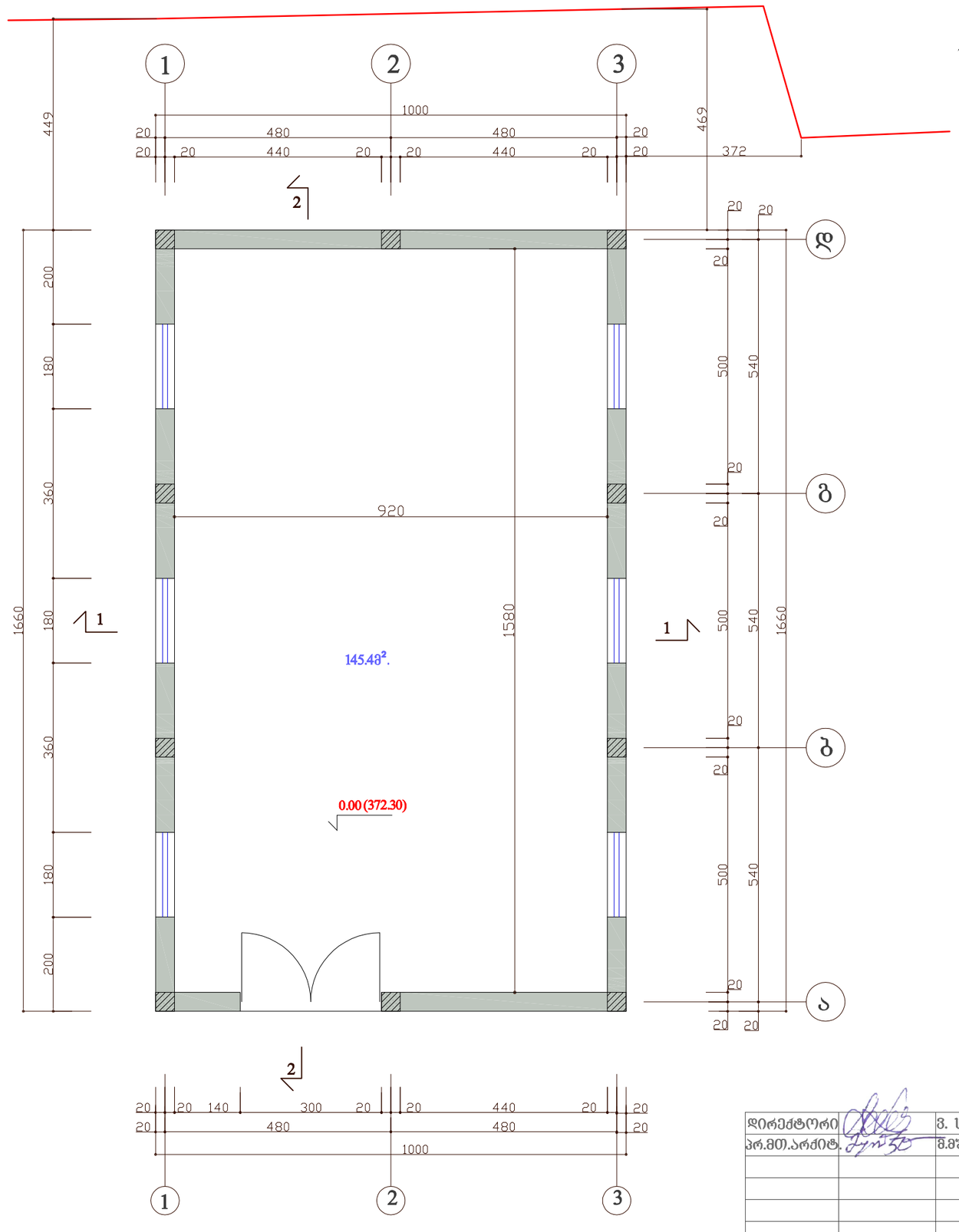

საწყობის გეგმა მ. 1 : 100

დირექტორი		ვ. სადიგზადა	ქ. თბილისი, მარნეულის ქ. №37 შპს "ემბავუდ ჯორჯია"-ს საკუთრებაში რეგისტრირებული ნაკვეთი. საწყობის და ელექტრო დანადგარებისთვის დამხმარე სათავსოს პროექტი	embawood
პრ.მთ.არქიტ.		შ.შურჯიკნელი		შ.პ.ს. „ემბავუდ ჯორჯია"
			არქიტექტურული ნაწილი	დკვეთა: 2016წ.
			საწყობის გეგმა	სტადია: მ.პრ. / შურცელი: ა-2 / მასშტაბი: 1:100

საწყობის სახურავის გეგმა მ. 1 : 100

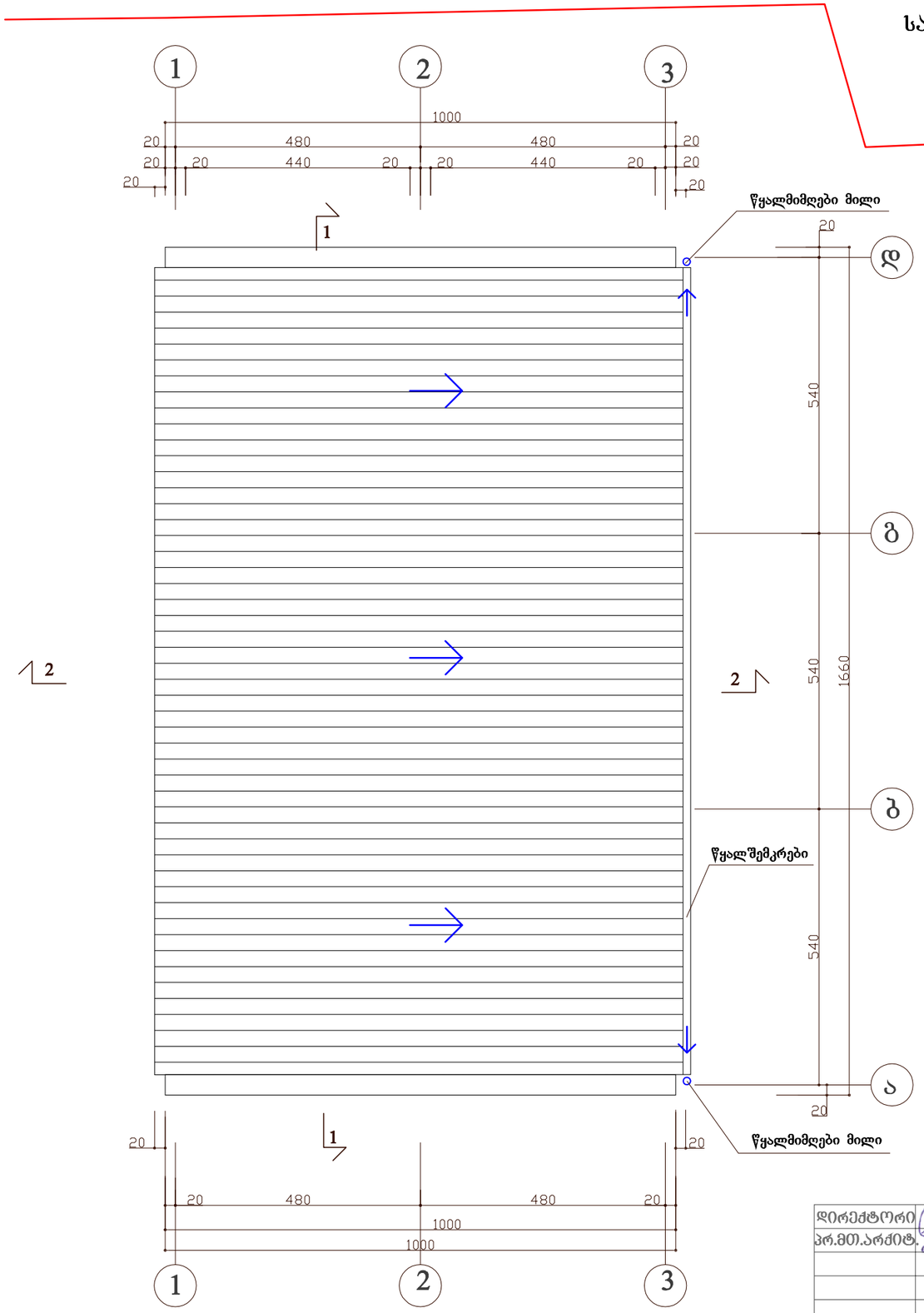

დირექტორი		ვ. სადიგზადა	ქ. თბილისი, მარნეულის ქ. №37 შპს "ემბავუდ ჯორჯიას"-ს საკუთრებაში რეგისტრირებული ნაკვეთი. საწყობის და ელექტრო დანადგარებისთვის დამხმარე სათავსოს პროექტი	embawood
პრ.მთ.არქიტ.		მ.მურჯიკელი		შ.პ.ს. „ემბავუდ ჯორჯია"
			არქიტექტურული ნაწილი	დკვეთა: 2016წ.
			სახურავის გეგმა	სტადია / ფურცელი / მასშტაბი
				მ.პრ. / ა-3 / 1:100

დამხმარე სათავსო
ელექტრო დანადგარებისთვის

გეგმა მ. 1 : 100

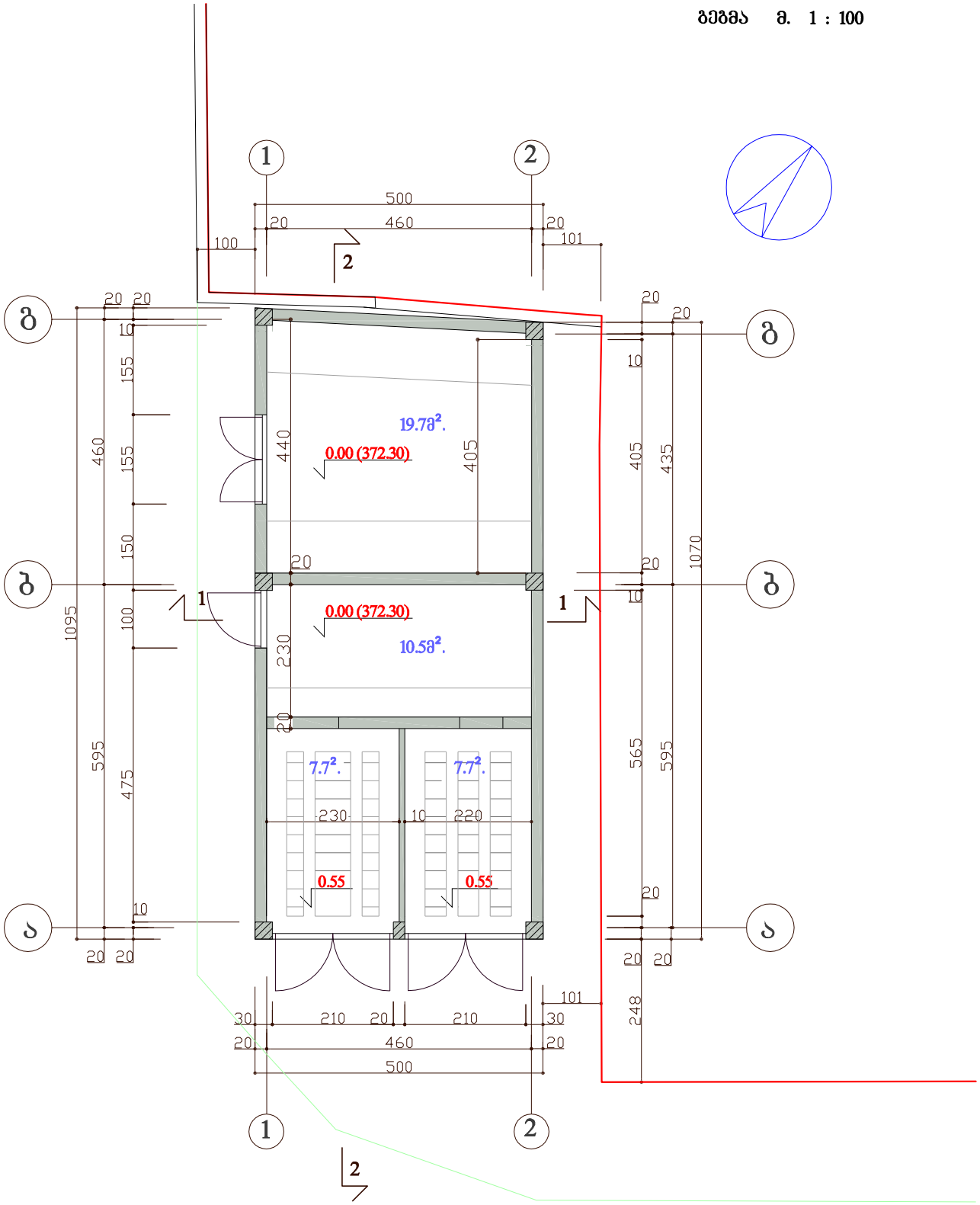

დირექტორი		ვ. სადიგზადა	ქ. თბილისი, მარნეულის ქ. №37 შპს "ემბავუდ ჯორჯია"-ს საკუთრებაში რეგისტრირებული ნაკვეთი. საწყობის და ელექტრო დანადგარებისთვის დამხმარე სათავსოს პროექტი	embawood
პრ.მთ.არქიტ.		მ.მურჯიკნელი		შ.პ.ს. „ემბავუდ ჯორჯია
			არქიტექტურული ნაწილი	დკვეთა: 2016წ
			საწყობის გეგმა	სტადია: მ.პრ. / ფურცელი: ა-9 / მასშტაბ: 1:100

დამხმარე სათავსო
ელექტრო დანადგარებისთვის

სახურავის გეგმა მ. 1 : 100

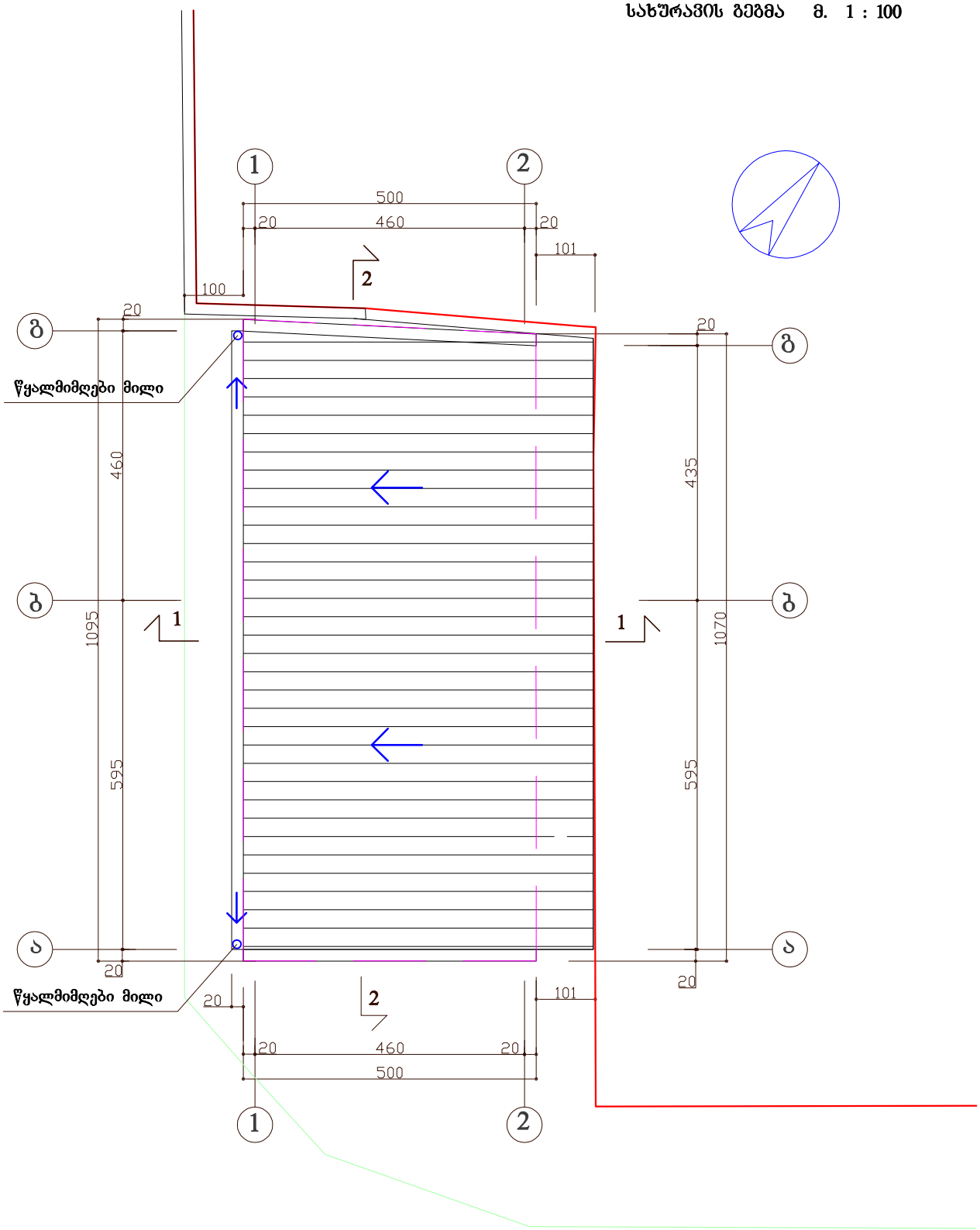

დირექტორი		ვ. სადიგზადა	ქ. თბილისი, მარნეულის ქ. №37 შპს "ემბავუდ ჯორჯია"-ს საკუთრებაში რეგისტრირებული ნაკვეთი. საწყობის და ელექტრო დანადგარებისთვის დამხმარე სათავსოს პროექტი	embawood
პრ.მთ.არქიტ.		შ.მურჯიკნელი		შ.პ.ს. „ემბავუდ ჯორჯია'
			არქიტექტურული ნაწილი	დკვეთა: 2016წ
			სახურავის გეგმა	სტადია: მ.პრ. / ფურცელი: ა-10 / მასშტაბ: 1:100