
მეტალოკლასმასის ფანჯრები
შელესილი;შეღებილი
თუნუქის გადახურვა
ლითონის კარი
გამჭვირვალე მინა
5.00
1.00
1.50
1.80
1.50
1.50
1.00
1.00
2.20
0.20
0.00
6.00
10.00
ფოტომონტაჟი

I სართულის გეგმა 1:100

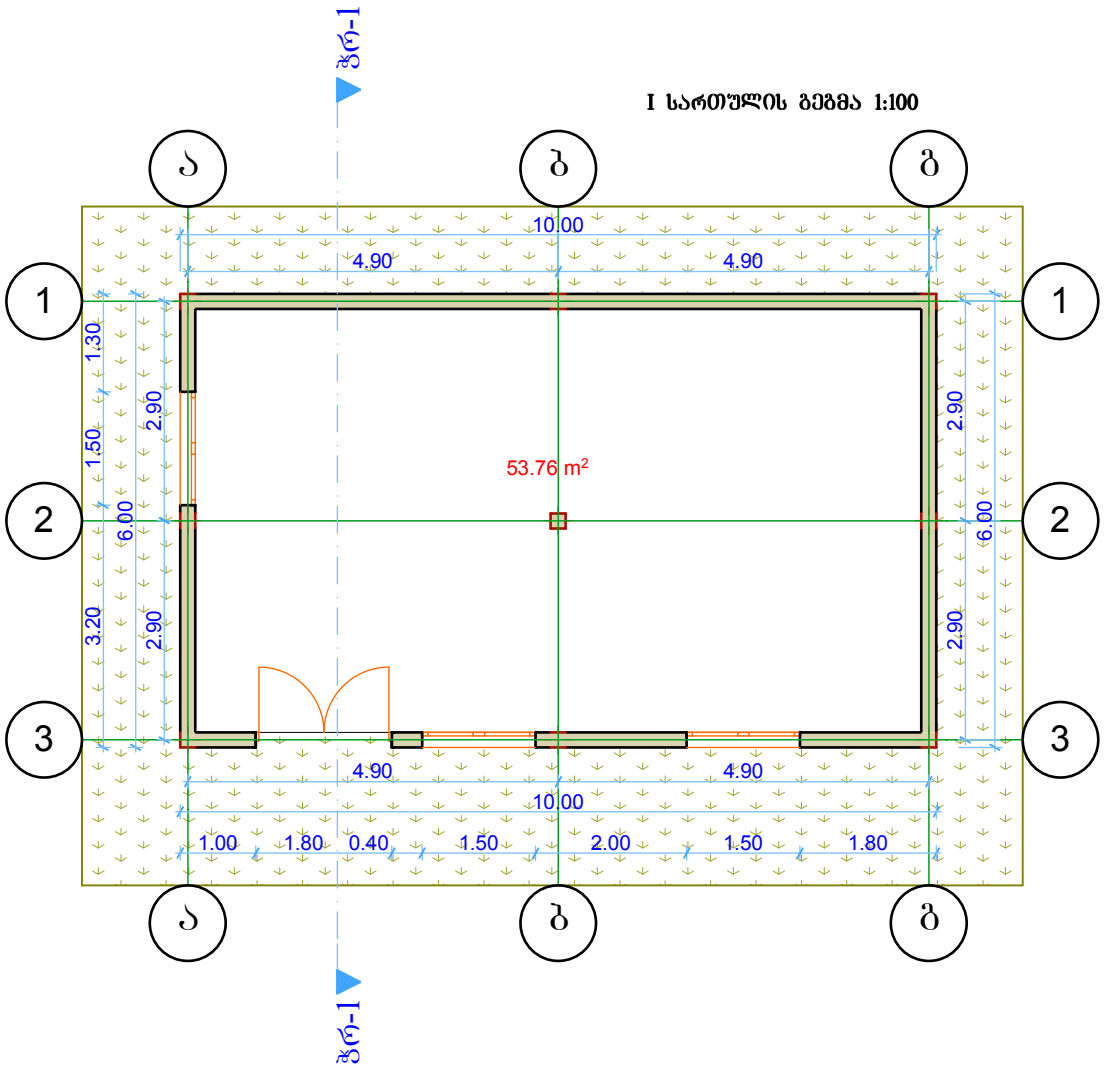

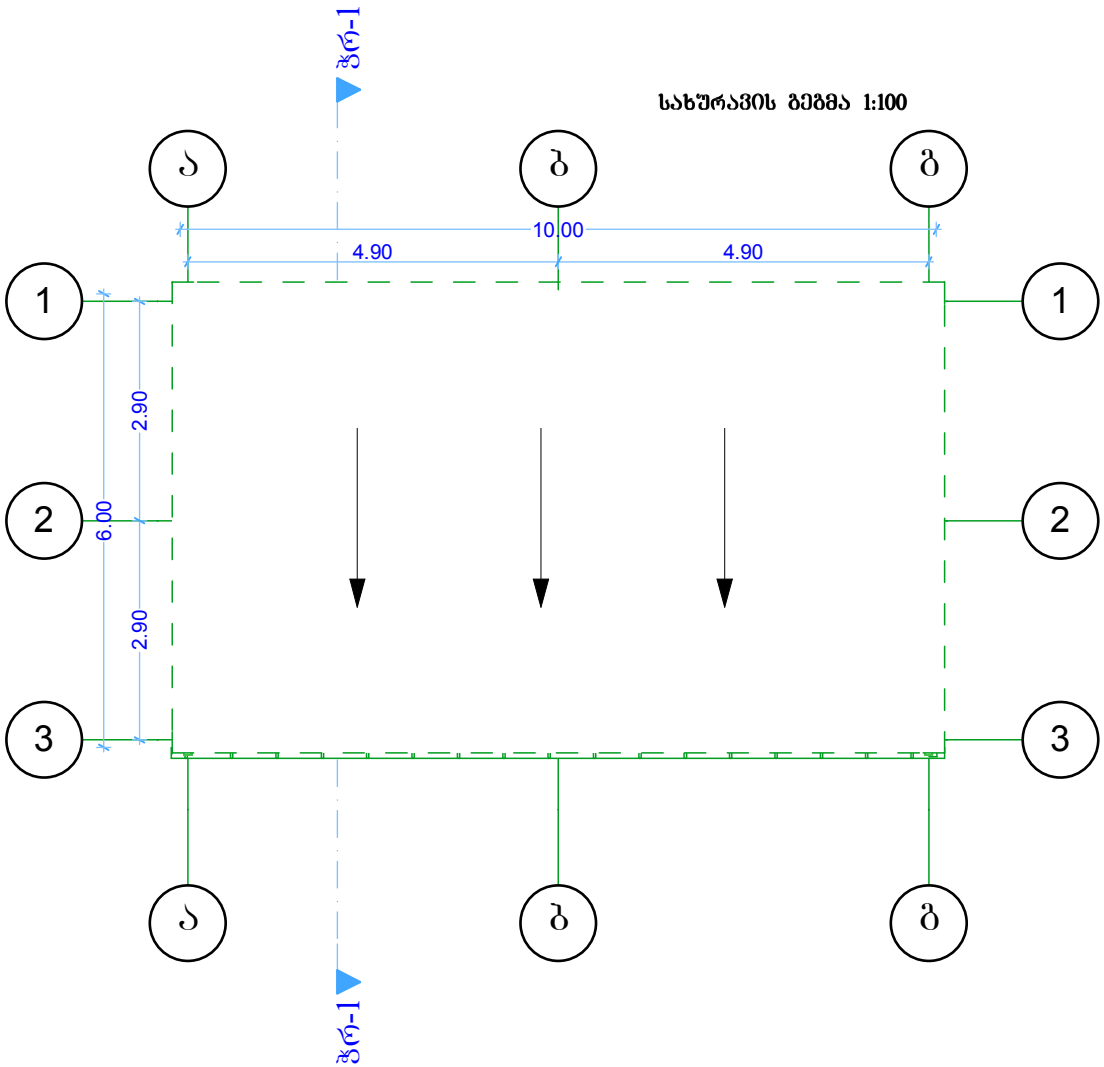
სახურავის გეგმა 1:100
ჭრ-1
ჭრ-1
ა
ბ
გ
ა
ბ
გ
1
2
3
1
2
3
10.00
4.90
4.90
6.00
2.90
2.90

ჭრილი 1-1 1:100

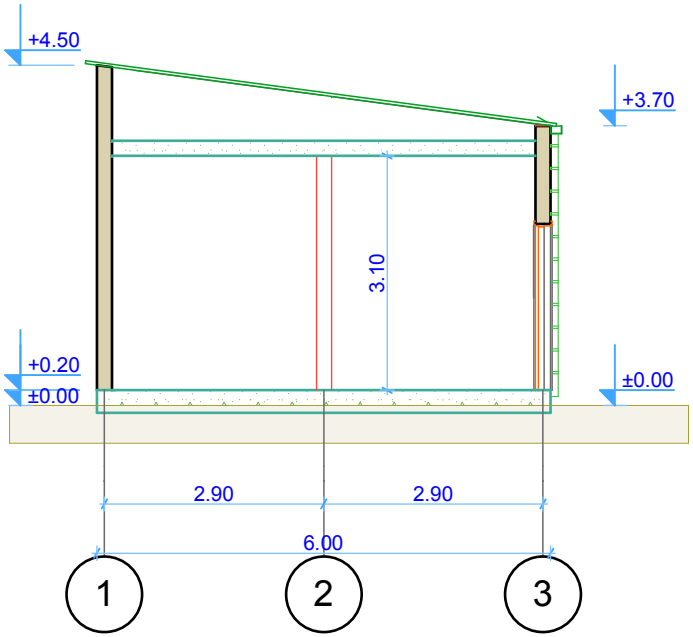

ფასადი 3-1 1:100

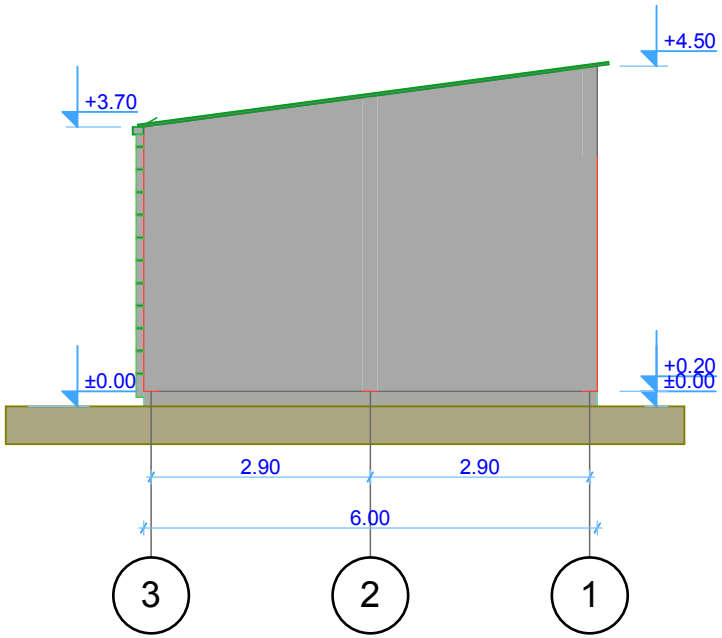

ფასადი გ-ა 1:100

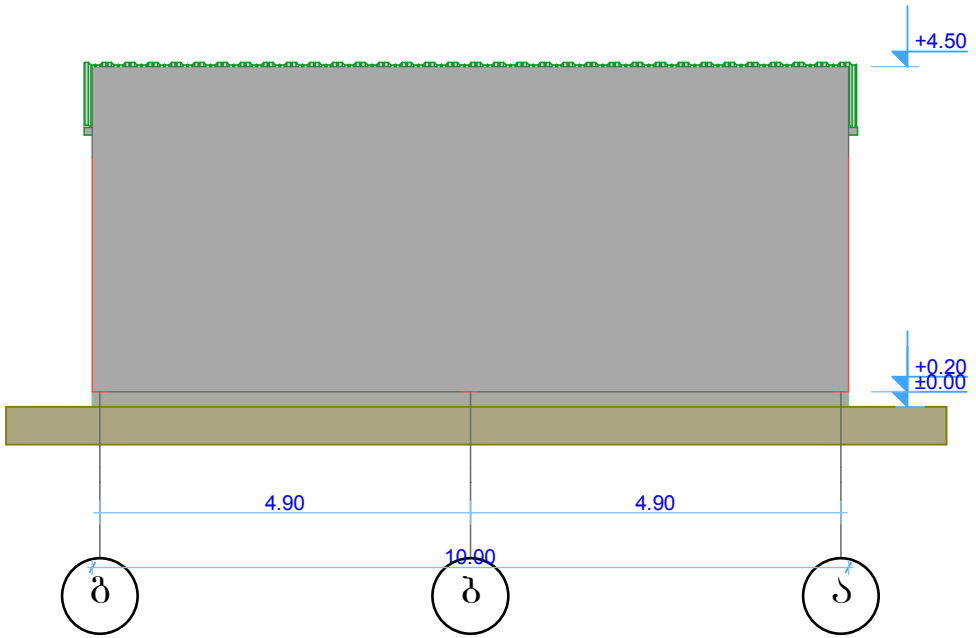

ფასადი ა-გ 1:100

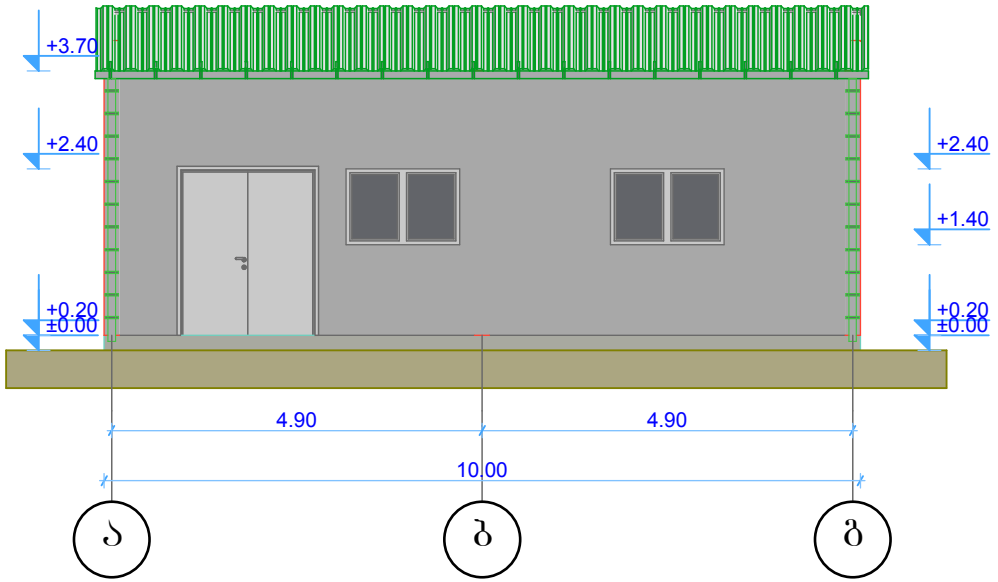

ფასადი 1-3 1:100

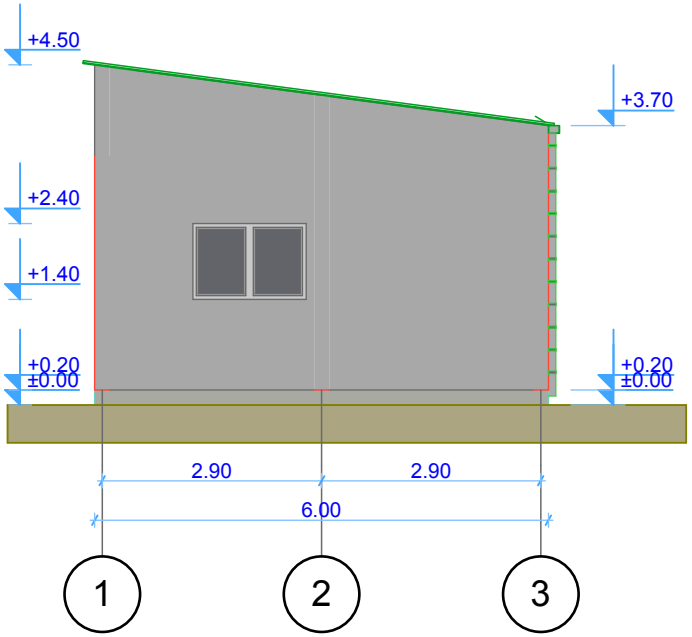

საქართველოს იუსტიციის სამინისტრო
საჯარო რეესტრის ეროვნული სააგენტო

საკადასტრო გეგმა

მიწის ნაკვეთის საკადასტრო კოდი: *01.19.15.005.013*
განცხადების რეგისტრაციის ნომერი: 882014391859
მიწის ნაკვეთის ფართობი: *7302* კვ.მ.
დანიშნულება: *არასასოფლო-სამეურნეო*
მომზადების თარიღი 24.07.14

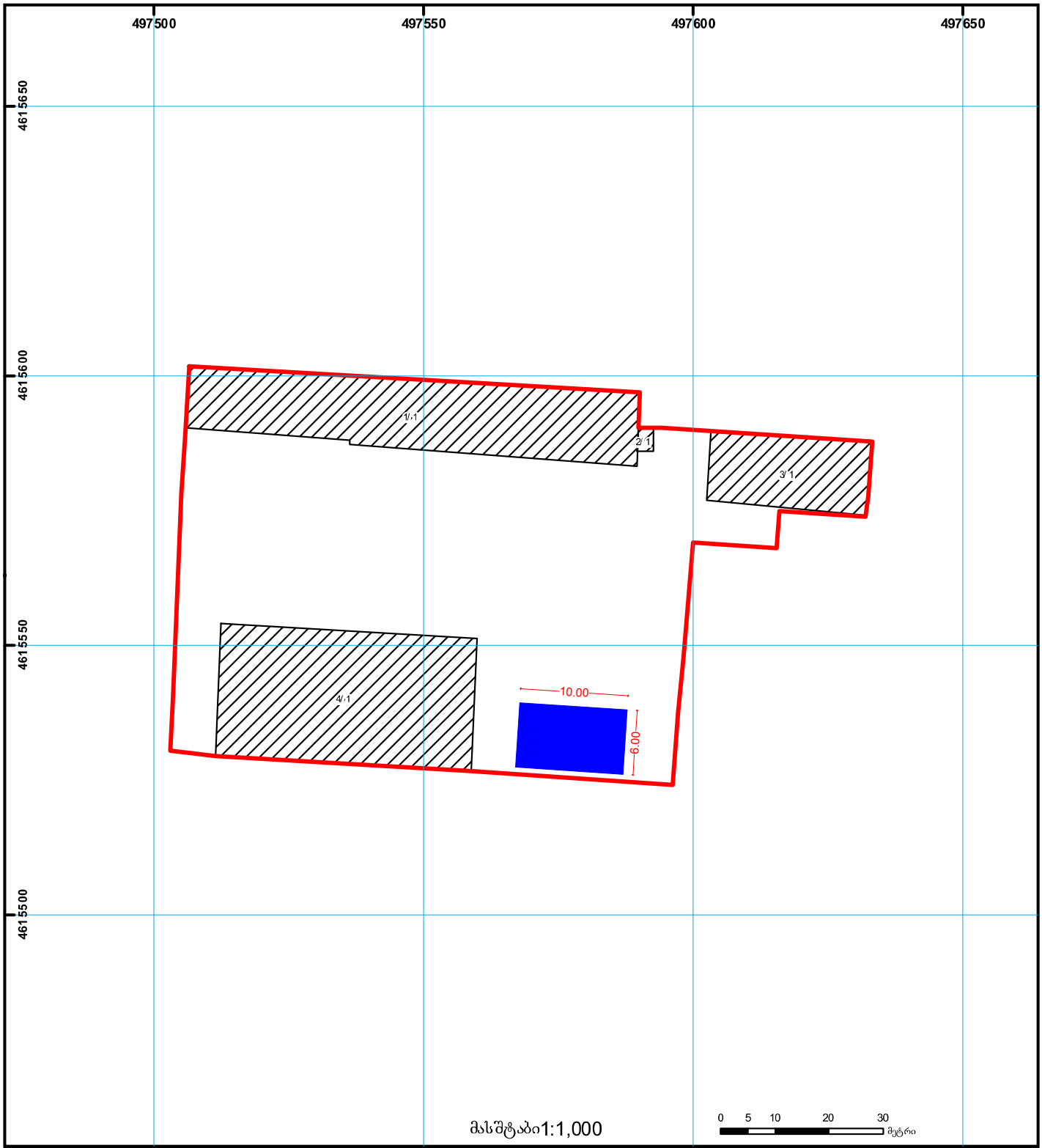

01/2 შენობა-ნაგებობა, პირობითი ნომერი/სართულიანობა
ვალდებულება
ხაზობრივი ნაგებობა
მიწის ნაკვეთის საკადასტრო საზღვარი
მშენებარე ნაგებობა
მიწისქვეშა ნაგებობა
0.00 0.00 (საერთაშორისო) UTM