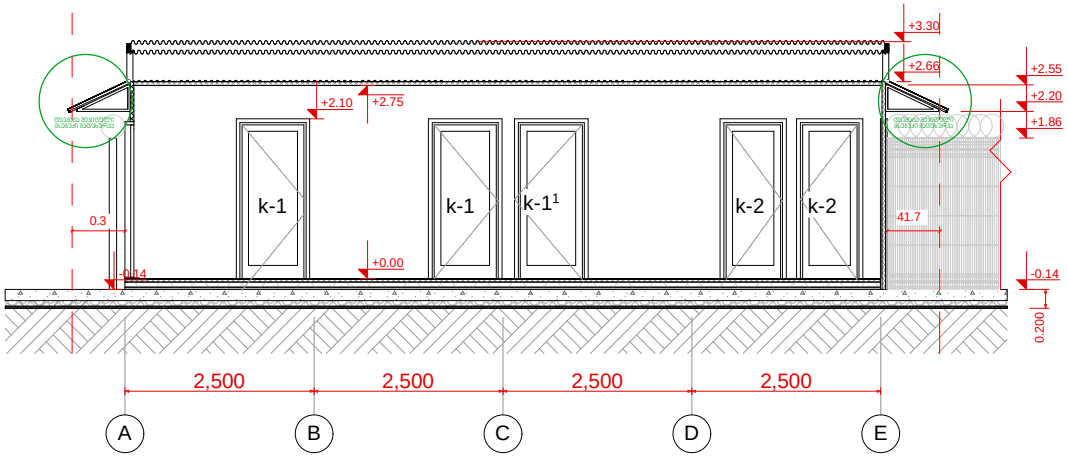

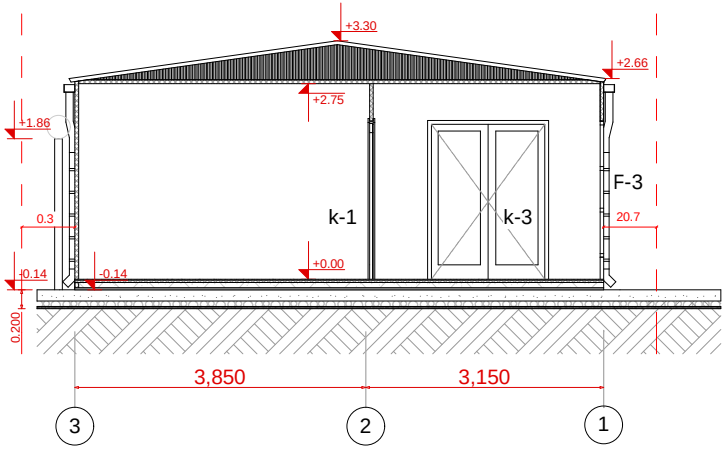

ფორმატი PAPER SIZE	ხელშეკრულების № CONTRACT №	პროექტის № PROJECT №	ფაილის სახელი FILE NAME
A-4			

პირობითი აღნიშვნები LEGEND

შენიშვნები NOTES

ექსპლიკაცია EQSPLIKATION

დამკვეთი CLIENT
შპს "ჯორჯია ტექნოლოჯი პარკ"

პროექტი PROJECT
დამხმარე ნაგებობები (საბაჟო გამშვები პუნქტი)

მისამართი ADRESS

თანამდებობა	გვარი	ხელმოწერა
შეასრულა:	მ. გუჯეჯიანი	
დაამტკიცა:	ა. მორგილაძე	

თბილისი 2015წ

ICES Industrial Construction Engineering Solutions
საქართველო,ქ.რუსთავი, თბილისი-ნიოფლი ხიღის გზატკეცილი 17-ე კმ.
Georgia, Rustavi, Tbilisi-Red bridge highway 17thkm www.ices.ge

არქიტექტურული ნაწილი ARCHITECTURE

მასშტაბი SCALE	1:100	თარიღი DATE OF ISSUE	

ნახაზი საბაჟო გამშვებზე პუნქტების შესწორებისა და გაფართოების შესახებ მოქმედებაში ყოფნის განმარტებითი ბარათის ნაწილია.

ფილი A-E ფარგლებში; ფილი 1-3 ფარგლებში.

სტადია STAGE	ინდექსი INDEX	

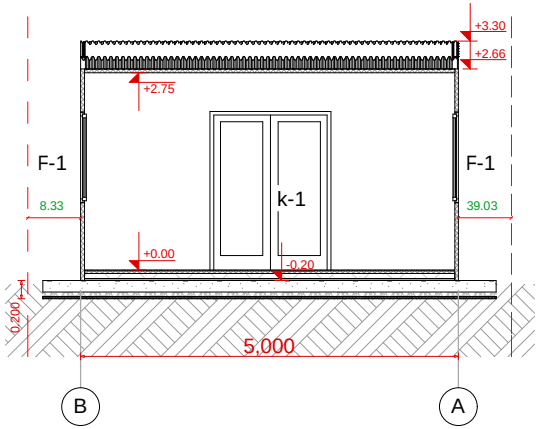

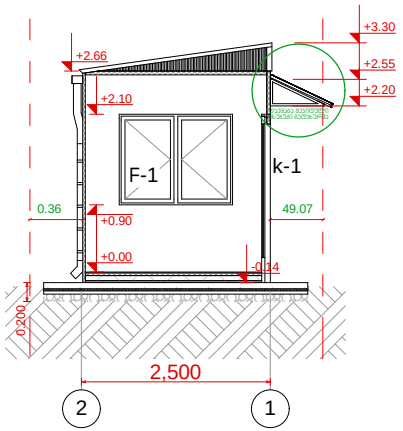

ფორმატი PAPER SIZE	ხელშეკრულების № CONTRACT №	პროექტის № PROJECT №	ფაილის სახელი FILE NAME
A-4			

პირობითი აღნიშვნები LEGEND

შენიშვნები NOTES

ექსპლიკაცია EQSPLIKATION

დამკვეთი CLIENT: შპს "ჯორჯია თექნოლოჯი პარკ"

პროექტი PROJECT: დამხმარე ნაგებობები (სააბაჟო გამშვები პუნქტი)

მისამართი ADRESS

თანამდებობა	გვარი	ხელმოწერა
შეასრულა:	მ. გუჯეჯიანი	
დაამტკიცა:	ა. მორგილაძე	

თბილისი 2015წ

Industrial Construction Engineering Solutions

საქართველო,ქ.რუსთავი, თბილისი-ნიჩეული ხიდის მიმდებარე 17-ე კმ.

Georgia, Rustavi, Tbilisi-Red bridge highway 17thkm www.ices.ge

არქიტექტურული ნაწილი ARCHITECTURE

მასშტაბი SCALE	1:100	თარიღი DATE OF ISSUE	

ნახაზ. DRWG. სააბაჟო გამშვები პუნქტიდან თიზ-მი შესასვლელი.

პრილი 2-1 ღერძებში, პრილი B-A ღერძებში.

სტადია STAGE	ინდექსი INDEX	

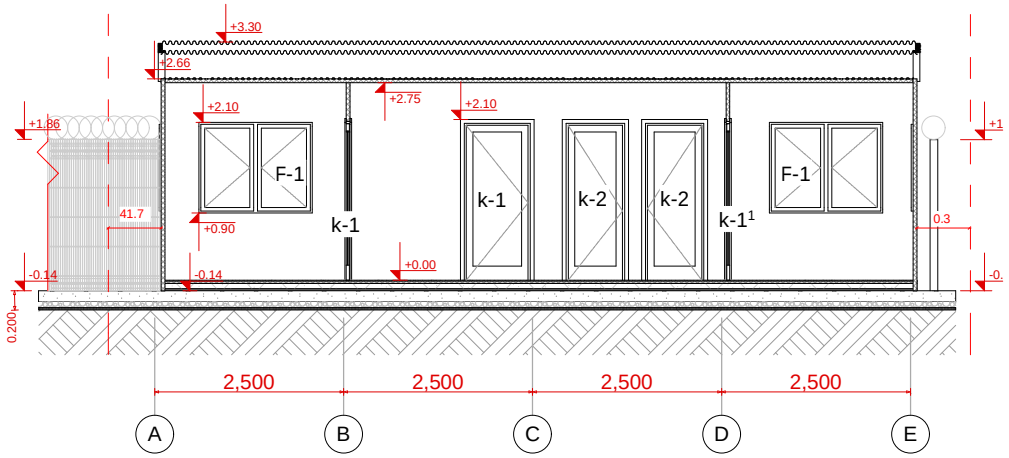

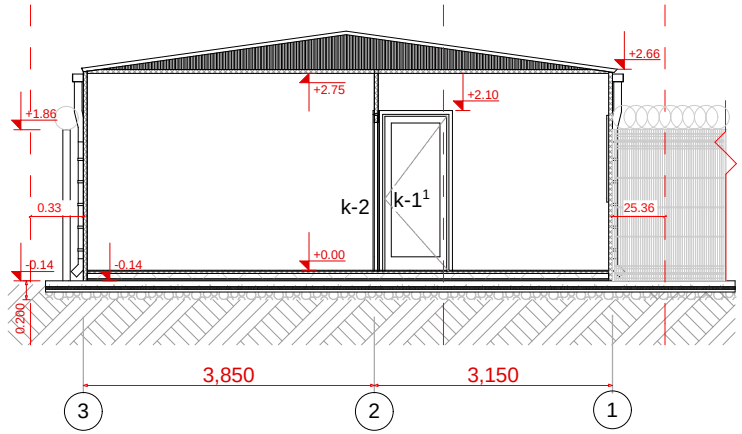

PAPER SIZE	CONTRACT №	PROJECT №	FILE NAME
A-4			

LEGEND

NOTES

EQSPLIKATION

CLIENT: შპს "ჯორჯია თექნოლოჯი პარკ"

PROJECT: დამხმარე ნაგებობები (სააბაჯო გამშვები პუნქტი)

ADRESS:

თანამდებობა	გვარი	ხელმოწერა
შეასრულა:	მ. გუჯეჯიანი	
დაამტკიცა:	ა. მორგოლაძე	

თბილისი 2015წ

საქართველო,ქ.რუსთავი, თბილისი-წითელი ხიდის მე-17 კმ.
Georgia, Rustavi, Tbilisi-Red bridge highway 17thkm www.ices.ge

ARCHITECTURE

SCALE	1:100	DATE OF ISSUE	

DRWG.

ექსპლიკაციული უწყისი

ნახ. A-E ლოკაციაზე; ნახ. 3-1 ლოკაციაზე

STAGE	INDEX	

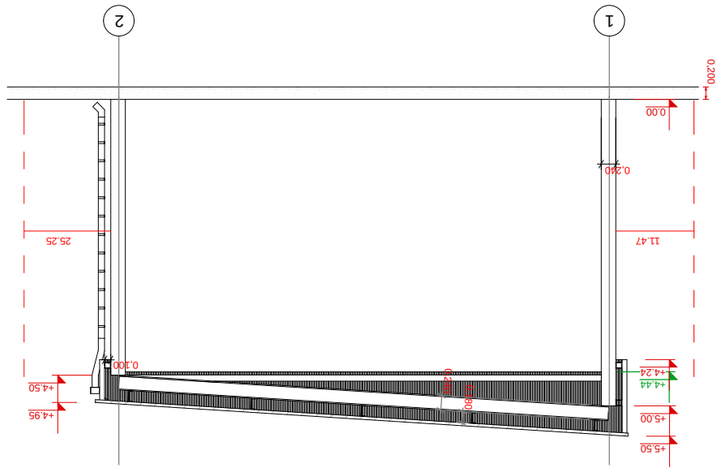

ფურცლის ზომა PAPER SIZE	A-3
პროექტის № PROJECT №	
ხელშეკრულების № CONTRACT №	
ფაილის სახელი FILE NAME	

ნახაზის დასახელება DRAWING

EQSPLIKATION

შენიშვნები NOTES

LEGEND

დამკვეთი CLIENT

შპს "ჯეო ენერჯი ინჟინირინგ სოლუშენს"

პროექტის დასახელება (ობიექტის მისამართი) PROJECT

ქ. ბათუმი, ალ. ყაზბეგის ქ. №1 (ს/კ 05.28.03.001.001)

ობიექტის მისამართი ADDRESS

არქიტექტორი:	ა. ჭუჭუნაშვილი	
კონსტრუქციული:	ა. ჭუჭუნაშვილი	
ელექტრომექანიკური:	ა. ჭუჭუნაშვილი	

Industrial Construction Engineering Solutions
ICES
საქართველო, ქ.თბილისი, ალ.ყაზბეგის №7-9 36.
Georgia, Russiavi, Tbilisi-Red bridge highway 17th km www.ices.ge

არქიტექტურა ARCHITECTURE			
ზომა SCALE	1:100	თარიღი DATE OF ISSUE	
ნახ. №. DRWG.			
ფურცელი 1-2			
სტადია STAGE	ინდექსი INDEX		

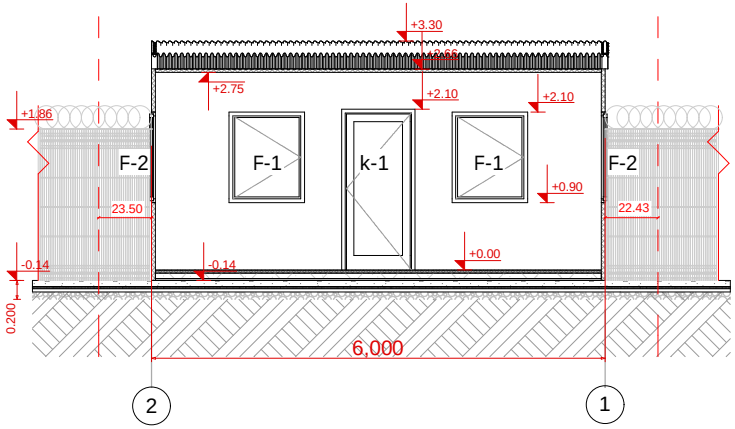

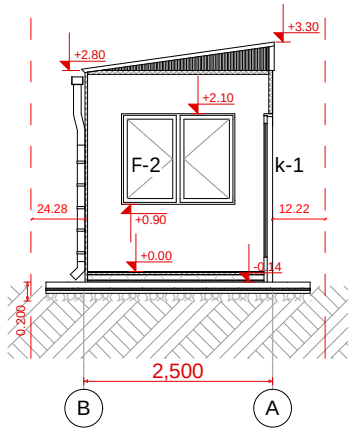

ფორმატი PAPER SIZE	ხელშეკრულების № CONTRACT №	პროექტის № PROJECT №	ფაილის სახელი FILE NAME
A-4			

პირობითი აღნიშვნები LEGEND

შენიშვნები NOTES

ექსპლიკაცია EQSPLIKATION

დამკვეთი CLIENT: შპს "ჯორჯია თექნოლოჯი პარკ"

პროექტი PROJECT: დამხმარე ნაგებობები (სააბაჯო გამშვები პუნქტი)

მისამართი ADRESS

თანამდებობა	გვარი	ხელმოწერა
შეასრულა:	მ. გუჯეჯიანი	
დაამტკიცა:	ა. მორგილაძე	

თბილისი 2015წ

Industrial Construction Engineering Solutions
საქართველო,ქ.რუსთავი, თბილისი-ნიჩბისი ხიდის მე-17 კმ.
Georgia, Rustavi, Tbilisi-Red bridge highway 17thkm www.ices.ge

არქიტექტურული ნაწილი ARCHITECTURE

მასშტაბი SCALE	1:100	თარიღი DATE OF ISSUE	

ნახაზი. DRWG. ფასადების ჯგუფის თვის.

ჯგუფი 2-1 ღერძებში, ჯგუფი B-A ღერძებში.

სტადია STAGE	ინდექსი INDEX	

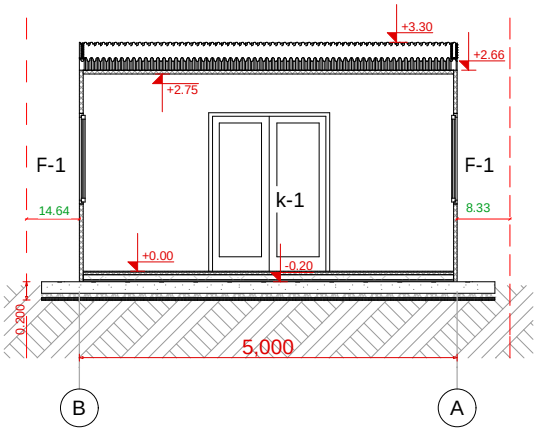

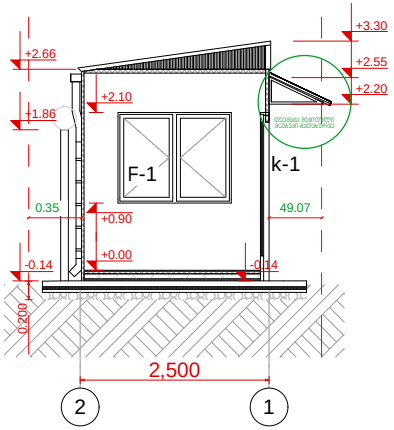

ფორმატი PAPER SIZE	ხელშეკრულების № CONTRACT №	პროექტის № PROJECT №	ფაილის სახელი FILE NAME
A-4			

პირობითი აღნიშვნები LEGEND

შენიშვნები NOTES

ექსპლიკაცია EQSPLIKATION

დამკვეთი CLIENT
შპს "ჯორჯია თექნოლოჯი პარკ"

პროექტი PROJECT
დამხმარე ნაგებობები (სააბაჯო გამშვები პუნქტი)

მისამართი ADRESS

თანამდებობა	გვარი	ხელმოწერა
შეასრულა:	მ. გუჯეჯიანი	
დაამტკიცა:	ა. მორგილაძე	

თბილისი 2015წ

Industrial Construction Engineering Solutions
საქართველო,ქ.რუსთავი, თბილისი-წითელი ხიდის მაგისტრალი 17-ე კმ.
Georgia, Rustavi, Tbilisi-Red bridge highway 17thkm www.ices.ge

არქიტექტურული ნაწილი ARCHITECTURE

მასშტაბი SCALE	1:100	თარიღი DATE OF ISSUE	

ნახაზი საჭიროა განხილულ კონტურში შესრულების და განხორციელების პროექტის. DRWG
კონტრაქტორის განსორციელების პროექტი.

ზომები B-A ღერძებში; ზომები 2-1 ღერძებში.

სტადია STAGE	ინდექსი INDEX	