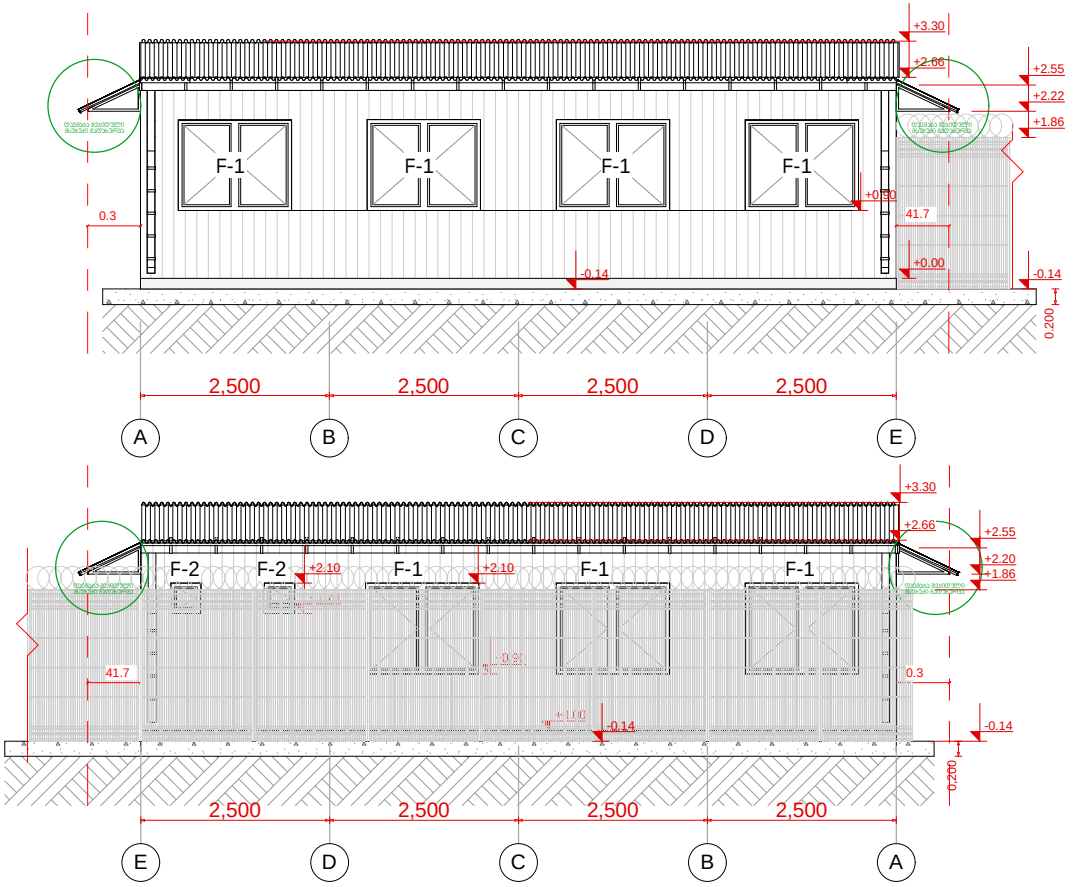

ფორმატი PAPER SIZE	ხელშეკრულების № CONTRACT №	პროექტის № PROJECT №	ფაილის სახელი FILE NAME
A-4			

პირობითი აღნიშვნები LEGEND

შენიშვნები NOTES

ახსნა-განმარტება EQSPLIKATION

დამკვეთი CLIENT: შპს "ჯორჯია თექნოლოჯი პარკ"

პროექტი PROJECT: დამხმარე ნაგებობები (სააბაჭო გამშვები პუნქტი)

მისამართი ADRESS

თანამდებობა	გვარი	ხელმოწერა
შეასრულა:	მ. გუჯეჯიანი	
დაამტკიცა:	ა. მორგილაძე	

თბილისი 2015წ

ICES Industrial Construction Engineering Solutions
საქართველო, ქ.რუსთავი, თბილისი-წითელი ხიდის მაგისტრალი 17-ე კმ.
Georgia, Rustavi, Tbilisi-Red bridge highway 17thkm www.ices.ge

არქიტექტურული ნაწილი ARCHITECTURE

მასშტაბი SCALE	1:100	თარიღი DATE OF ISSUE	

ნახაზი საავტორო უფლებებით დაცულია და გამოყენება მხოლოდ ავტორის ნებართვით. DRWG. დოკუმენტაციის კონტროლის განყოფილების ამონარიდი.

ფასადი A-E ღერძებში; ფასადი E-A ღერძებში

სტადია STAGE	ინდექსი INDEX	

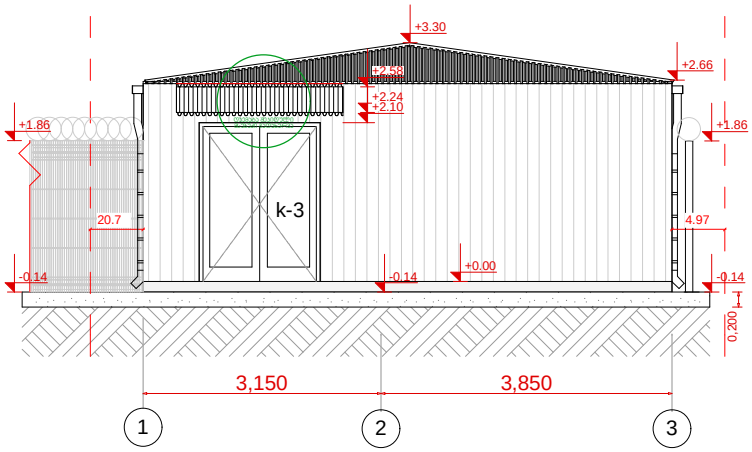

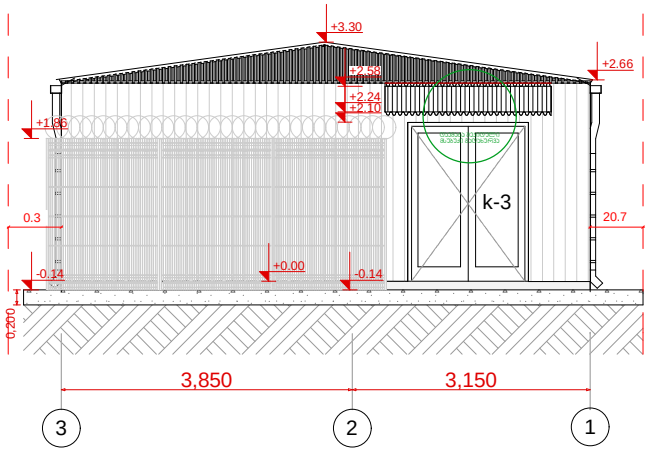

ზომა PAPER SIZE	ხელშ. № CONTRACT №	პროექტის № PROJECT №	ფაილის სახელი FILE NAME
A-4			

პირობითი აღნიშვნები LEGEND

შენიშვნები NOTES

ექსპლიკაცია EQSPLIKATION

დამკვეთი CLIENT: შპს "ჯორჯია თექნოლოჯი პარკ"

პროექტი PROJECT: დამხმარე ნაგებობები (სააბაჟო გამშვები პუნქტი)

მისამართი ADRESS:

თანამდებობა	გვარი	ხელმოწერა
შეასრულა:	მ. გუჯეჯიანი	
დაამტკიცა:	ა. მორგილაძე	

თბილისი 2015წ

Industrial Construction Engineering Solutions

საქართველო, ქ.რუსთავი, თბილისი-ნიჩბისი ხიდის მაგისტრალი 17-ე კმ.

Georgia, Rustavi, Tbilisi-Red bridge highway 17thkm www.ices.ge

არქიტექტურული ნაწილი ARCHITECTURE

მასშტაბი SCALE	1:100	თარიღი DATE OF ISSUE	

ნახატი სასაზღვრო ბოძების შესრულება და განლაგებას შემდეგ დამატებული ტერიტორიის გეოდეზიური კონტროლის განხორციელების პროექტი.

ფასადი 1-3 დერეფნის; ფასადი 3-1 დერეფნის

სტადია STAGE	ინდექსი INDEX	

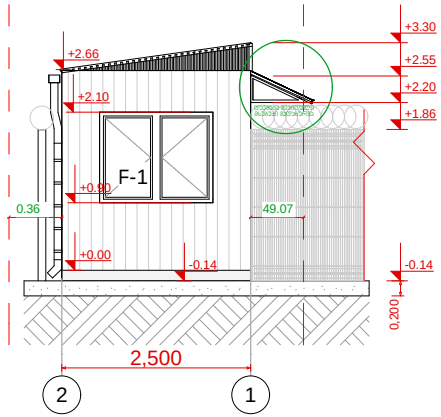

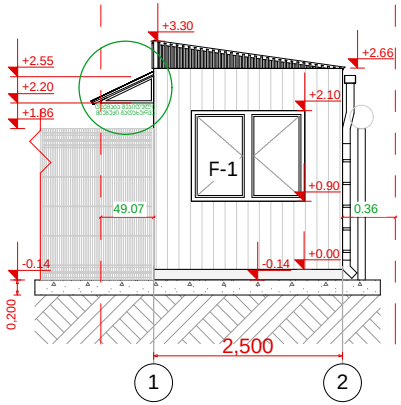

ფორმატი PAPER SIZE	ხელშეკრულების № CONTRACT №	პროექტის № PROJECT №	ფაილის სახელი FILE NAME
A-4			

პირობითი აღნიშვნები LEGEND

შენიშვნები NOTES

ახსნა-განმარტება EQSPLIKATION

დამკვეთი CLIENT: შპს "ჯორჯია თექნოლოჯი პარკ"

პროექტი PROJECT: დამხმარე ნაგებობები (სააბაჟო გამშვები პუნქტი)

მისამართი ADRESS

თანამდებობა	გვარი	ხელმოწერა
შეასრულა:	მ. გუჯეჯიანი	
დაამტკიცა:	ა. მორგილაძე	

თბილისი 2015წ

Industrial Construction Engineering Solutions
საქართველო,ქ.რუსთავი, თბილისი-ნიოფელი ხიდის მაგისტრალი 17-ე კმ.
Georgia, Rustavi, Tbilisi-Red bridge highway 17thkm www.ices.ge

არქიტექტურული ნაწილი ARCHITECTURE

მასშტაბი SCALE	1:100	თარიღი DATE OF ISSUE	

ნახაზ. DRWG. საბაჟო გამშვები პუნქტიდან თიზ-მი შესასვლელი.
ფასადი 1-2 ღერძებში; ფასადი 2-1 ღერძებში

სტადია STAGE	ინდექსი INDEX	

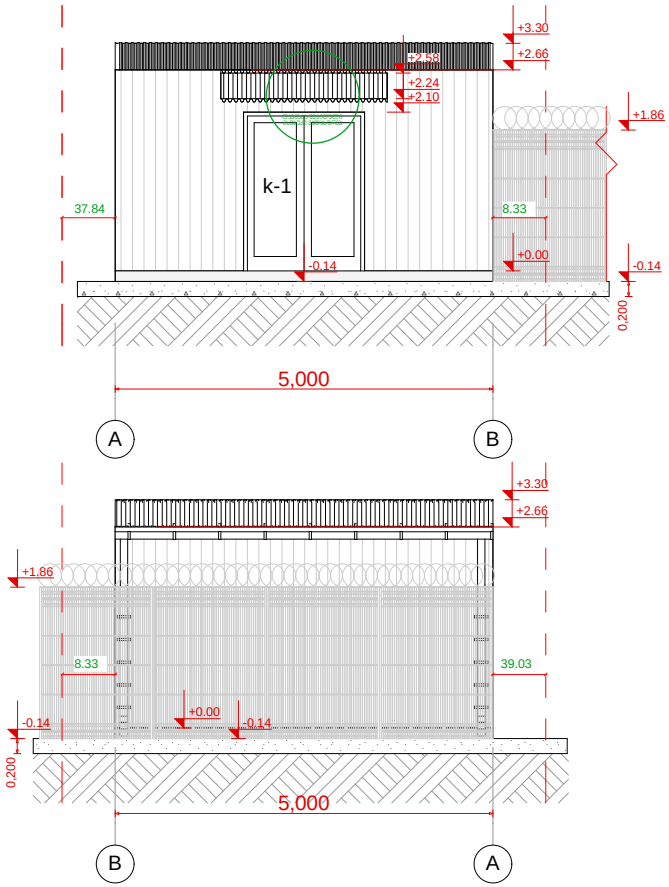

ფორმატი PAPER SIZE	ხელშეკრულების № CONTRACT №	პროექტის № PROJECT №	ფაილის სახელი FILE NAME
A-4			

პირობითი აღნიშვნები LEGEND

შენიშვნები NOTES

ახსნა-განმარტება EQSPLIKATION

დამკვეთი CLIENT: შპს "ჯორჯია თექნოლოჯი პარკ"

პროექტი PROJECT: დამხმარე ნაგებობები (სააჭო გამშვები პუნქტი)

მისამართი ADRESS:

თანამდებობა	გვარი	ხელმოწერა
შეასრულა:	მ. გუჯეჯიანი	
დაამტკიცა:	ა. მორჩილაძე	

თბილისი 2015წ

Industrial Construction Engineering Solutions

საქართველო,ქ.რუსთავი, თბილისი-ნიჩბისი ხიდის მიმართულება 17-ე კმ.

Georgia, Rustavi, Tbilisi-Red bridge highway 17thkm www.ices.ge

არქიტექტურული ნაწილი ARCHITECTURE

მასშტაბი SCALE	1:100	თარიღი DATE OF ISSUE	

ნახაზ. DRWG. სააჭო გამშვები პუნქტიდან თიზ-ში შესასვლელი.

ფასადი B-A ღერძებში; ფასადი A-B ღერძებში.

სტადია STAGE	ინდექსი INDEX	

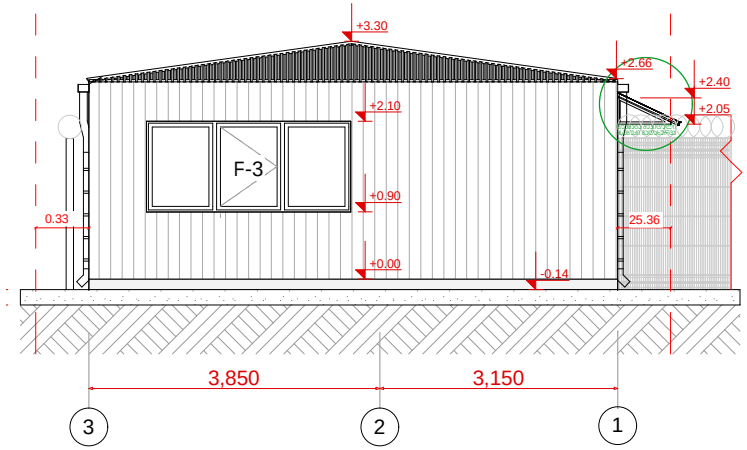

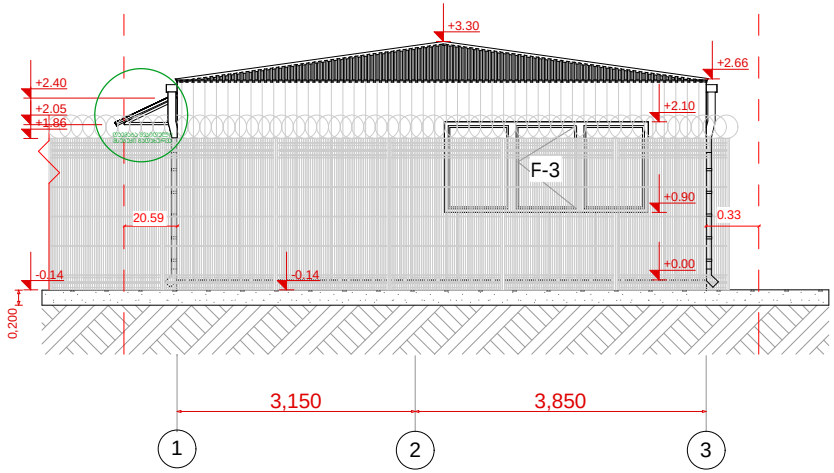

ფორმატი PAPER SIZE	ხელშეკრულების № CONTRACT №	პროექტის № PROJECT №	ფაილის სახელი FILE NAME
A-4			

ჰორიზონტალური აღნიშვნები — LEGEND

შენიშვნები — NOTES

ექსპლიკაცია — EQSPLIKATION

დამკვეთი CLIENT: შპს "ჯორჯიან თექნოლოჯი პარკ"

პროექტი PROJECT: დამხმარე ნაგებობები (სააბაჟო გამშვები პუნქტი)

მისამართი ADRESS:

თანამდებობა	გვარი	ხელმოწერა
შეასრულა:	მ. გუჯეჯიანი	
დაამტკიცა:	ა. მორგოშელაძე	

თბილისი 2015წ

Industrial Construction Engineering Solutions
საქართველო, ქ.რუსთავი, თბილისი-ნიჩბისი ხიდის გზატკეცილი 17-ე კმ.
Georgia, Rustavi, Tbilisi-Red bridge highway 17thkm www.ices.ge

არქიტექტურული ნაწილი — ARCHITECTURE

მასშტაბი SCALE	1:100	თარიღი DATE OF ISSUE	

ნახაზი DRWG.

არქიტექტურული შენობა

ფასადი 3-1 ღერძებში; ფასადი 1-3 ღერძებში

სტადია STAGE	ინდექსი INDEX	

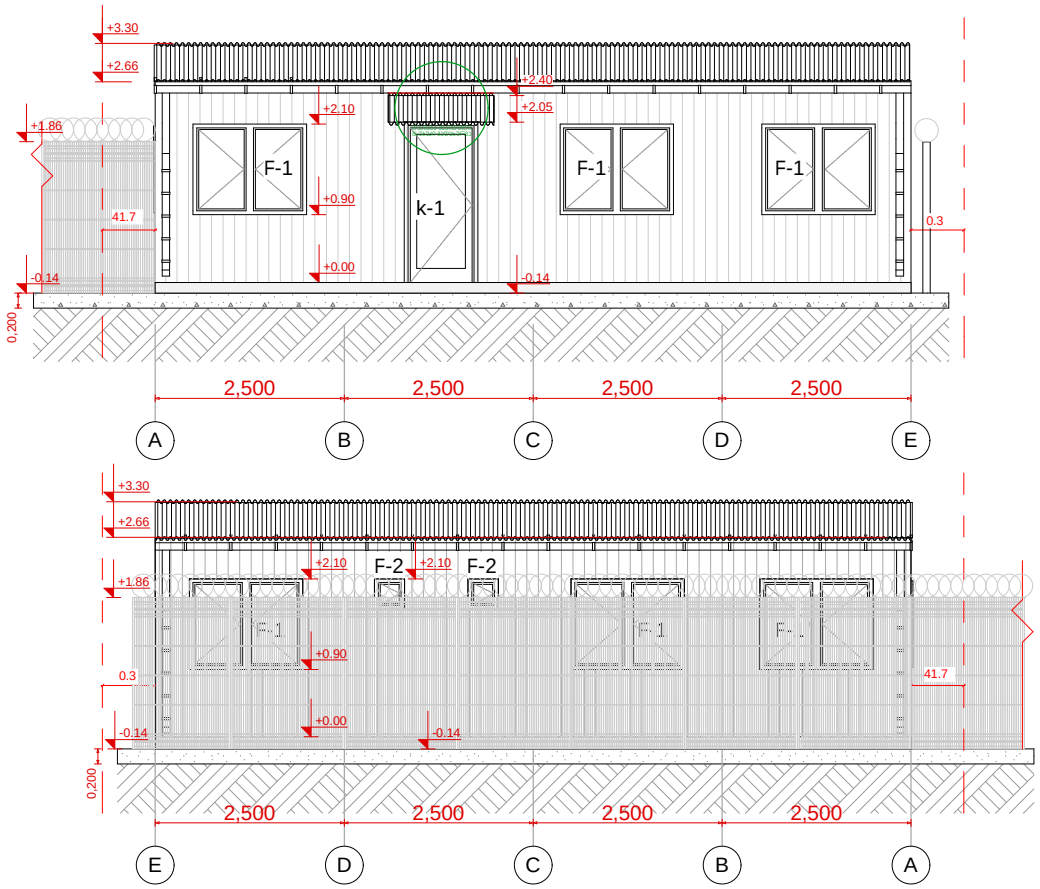

ფორმატი PAPER SIZE	ხელშეკრულების № CONTRACT №	პროექტის № PROJECT №	ფაილის სახელი FILE NAME
A-4			

პირობითი აღნიშვნები LEGEND

შენიშვნები NOTES

ახსნა-განმარტება EQSPLIKATION

დამკვეთი CLIENT: შპს "ჯორჯია ტექნოლოჯი პარკ"

პროექტი PROJECT: დამხმარე ნაგებობები (სააბაჟო გამშვები პუნქტი)

მისამართი ADRESS

თანამდებობა	გვარი	ხელმოწერა
შეასრულა:	მ. გუჯეჯიანი	
დაამტკიცა:	ა. მორჩილაძე	

თბილისი 2015წ

Industrial Construction Engineering Solutions
საქართველო, ქ.რუსთავი, თბილისი-ნიჩოლი ხიდის მიმართულება 17-ე კმ.
Georgia, Rustavi, Tbilisi-Red bridge highway 17th km www.ices.ge

არქიტექტურული ნაწილი ARCHITECTURE

მასშტაბი SCALE	1:100	თარიღი DATE OF ISSUE	

ნახაზი DRWG. არქიტექტურული შეფასება

ფასადი A-E ჭრილები; ფასადი E-A ჭრილები.

სტადია STAGE	ინდექსი INDEX	

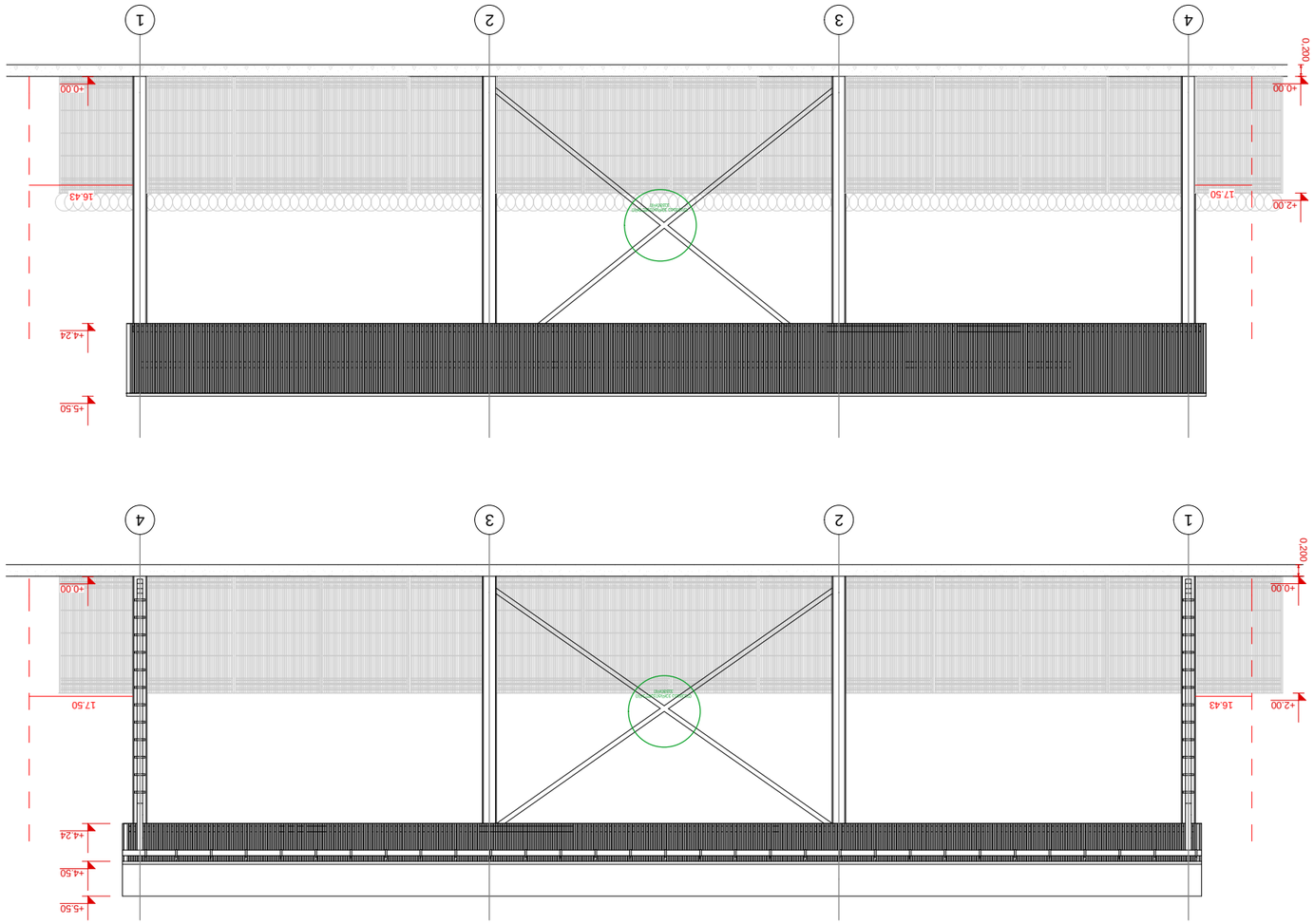

ნახაზის დასახელება	ARCHITECTURE
DRAWING TITLE	
SCALE	1:100
DATE OF ISSUE	
ნახაზის №. DRWG.	
ფაზა STAGE	INDEX
PAPER SIZE	A-3
CONTRACT №	
PROJECT №	
FILE NAME	

LEGEND

NOTES

EQSPLIKATION

დამკვეთი CLIENT	"ჯორჯიან სტრიმ ენერჯი"
პროექტის დასახელება PROJECT	საქართველოს ტერიტორიაზე ავტომაგისტრალ (ს/ს) ქვიშხეთი-ბორჯომის მონაკვეთის რეაბილიტაცია
მისამართი ADDRESS	
ტექნიკური ზედამხედველი:	
ავტორი:	ა. ჭანკვეტაძე
დამკვეთის წარმომადგენელი:	ა. ლომსაძე

Industrial Construction Engineering Solutions

საქართველო, თბილისი, ვაჟა-ფშაველას გამზირი 17-ე კმ.

Georgia, Tbilisi-Red bridge highway 17th km www.ices.ge

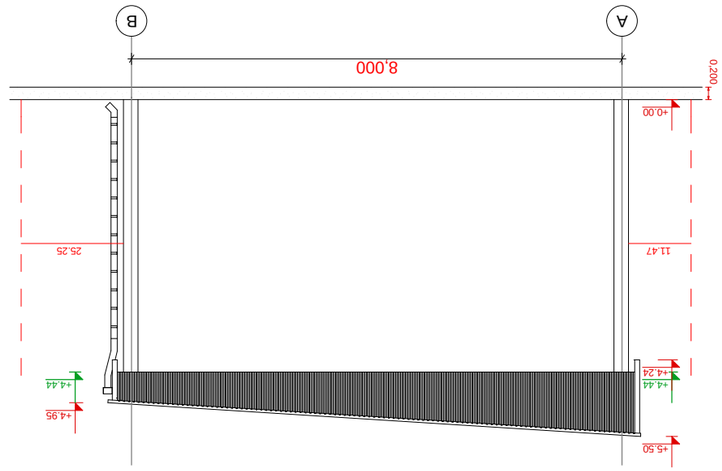

ფურცლის ზომა PAPER SIZE	A-3
პროექტის № CONTRACT №	
პროექტის № PROJECT №	პროექტის დასახელება FILE NAME

ნახაზის დასახელება LEGEND	ნახაზის ნომერი DRWG.

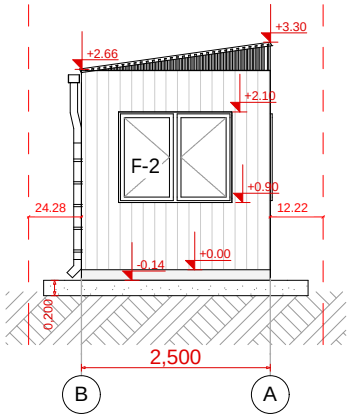

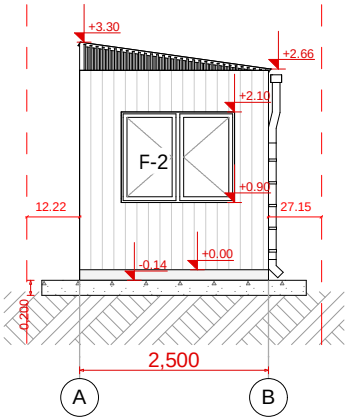

ფორმატი PAPER SIZE	ხელშეკრულების № CONTRACT №	პროექტის № PROJECT №	ფაილის სახელი FILE NAME
A-4			

პირობითი აღნიშვნები LEGEND

შენიშვნები NOTES

ექსპლიკაცია EQSPLIKATION

დამკვეთი CLIENT: შპს "ჯორჯია თექნოლოჯი პარკ"

პროექტი PROJECT: დამხმარე ნაგებობები (სააბაჭო გამშვები პუნქტი)

მისამართი ADRESS

თანამდებობა	გვარი	ხელმოწერა
შეასრულა:	მ. გუჯეჯიანი	
დაამტკიცა:	ა. მორგილაძე	

თბილისი 2015წ

საქართველო,ქ.რუსთავი, თბილისი-ნიჩეული ხიდის მიმდებარე 17-ე კმ.
Georgia, Rustavi, Tbilisi-Red bridge highway 17thkm www.ices.ge

არქიტექტურული ნაწილი ARCHITECTURE

მასშტაბი SCALE	1:100	თარიღი DATE OF ISSUE	

ნახაზი. DRWG.: ფასადების ჯგუფური ხედები.

ფასადი B-A ფერდებში; ფასადი A-B ფერდებში.

სტადია STAGE	ინდექსი INDEX	

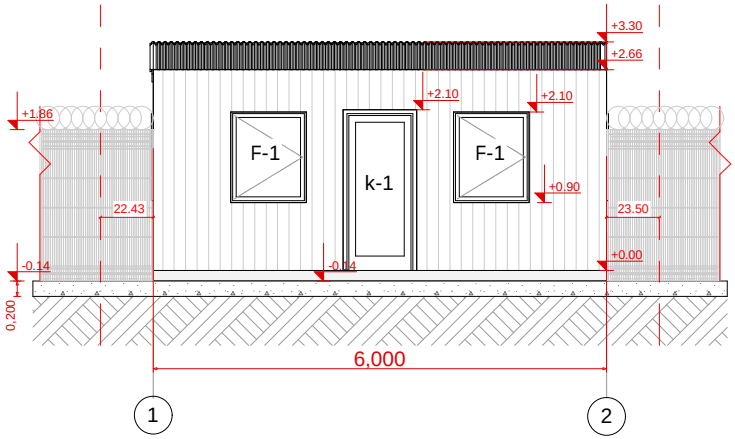

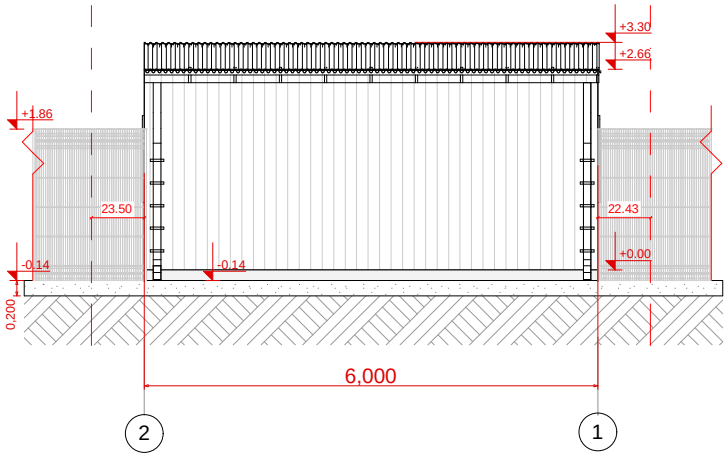

ფორმატი PAPER SIZE	ხელშეკრულების № CONTRACT №	პროექტის № PROJECT №	ფაილის სახელი FILE NAME
A-4			

პირობითი აღნიშვნები LEGEND

შენიშვნები NOTES

ახსნა-განმარტება EQSPLIKATION

დამკვეთი CLIENT: შპს "ჯორჯია თექნოლოჯი პარკ"

პროექტი PROJECT: დამხმარე ნაგებობები (სააბაჟო გამშვები პუნქტი)

მისამართი ADRESS:

თანამდებობა	გვარი	ხელმოწერა
შეასრულა:	მ. გუჯეჯიანი	
დაამტკიცა:	ა. მორგოშელაძე	

თბილისი 2015წ

Industrial Construction Engineering Solutions
საქართველო, ქ.რუსთავი, თბილისი-ნიჩბისი ხიდის მე-17 კმ.
Georgia, Rustavi, Tbilisi-Red bridge highway 17th km www.ices.ge

არქიტექტურული ნაწილი ARCHITECTURE

მასშტაბი SCALE	1:100	თარიღი DATE OF ISSUE	

ნახაზი. DRWG. დასანგრევი კედლის ფრაგმენტი.

შესაბამ 1-2 ღერძებში; შესაბამ 2-1 ღერძებში.

სტადია STAGE	ინდექსი INDEX	

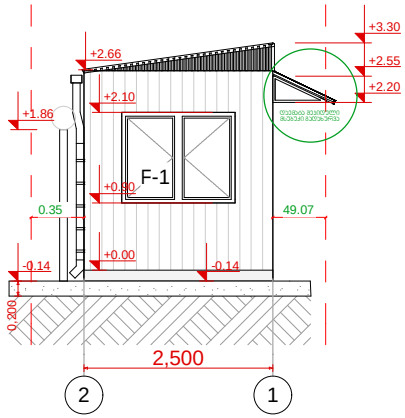

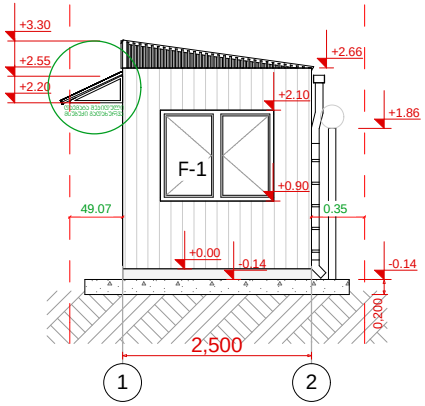

ფორმატი PAPER SIZE	ხელშეკრულების № CONTRACT №	პროექტის № PROJECT №	ფაილის სახელი FILE NAME
A-4			

პირობითი აღნიშვნები LEGEND

შენიშვნები NOTES

ეპსპლიკაცია EQSPLIKATION

დამკვეთი CLIENT
შპს "ჯორჯია ტექნოლოჯი პარკ"

პროექტი PROJECT
დამხმარე ნაგებობები (სააბაჯო გამშვები პუნქტი)

მისამართი ADRESS

თანამდებობა	გვარი	ხელმოწერა
შეასრულა:	მ. გუჯეჯიანი	
დაამტკიცა:	ა. მორჩილაძე	

თბილისი 2015წ

Industrial Construction Engineering Solutions
საქართველო,ქ.რუსთავი, თბილისი-ნიჩბისი ხიდის გზატკეცილი 17-ე კმ.
Georgia, Rustavi, Tbilisi-Red bridge highway 17th km www.ices.ge

არქიტექტურული ნაწილი ARCHITECTURE

მასშტაბი SCALE	1:100	თარიღი DATE OF ISSUE	

ნახაზი სააბაჯო პუნქტში შესვლისას და გასვლისას სააბაჯო პლატფორმის განლაგებისა DRWG.

შესაჯდომ 2-1 ღერძებში; შესაჯდომ 1-2 ღერძებში.

სტადია STAGE	ინდექსი INDEX	

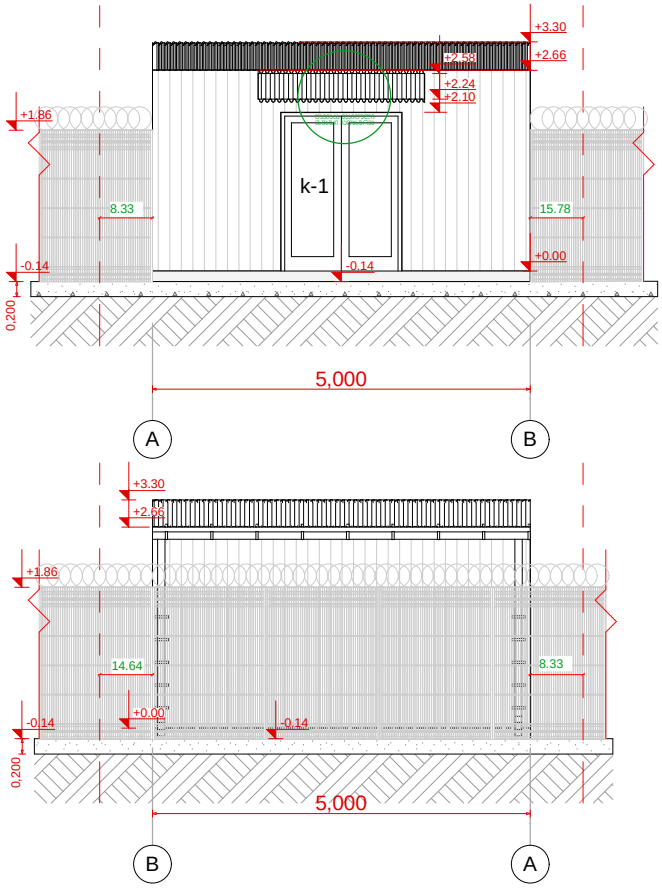

ფორმატი PAPER SIZE	კონტრაქტის № CONTRACT №	პროექტის № PROJECT №	ფაილის სახელი FILE NAME
A-4			

პირობითი აღნიშვნები LEGEND

შენიშვნები NOTES

ექსპლიკაცია EQSPLIKATION

დამკვეთი CLIENT
შპს "ჯორჯია ტექნოლოჯი პარკ"

პროექტი PROJECT
დამხმარე ნაგებობები (სპორტ გამოსვლები პუნქტი)

მისამართი ADRESS

თანამდებობა	გვარი	ხელმოწერა
შეასრულა:	მ. გუჯეჯიანი	
დაამტკიცა:	ა. მორჩილაძე	

თბილისი 20156

საქართველო,ქ.რუსთავი, თბილისი-ნიჩეული ხიდის მე-17 კმ.
Georgia, Rustavi, Tbilisi-Red bridge highway 17th km www.ices.ge

არქიტექტურული ნაწილი ARCHITECTURE

მასშტაბი SCALE	1:100	თარიღი DATE OF ISSUE	

ნახაზი საჭიროა ბაზრდეს კუნძულის შესრულების და გასწორების საჭიროა DRWG. .კონტრაქტორის განცხრილებულია პროექტი.

ფასადი A-B ღერძებში; ფასადი B-A ღერძებში.

სტადია STAGE	ინდექსი INDEX	