გაცნობის თარიღი	გაცემის თარიღი
11.02.2016	12.02.2016

განხილვის საგანი :	სამუშაოების წარმოებაზე აქტის გამოცემა
დაინტერესებული პირი :	შპს "ბელი" 405068439
წარმოების საფუძველი :	განცხადება №: QN1360796
გასაჩივრების წესი :	გაცნობიდან ერთი თვის ვადაში, ქ. თბილისის საქალაქო სასამართლოში (მისამართი: ქ. თბილისი, დავით აღმაშენებლის ხეივანი, მე-12 კმ. №6)
აქტის მოქმედების ვადა :	აქტი ძალაშია გამოქვეყნებისთანავე

სააგენტოს გადაწყვეტილება № QN1360796

1. დაკმაყოფილდეს განმცხადებლის წერილობითი თხოვნა და მიეცეს თანხმობა განახორციელოს ქ. თბილისში, უშ. ჩხეიძის ქ. 12,14,16-ის მიმდებარედ სანაპიროს მხრიდან, ქალაქ თბილისის მუნიციპალიტეტის ტერიტორიის კეთილმოწყობის, შესასვლე-გამოსასვლელი გზის მოწყობის მიზნით საჭირო სამუშაოები, №1 დანართში მონიშნულ სავარაუდო მონაკვეთზე, №2 დანართით განსაზღვრული საგზაო მოძრაობის ორგანიზაციის სქემის შესაბამისად, სსიპ ქ. თბილისის მუნიციპალიტეტის არქიტექტურის სამსახურის მიერ არსებული გრუნტის შემაკავებელი კედლის დემონტაჟზე ნებართვის გაცემის შემთხვევაში, ქალაქ თბილისის მუნიციპალიტეტის მერიის ეკოლოგიისა და გამწვანების საქალაქო სამსახურთან მწვანე ნარგავების ჭრის ნებართვის მიღების შემდეგ.
2. სამუშაოების დაწყებამდე, განმცხადებელმა უზრუნველყოს ქალაქ თბილისის მუნიციპალიტეტის მერიის ტრანსპორტის საქალაქო სამსახურთან შეთანხმებული დროებითი მოძრაობის ორგანიზაციის სქემის წარდგენა ქ. თბილისის საპატრულო პოლიციის დეპარტამენტში, შესათანხმებლად.
3. აქტი ძალაშია მისი გაცნობიდან 30 (ოცდაათი) კალენდარული დღის ვადით.

საფუძველი:

“ცალკეული ხაზობრივი ნაგებობის განთავსების, სამუშაოების წარმოების ან/და მათი შემდგომი რეგისტრაციის თაობაზე თანხმობის გაცემის წესის დამტკიცების შესახებ“ ქალაქ თბილისის მუნიციპალიტეტის საკრებულოს 2014 წლის 22 დეკემბრის #19-75 დადგენილება; “ქალაქ თბილისის მუნიციპალიტეტის საჯარო სამართლის იურიდიული პირის – ქონების მართვის სააგენტოს მიერ გაწეული მომსახურებისა და დაჩქარებული მომსახურების საფასურის და ვადების განსაზღვრის შესახებ” ქალაქ თბილისის მუნიციპალიტეტის საკრებულოს 2014 წლის 22 დეკემბრის #19-74 დადგენილება; ,,ქალაქ თბილისის მუნიციპალიტეტის საჯარო სამართლის იურიდიული პირის – ქონების მართვის სააგენტოს წესდების (დებულების) დამტკიცების შესახებ” ქალაქ თბილისის მუნიციპალიტეტის საკრებულოს 2014 წლის 22 დეკემბრის #19-73 დადგენილება



განსახორციელებელი სამუშაოების დეტალური აღწერა

1. ბრუნტის შემპაკვებელი კედლის დემონტაჟი
2. ბრუნტის მოჭრა და გატანა
3. ტერიტორიის მოსწორება

თბილისის მუნიციპალიტეტის 196 კვ.მ. ტერიტორიის გეგმა და ჭრილი

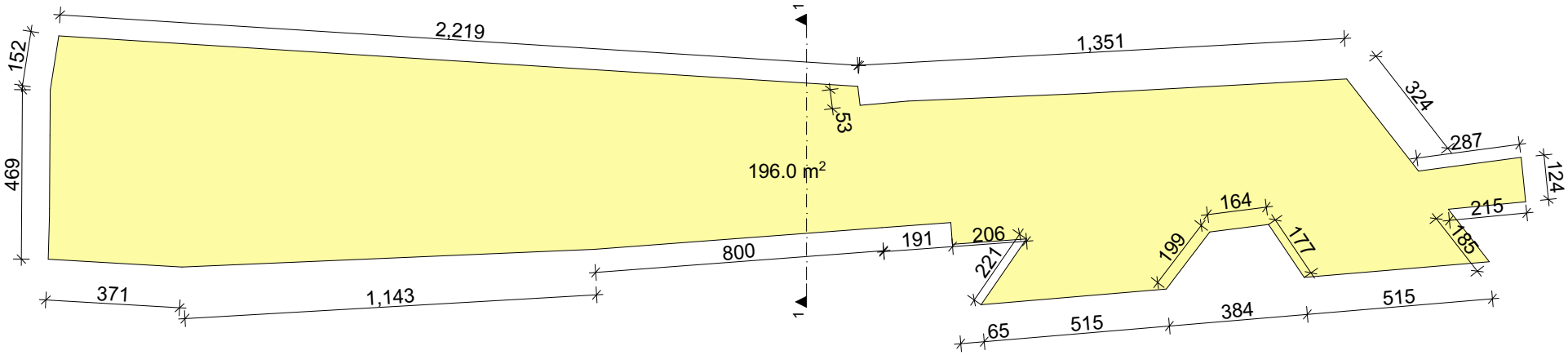

ჭრილი 2-2

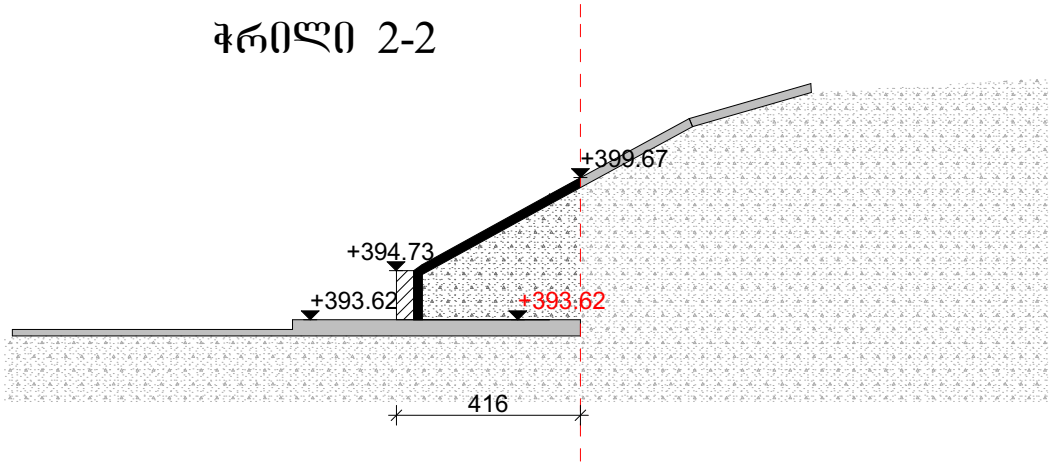



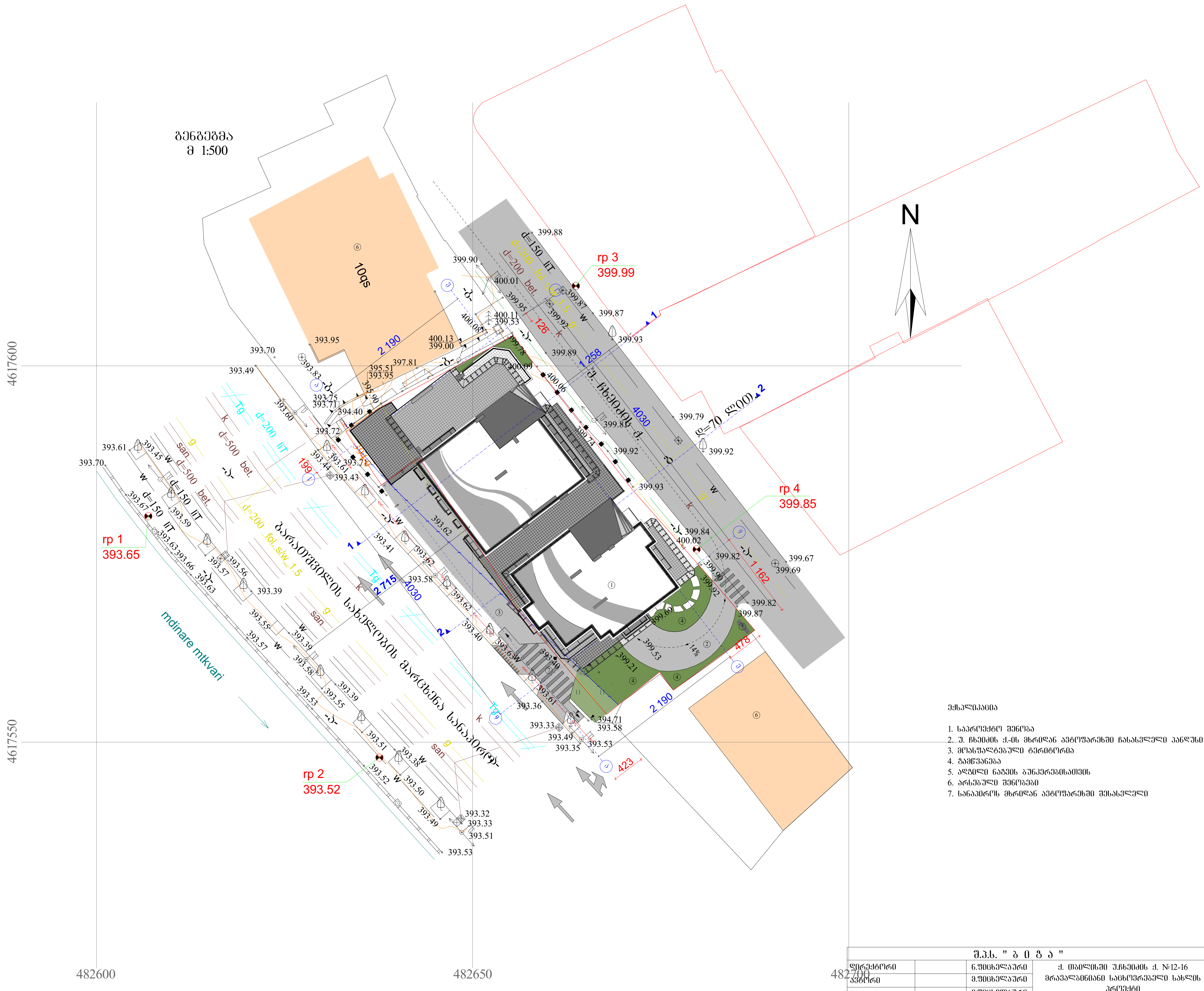

ექსპლიკაცია

1. საპროექტო შენობა
2. შ. ჩხეიძის ქ.-ის მხრიდან ავტოფარეხში ჩასასვლელი პანდუსი
3. მოასფალტებული ტერიტორია
4. გამწვანება
5. ადგილი ნაგვის ბუნკერებისათვის
6. არსებული შენობები
7. სანაპიროს მხრიდან ავტოფარეხში შესასვლელი

შ.პ.ს. " ბ ი გ ა "							
დირექტორი		ნ.ფიცხელაური	ქ. თბილისში უ.ჩხეიძის ქ. №12-16 მრავალბინიანი საცხოვრებელი სახლის პროექტი				
ავტორი		მ.ფიცხელაური					
შეასრულა		მ.ფიცხელაური					
			არქიტექტურული ნაწილი	სტადია	ფურც.	ფურც.რ.	მასშტ.
			გენგეგმა მ 1:500	პრ.			1:500

"შეთანხმებულია"

ქ. თბილისის მუნიციპალიტეტის მერიის ტრანსპორტის საქალაქო სამსახურის უფროსის მოადგილე

მ. ჭამპურიძე

"შეთანხმებულია"

ქ. თბილისის საპატრულო პოლიციის მთავარი სამმართველოს უფროსის მოადგილე

ლ. ჯოხაძე

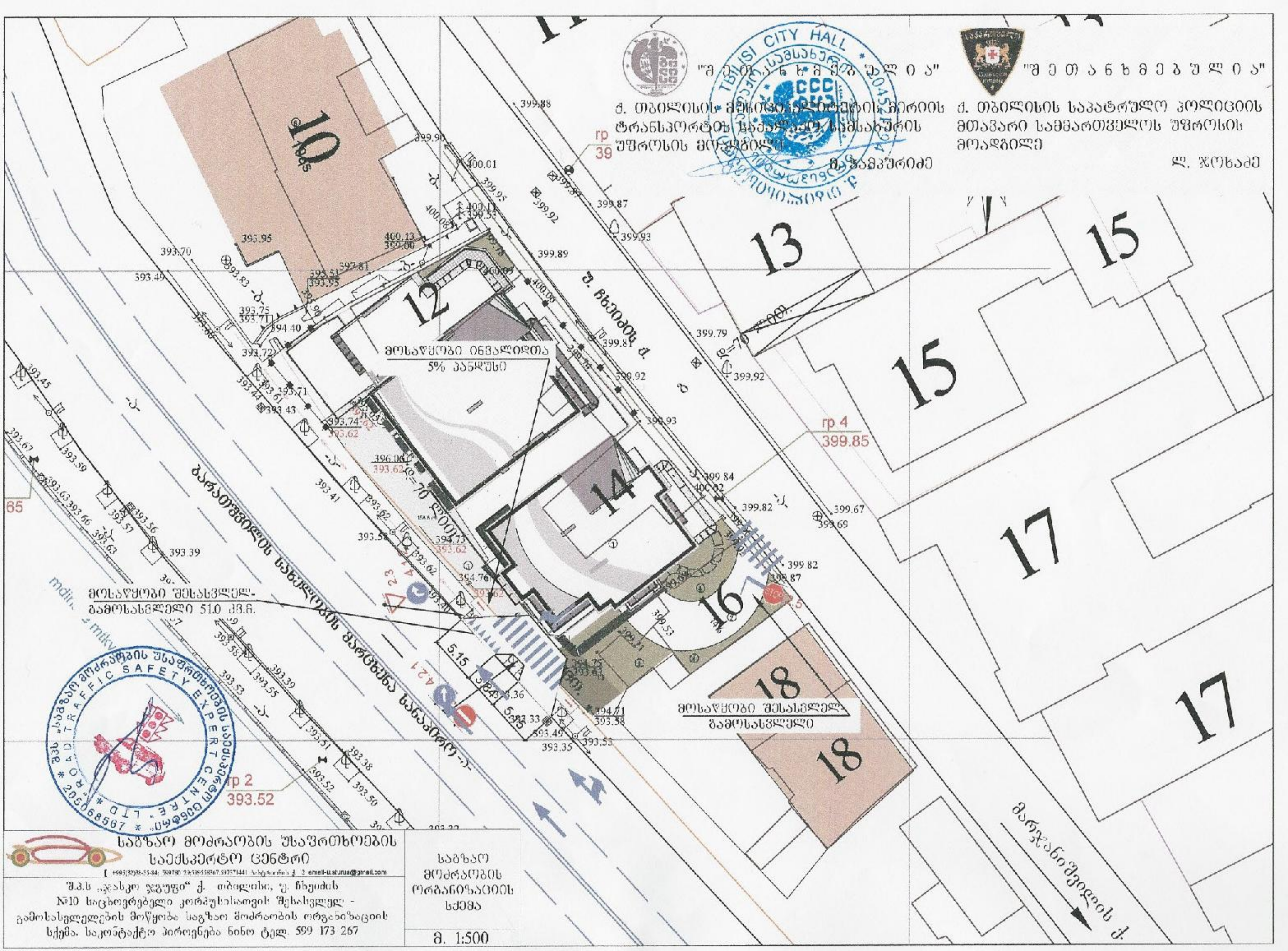

საგზაო მოძრაობის უსაფრთხოების საექსპერტო ცენტრი

+995(32)38-55-84; 599780 ... email-u.aturua@gmail.com

შ.პ.ს „ჯასპი ჯგუფი" ქ. თბილისი, ე. ჩხეიძის №10 საცხოვრებელი კორპუსისათვის შესასვლელ - გამოსასვლელების მოწყობა საგზაო მოძრაობის ორგანიზაციის სქემა. საკონტაქტო პიროვნება ნინო ტელ. 599 173 267

საგზაო მოძრაობის ორგანიზაციის სქემა

მ. 1:500

საქართველო
ქ. თბილისის მერია
სსიპ თბილისის არქიტექტურის სამსახური

დიდუბის რაიონი, უ. ჩხეიძის ქუჩა, არსებული არასასოფლო-სამეურნეო დანიშნულების მიწის ნაკვეთის ტოპოგრაფიული

გეგმა

სამსახურის უფროსი: /----------/

საფუძველი:

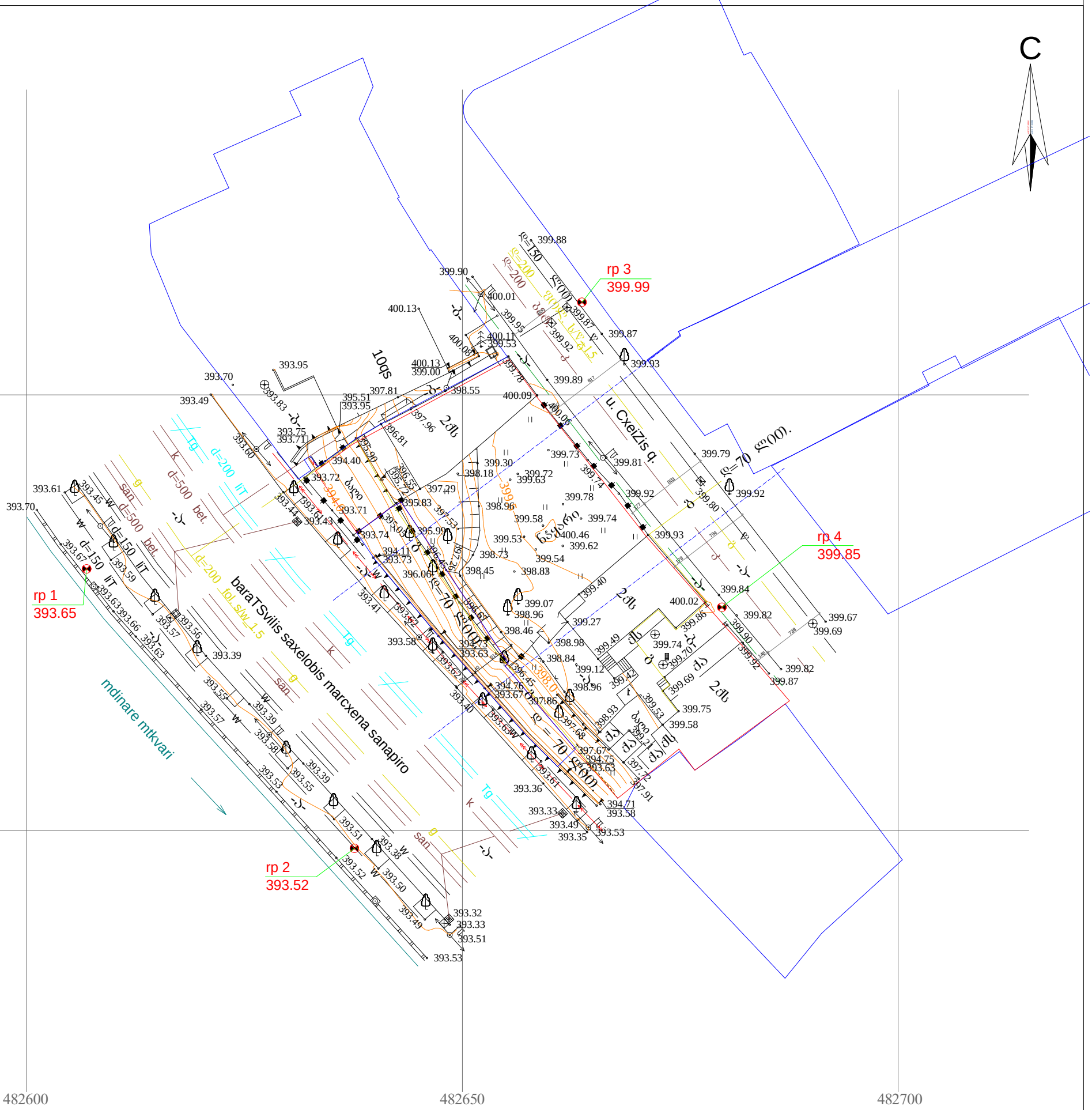

პირობითი აღნიშვნები

WGS 1984-ის კოორდინატთა სისტემის UTM პროექცია

qs	საცხ. შენობა	ხის ღობე	წ — წყალგაყვანილობა
qa	არასაცხ. შენობა	ღობე	გ — გაზი
	ფარდული	ქვის კედელი	კ — კანალიზაცია
	მშენებარე შენობა	კედელი	სან — სანიაღვრე
	სატრანსფორ. ჯიხური	ფლატე	კბ — კავშირგაბმულობა
	ხეები	რკინიგზა	ელ. ქსელები
	ბარე ბანათება	სამეთვალყურეო ჭები	თბ — გათბობა
		ელ. გაღამცემი ხაზი	

შენიშვნა:
1) ——— გეგმაზე დატანილია საჯარო რეესტრში რეგისტრირებული ნაკვეთის საზღვარი
2) მიწის სამუშაოების შესრულება შეათანხმეთ კომუნიკაციის წარმომადგენლებთან

შპს „ნიუ პოინტ“
საქართველო, თბილისი, საბურთალოს ქ. №44;
ტელ: +995 32 2945808; მობ: 557 704433;

Ltd `NewPoint~
44 saburTalo street, Tbilisi, Georgia,
tel: +995 32 2945808; cell phone: +995 557 704433;

www. newpoint.ge
info@newpoint.ge

დირექტორი:		გ. კირკიტაძე
აზომა:		ე. გასპარიანი
დახაზა:		ნ. კოზაიძე
მაშტაბი: 1:500		16/10/2014 w.