შპს "მ ა ქ ს ი ს ტ უ დ ი ო"

ქ. თბილისი, ტოლსტოის ქ. №19 ტელ. 95-16-00

29 იანვარი 2016წ №2-33

საექსპერტო დასკვნა

ქ. თბილისში, გლდანი-ნაძალადევის რაიონში, თემქის დასახლება, X კვარტალი, (ს/კ 01.12.03.002.034) არსებულ ტერიტორიაზე ერთ-ორსართულიანი შენობის მიშენება-რეკონსტრუქციის შესაძლებლობის შესახებ

სადემონტაჟო შენობა მდებარეობს ქ. თბილისში, გლდანი-ნაძალადევის რ-ში, თემქის დასახლება, X კვარტალი, (ს/კ 01.12.03.002.034) არსებულ ტერიტორიაზე განთავსებულია ერთ-ორსართულიანი ნაგებობა, მაქსიმალური ზომებით გეგმაში 6.40მX21.50მ. სიმაღლით დაახლოებით 6.2მ.

შენობის ძალოვანი კონსტრუქცია – მზიდი კედლების სისტემა მონ. რკ.ბ. სარტყელების მოწყობით, გადახურვა – რკ.ბ. გადახურვის ანაკრები ფილები ე.წ. "სინკარი". სახურავი – ბრტყელი, რუბეროიდი, ბიტუმის მასტიკაზე. საძირკველი - ლენტური საძირკვლები.

მოცემული ესკიზური პროექტის მიხედვით არსებული შენობის "1" ღერძზე და "ბ" და "ე" ღერძებს შორის და "ე" ღერძზე და "1" და "3" ღერძებს შორის უნდა მოხდეს პირველი სართულის ფასადურ კედლებში არსებული ღიობების გაფართოება და მცირე მოცულობის ახალი ფართის მიშენება.

დასკვნა

ექსპერტს შესაძლებლად მიაჩნია ღიობების მოცემული სახით მოწყობა, თუმცა პროექტის ინჟინერ-კონსტრუქტორის მიერ კედლების დემონტაჟის წინ უნდა განხორციელდეს მოცემული ღიობების მოჩარჩოება და დამატებითი დგარების დაყენება სავარაუდოდ ლითონკონსტრუქციების გამოყენებით (თუმცა პროექტის ინჟინერ-კონსტრუქტორის მოსაზრებით შესაძლებელია მონ. რკ.ბ. კონსტრუქციების გამოყენება). რაც შეეხება მიშენებას, მისი განხორციელება სასურველია ლითონის კონსტრუქციების გამოყენებით.

ზემოთქმულიდან გამომდინარე ჩატარებულ სამშენებლო სამუშაოებს არ ექნება უარყოფითი ზეგავლენა არსებული შენობის საერთო მდგომარეობაზე.

სამშენებლო სამუშაოები ჩატარებულ იქნას შესაბამისი საპროექტო დოკუმენტაციის საფუძველზე.

ექსპერტი,
ინჟ. კონსტრუქტორი: /ნ. კაციტაძე/

მე ნინო კაციტაძე 1990 წლიდან ვასრულებ საპროექტო სამუშაოებს, 2008 წლიდან ვარ შ.პ.ს. "მაქსი სტუდიო"-ს დირექტორი, სადაც ვარ პროექტის მთავარი კონსტრუქტორი და ვასრულებ საპროექტო სამუშაოებს, ასევე მიწვევით ვთანამშრომლობ შ.პ.ს. "პროექტ"-თან, შ.პ.ს. "თბილქალაქპროექტთან"- თან; შ.პ.ს. "არქ-სტუდიოსთან", შ.პ.ს. "აკო"-სთან.

ჩემი უშუალო ხელმძღვანელობით დამუშავებულია შემდეგი ობიექტების პროექტები:

— მრავალბინიანი საცხოვრებელი სახლი, ქ. თბილისი, მთაწმინდა-კრწანისის რ-ნი, კრწანისის ქ. №21.

— მრავალბინიანი საცხოვრებელი სახლი, ქ. თბილისი, ვაკე-საბურთალოს რ-ნი, სანდრო ეულის ქ. №5

— მრავალბინიანი საცხოვრებელი სახლი, ქ. თბილისი, მთაწმინდა-კრწანისის რ-ნი, რჩეულიშვილის ქ.№11

— მრავალბინიანი საცხოვრებელი სახლი, ქ. თბილისი, ვაკე-საბურთალოს რ-ნი, უნივერსიტეტის ქუჩა

— ქ. თბილისში, ვახუშტის ხიდიდან გ. სააკაძის მოედნისკენ მიმავალ გზაზე მდებარე №16/77 მიწის ნაკვეთზე საზოგადოებრივი დანიშნულების შენობა.

— სავაჭრო-საყოფაცხოვრებო ობიექტი ქ. თბილისში, გლდანი-ნაძალადევის რ-ნი, თემქის III მ/რ, V კვ.

— ქ. თბილისი, ვაკე-საბურთალოს რაიონში, ვახუშტის ხიდიდან სააკაძის მოედნისკენ მიმამავალ გზაზე ნაკვ 16/054 სავაჭრო-საყოფაცხოვრებო ობიექტი.

— გლდანის რაიონში, ვასაძის ქუჩაზე მრავალსართულიანი სახლი

და სხვა.

შ.პ.ს. "მაქსი სტუდიო"-ს

დირექტორი: /ნ. კაციტაძე/

საქართველო

დიპლომი უა № 003157

მიეცა ნინო ჯუმბერის ასულ
კაკიაძეს
მასზე, რომ ის 1989 წელს შევიდა საქართველოს
პოლიტექნიკურ ინსტიტუტში

და 1995 წელს დაამთავრა საქართველოს
ტექნიკური უნივერსიტეტის
სრული კურსი
„სამრეწველო და სამოქალაქო
მშენებლობის" სპეციალობით.

სახელმწიფო საგამოცდო კომისიის 1995 წლის
„28" ივნისის გადაწყვეტილებით
ნ.ჯ. კაკიაძეს მიენიჭა ინჟინერ-
-მშენებლის
კვალიფიკაცია.

სახელმწიფო საგამოცდო
კომისიის თავმჯდომარე

ბ. ა.

რექტორი

მდივანი

სარეგისტრაციო № 4198

ქალაქი თბილისი „23" VII 1996 წ.

МПФ Гознака. 1996.

Riobebis mowyobis gegma
m 1:100

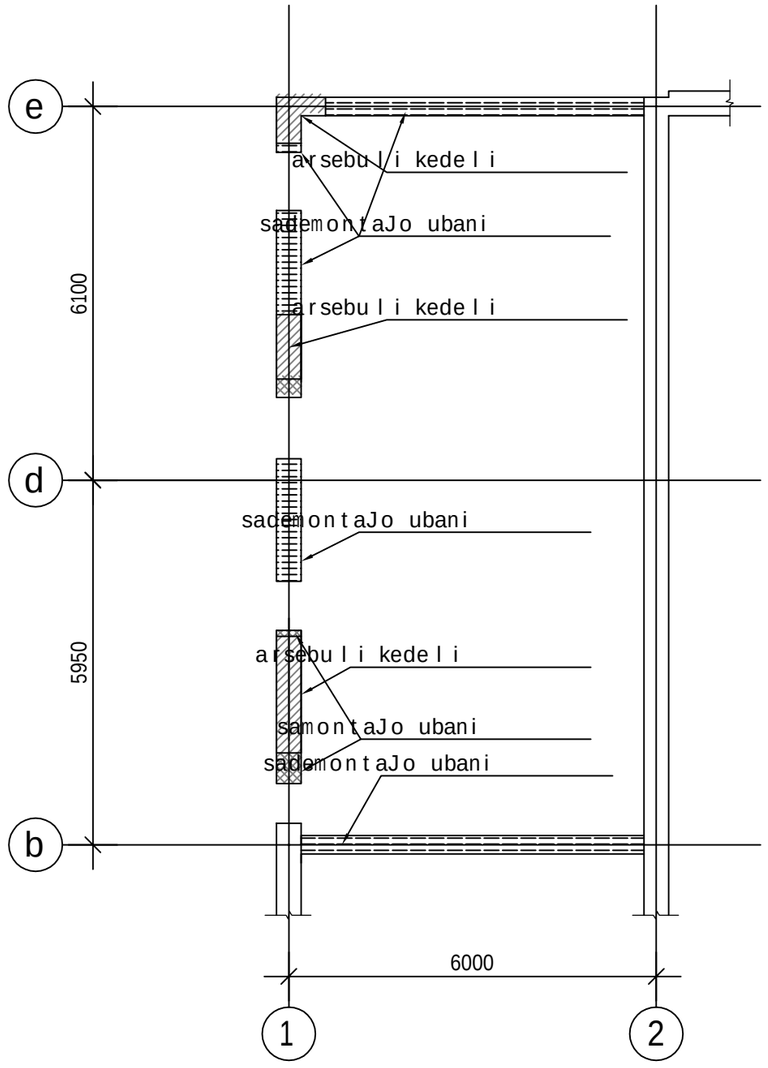

saZirkvlis mowyobis gegma
m 1:100

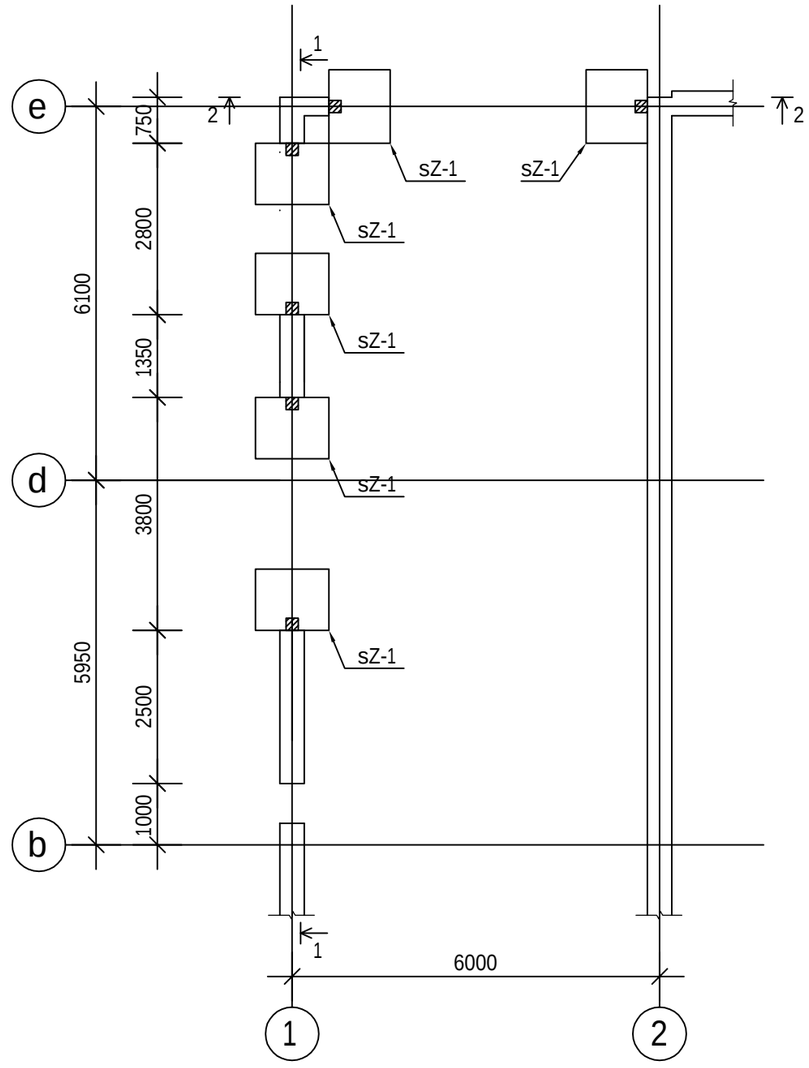

SeniSvnebi

monishnuli rkbis wertilovani saZirkvelis sZ-1, xedi 1-1, xedi 2-2, ix. furcelze k-2, k-3, k-4.

direqtori	m. revaziSvili		damkveTi	stadia	furc.	TariRi	masStabi
pr. avtorebi	m. revaziSvili		Sps "eimbilding"	pr.	k-1	15.02.16	1:200
			arsebuli Senobis rekonstruqcia (miSeneba)q.Tbilisi Temqa X kvartali				
daamuSava	r. mxiTariani			S.p.s. "arq-dizain proeqti" Tbilisi, uznaZis #12 tel: 5 77 474 293			
	d. qardava						
konstruqtori	m. meqvabiSvili						

xedi 1-1
m 1:50

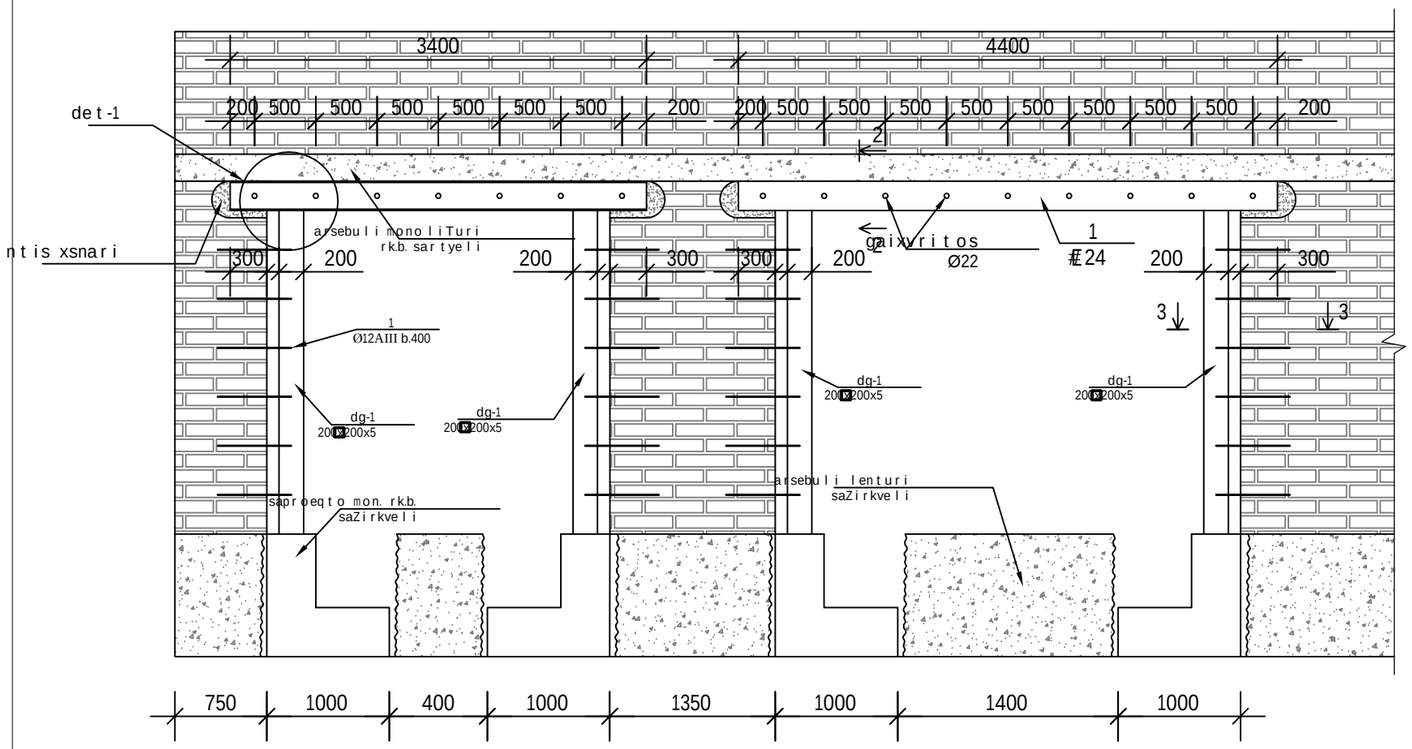

SeniSvnebi

samuSaobis Sesrulebis Tanmimdevroba:
1. movamzadoT foladis Svelerebi. amisaTvis SvelerebSi gavburRoT naxvretebi (proeqtis mixedviT).
2. Riobis zeda donis gaswvriv gamoingres arsebuli kedeli erTi mxridan (akrZalulia Raris amoWra orive mxridan erTdroulad).
3. liTonis Sveleri damontaJdes saproeqto adgilze, droebiTi dafiqsirebiT. darCenili sivrce amoivsos maRali simtkicis qviSa-cementis xsnariT. Sevsebis dasrulebis Semdeg analogiurad damontaJdes meore Sveleric.
4. moewyos naxvretebi kedelSi ise rom, es naxvretebi daemTxves damontaJebuli Svelerebis naxvretebs.
5. Svelerebi erTmaneTTan moiWimos WanWikebiT M20.
6. Svelerebis montaJis Semdeg moewyos xis sivrciTi qargilebi sarTulSorisi gadaxurvebsa da arsebul RiobebSi.
7. mzid kedelSi gamoiWras, an Seswordes (gaiTalos) Riobebi arqiteqturuli naxazis zomebis dacviT.
8. arsebuli lenturi saZirkveli amoimtvres saWiroebisamebr wertilovani saZirkvlebis mowyobis adgilebSi.
9. damontaJdes wertilovani saZirkvlebi da liTonis dgarebi proeqtis mixedviT.
10. montaJis damTavrebis Semdeg (liTonis elementebi mWidrod unda ekvrodnen kedlebs) gaekras liTonis bade da Semdeg Seilesos maRali simtkicis qviSa-cementis xsnariT.

SeduRebis nakeris simaRled miRebulia SesaduRebeli elementebis sisqeebidan umciresis toli. SeduRebis samuSaobis warmoeba ganxorcieldes eleqtrodiT Э-42A (ГОСТ 9467-75*).

SeniSvnebi

Casatanebeli detali det-1, Wrili 2-2, Wrili 3-3 ix. furcelze k-3, k-4.

direqtori	m. revaziSvili		damkveTi	stadia	furc.	TariRi	masStabi
pr. avtorebi	m. revaziSvili		Sps "eimbilding"	pr.	k-2	15.02.16	1:200
			arsebuli Senobis rekonstruqcia (miSeneba)q.Tbilisi Temqa X kvartali				
daamuSava	r. mxiTariani			S.p.s. "arq-dizain proeqti" Tbilisi, uznaZis #12 tel: 5 77 474 293			
	d. qardava						
konstruqtori	m. meqvabiSvili						

xedi 2-2
m 1:50

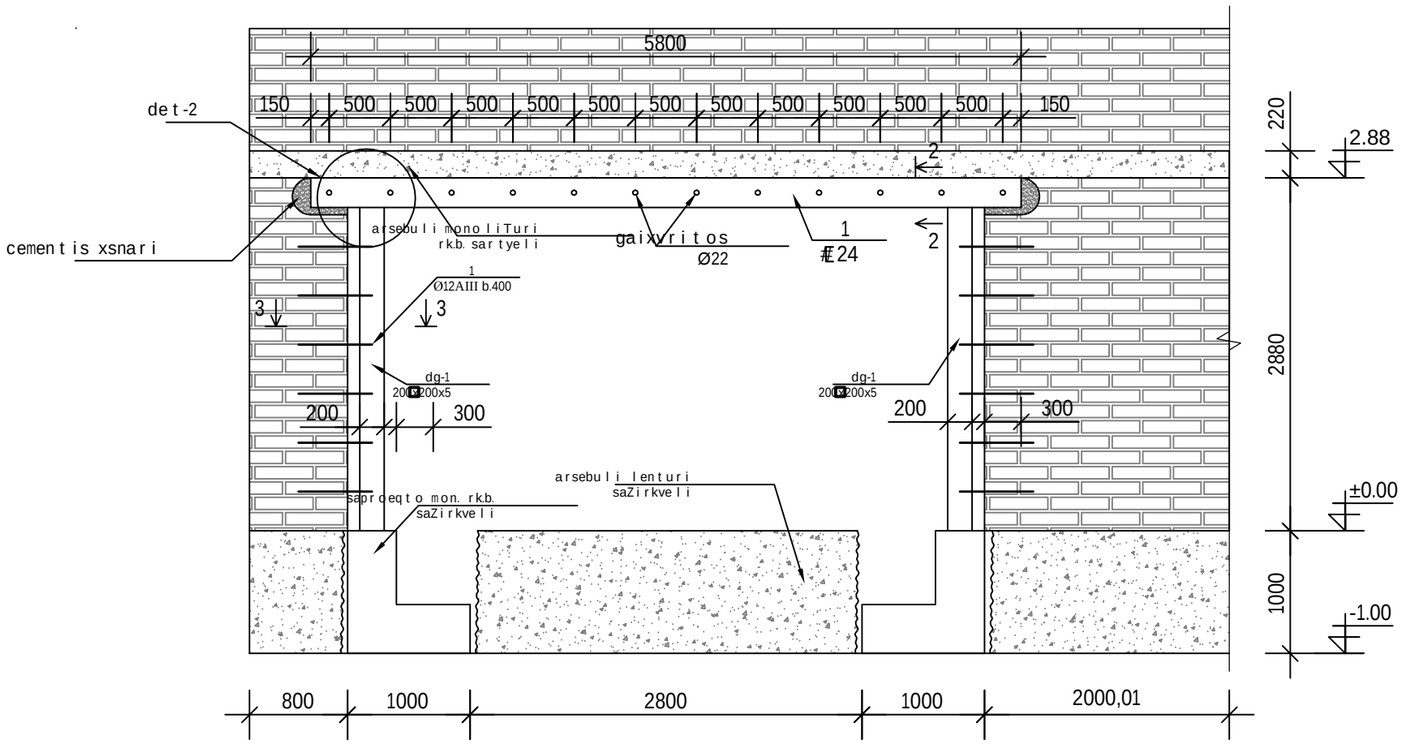

Casatanebeli detali Cd-1
m 1:20

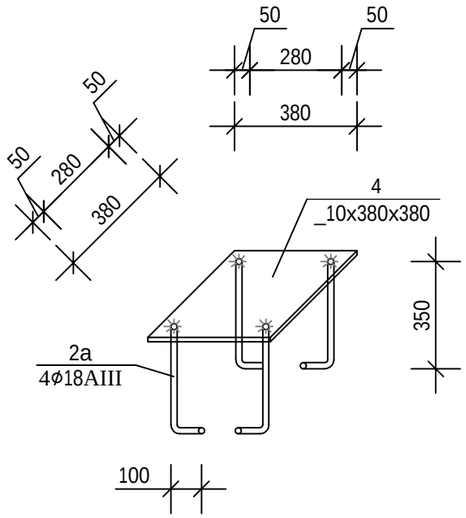

Wrili 2-2
m 1:10

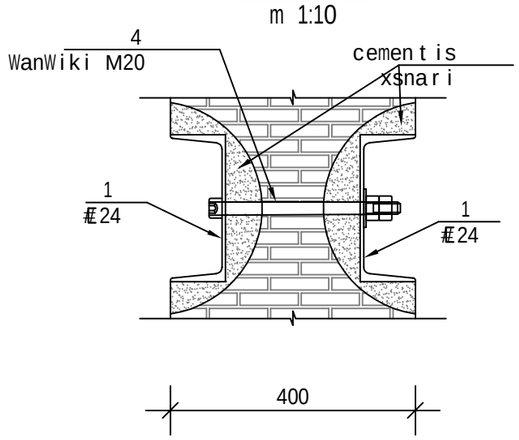

SeniSvnebi

Casatanebeli detali det-2, Wrili 2-2, Wrili 3-3 ix. furcelze k-3, k-4.

direqtori	m. revaziSvili		damkveTi	stadia	furc.	TariRi	masStabi
pr. avtorebi	m. revaziSvili		Sps "eimbilding"	pr.	k-3	15.02.16	1:200
			arsebuli Senobis rekonstruqcia (miSeneba)q.Tbilisi Temqa X kvartali				
daamuSava	r. mxiTariani			S.p.s. "arq-dizain proeqti" Tbilisi, uznaZis #12 tel: 5 77 474 293			
	d. qardava						
konstruqtori	m. meqvabiSvili						

mon. rk.b. wer t i l ovani saZi rkve l i sZ-1
m 1:25

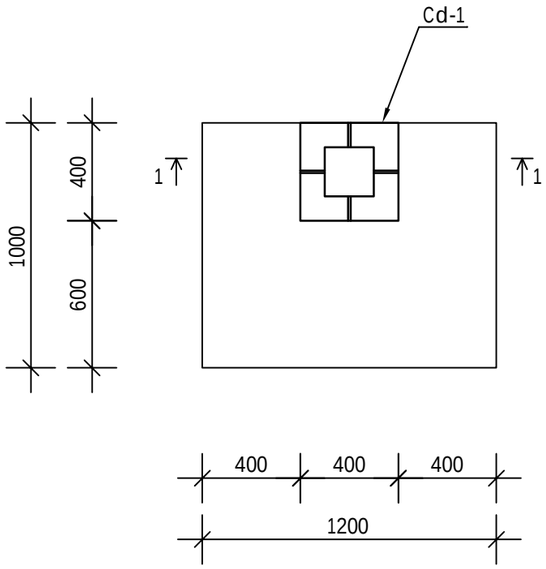

W r i l i 1-1
m 1:25

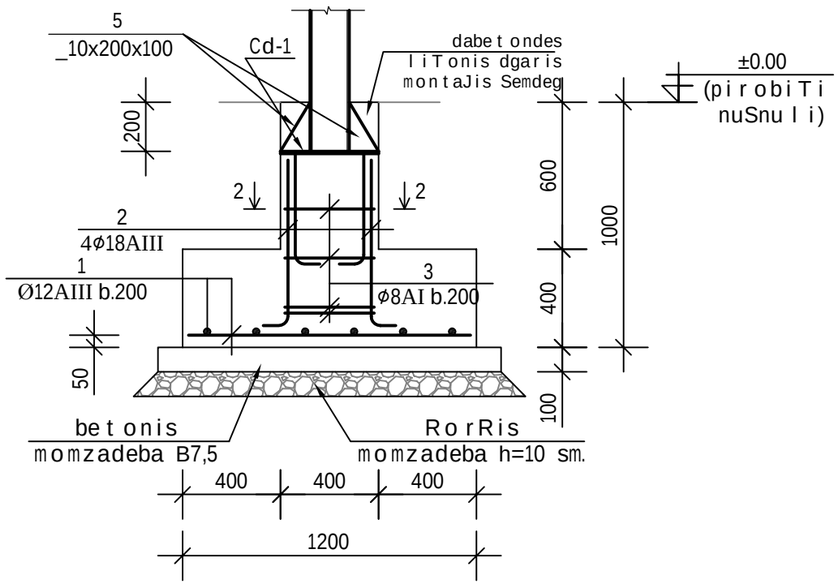

W r i l i 3-3
m 1:25

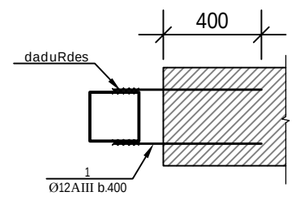

masa l ebis xar j i

l iTonis p r o f i l u r i e l emen t ebi
Sve l e r i #24 L=28.0 gr.m Q=675 kg.
mi l kvadra t i 200X200X5 L=18 gr.m Q=540 kg
fur c l ovani f o l adi -10 Q=40 kg
fur c l ovani f o l adi -8 Q=60 kg
WanWiki M20 n=56c

armatura

ϕ12AIII L=129 gr.m Q=115 kg
ϕ18AIII L=24 gr.m Q=50 kg
ϕ8AI L=39 gr.m Q=20 kg

be t oni

wer t i l ovani saZi rkve l i sZ-1 B20 V=3.6 m3

be t onis momzadeba B7.5 V=1.0 m3

de t a l i det-1
m 1:25

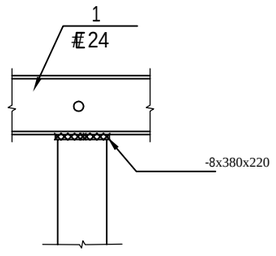

de t a l i det-2
m 1:25

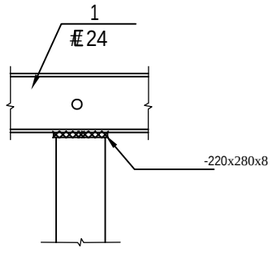

kveTi 2_2
m. 1:25

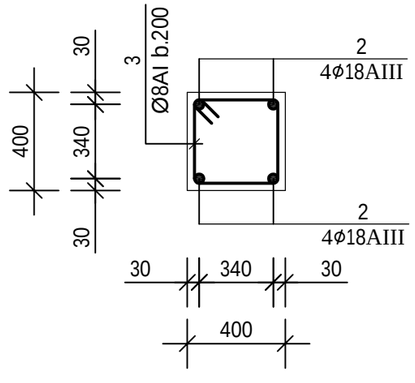

direqtori	m. revaziSvi l i		damkveTi	stadia	furc.	TariRi	masStabi
pr. avtorebi	m. revaziSvi l i		Sps "eim bi l ding"	pr.	k-4	15.02.16	1:200
			arsebu l i Senobis rekonstruqcia (miSeneba)q.Tbi l isi Temqa X kvar t a l i				
daamuSava	r. mxiTariani			S.p.s. "arq-dizain proeqt i" Tbi l isi, uznaZis #12 t e l : 5 77 474 293			
	d. qardava						
konstruqtori	m. meqvabiSvi l i						