საქართველოს იუსტიციის სამინისტრო
საჯარო რეესტრის ეროვნული სააგენტო

# საკადასტრო გეგმა

მიწის ნაკვეთის საკადასტრო კოდი: *01.13.08.010.064*
განცხადების რეგისტრაციის ნომერი*882015519654*
მიწის ნაკვეთის ფართობი: *1126* კვ.მ.
დანიშნულება: *არასასოფლო-სამეურნეო*
მომზადების თარიღი 15.09.15

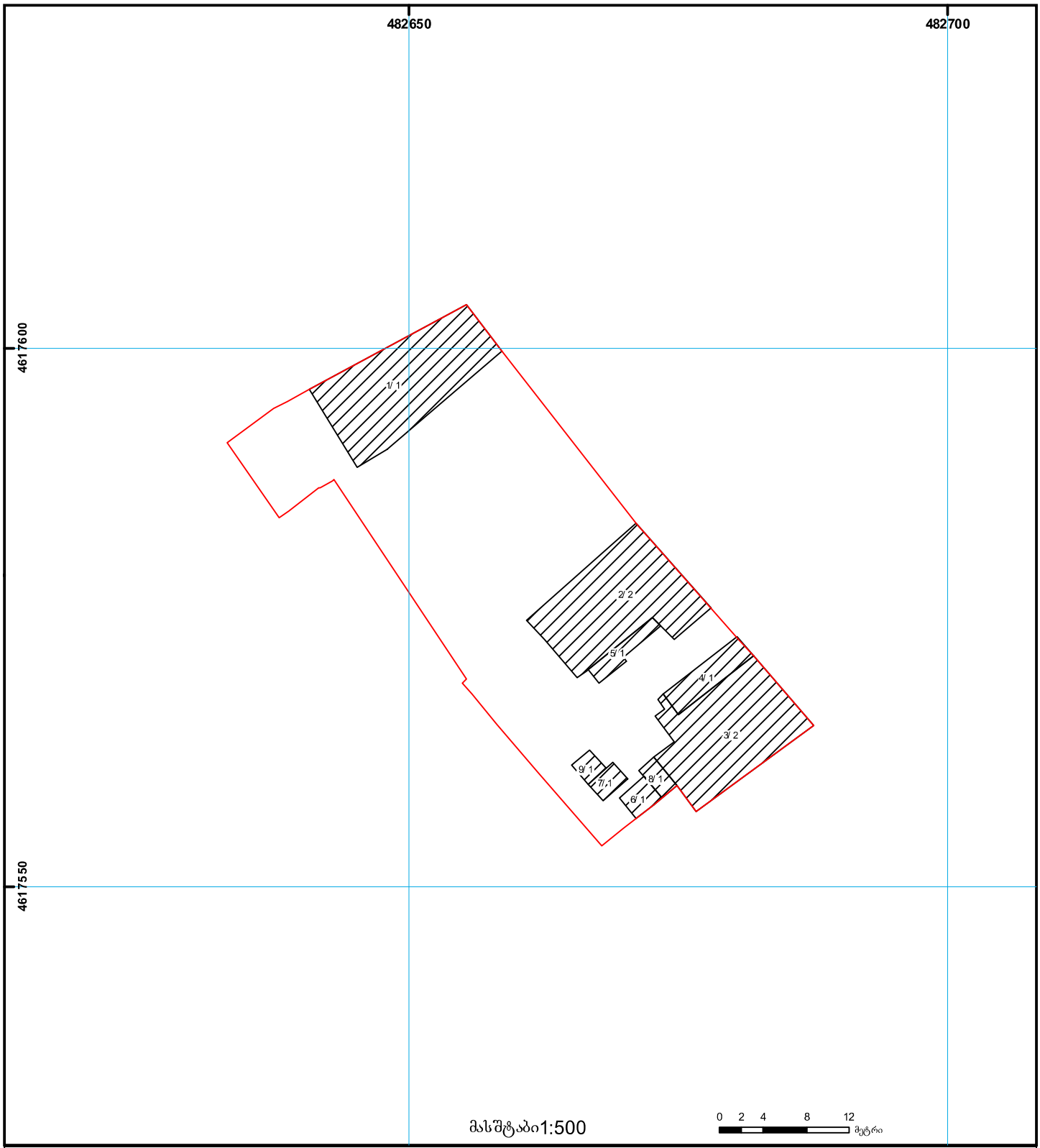


01/2 შენობა-ნაგებობა, პირობითი ნომერი/სართულიანობა
ვალდებულება
ხაზობრივი ნაგებობა
მიწის ნაკვეთის საკადასტრო საზღვარი
მშენებარე ნაგებობა
მიწისქვეშა ნაგებობა
UTM (საერთაშორისო) სისტემის კოორდ.


საჯარო რეესტრის ეროვნული სააგენტო თბილისი 0102 წმ. ნიკოლოზის/ნ. ჩხეიძის ქ. 2 ტელ.: (995 32) 91 04 27; ფაქსი: (995 32) 91 03 41
საჯარო რეესტრის ეროვნული სააგენტო თბილისი დ. აღმაშენებლის გამზ. 89/24 ტელ: (995 32) 94 13 65
www.napr.gov.ge

მიწის (უძრავი ქონების) საკადასტრო კოდი **N 01.13.08.010.064**

# ამონაწერი საჯარო რეესტრიდან

**განცხადების რეგისტრაცია**
**N 882015519654 - 14/09/2015 09:37:06**

**მომზადების თარიღი**
**15/09/2015 14:32:30**

## საკუთრების განყოფილება

| ზონა | სექტორი | კვარტალი | ნაკვეთი |
|---|---|---|---|
| თბილისი | დიდუბე | | |
| **01** | **13** | **08** | **010/064** |

**ნაკვეთის საკუთრების ტიპი:** საკუთრება
**ნაკვეთის დანიშნულება:** არასასოფლო სამეურნეო
**დაზუსტებული ფართობი:** 1126.00 კვ.მ.
ნაკვეთის წინა ნომერი: **01.13.08.010.019; 01.13.08.010.055; 01.13.08.010.056; 01.13.08.010.058;**

**მისამართი: ქალაქი თბილისი , ქუჩა უშანგი ჩხეიძის , N 14 / ქალაქი თბილისი , ქუჩა უ.ჩხეიძე , N 16 / ქალაქი თბილისი , უშ. ჩხეიძის ქ. N 12 / ქალაქი თბილისი , ჩხეიძის ქუჩა N12-ის მიმდ. ტერიტორია**

## მესაკუთრის განყოფილება

**განცხადების რეგისტრაცია : ნომერი 882014705679 , თარიღი 29/12/2014 10:23:29**
**უფლების რეგისტრაცია: თარიღი 06/01/2015**

**უფლების დამადასტურებელი დოკუმენტი:**

- ხელშეკრულება უძრავი ქონების ნასყიდობის და ურთიერთვალდებულებათა შესახებ , დამოწმების თარიღი:29/12/2014 , საქართველოს იუსტიციის სამინისტროს საჯარო რეესტრის ეროვნული სააგენტო
- ხელშეკრულება უძრავი ქონების ნასყიდობის და ურთიერთვალდებულებაძა შესახებ , დამოწმების თარიღი:29/12/2014 , საქართველოს იუსტიციის სამინისტროს საჯარო რეესტრის ეროვნული სააგენტო
- ხელშეკრულება უძრავი ქონების ნასყიდობისა ურთიერთვალდებულებათა შესახებ , საქართველოს იუსტიციის სამინისტროს საჯარო რეესტრის ეროვნული სააგენტო , დამოწმების თარიღი:29/12/2014
- ხელშეკრულება უძრავი ქონების ნასყიდობისა და ურთიერთვალდებულებათა შესახებ , დამოწმების თარიღი:29/12/2014 , საქართველოს იუსტიციის სამინისტრო საჯარო რეესტრის ეროვნული სააგენტო

**მესაკუთრეები:**
**შპს "ბელი"** , ID ნომერი:405068439

**მესაკუთრე:**
**შპს "ბელი"**

**აღწერა:**

## იპოთეკა

**საგადასახადო გირავნობა:**

**რეგისტრირებული არ არის**

## ვალდებულება

| | |
|---|---|
| **განცხადების რეგისტრაცია ნომერი 882014705679 თარიღი 29/12/2014 10:23:29**<br><br>**უფლების რეგისტრაცია: თარიღი 06/01/2015** | **გამყიდველი:** **მარინე ჭელიძე** P/N: 01005011071;<br>**მყიდველი:** **შპს "ბელი"** 405068439;<br>საგანი:მიწის ნაკვეთი ფართით 426 კვ.მ.;<br>მხარეები ითვალისწინებენ ხელშეკრულებით ნაკისრ ვალდებულებებს. მყიდველს არ აქვს უფლება გამყიდველის თანხმობის გარეშემოახდინოს მიწის ნაკვეთის გასხვისება ან უფლებრივად სხვაგვარად დატვირთვა საცხოვრებელი სახლის ნულოვან ნიშნულამდე აშენებამდე;<br><br>**ხელშეკრულება უძრავი ქონების ნასყიდობის და ურთიერთვალდებლებებათა შესახებ , დამოწმების თარიღი:29/12/2014 , საქართველოს იუსტიციის სამინისტროს საჯარო რეესტრის ეროვნული სააგენტო ,** |
| **განცხადების რეგისტრაცია ნომერი 882014699188 თარიღი 25/12/2014 10:09:28**<br><br>**უფლების რეგისტრაცია: თარიღი 30/12/2014** | **გამყიდველი:** **ირაკლი შარაშენიძე** P/N: 01011034857; **მიხეილი ხოგენაშვილი** P/N: 01030036044; **ნათელა შარაშენიძე** P/N: 35001031032; **თინათინ შარაშენიძე** P/N: 35001036194; **თეიმურაზ ონიანი** P/N: 01005012432; **ლაშა შარაშენიძე** P/N: 79 08 522049; **თამარ ონიანი** P/N: 01005012621; **კახა ონიანი** P/N: 01030032350;<br>**მყიდველი:** **შპს "ბელი"** 405068439;<br>საგანი:მიწის ნაკვეთი ფართით 317.00 კვ.მ. და მასზე მდებარე შენობა-ნაგებობანი;<br>ხელშეკრულებით გათვალისწინებული ნაკისრი ვალდებულების შესრულების პირობით;<br><br>**ხელშეკრულება უძრავი ქონების ნასყიდობისა და ურთიერთვალდებულებათა შესახებ , დამოწმების თარიღი:29/12/2014 , საქართველოს იუსტიციის სამინისტრო საჯარო რეესტრის ეროვნული სააგენტო,** |
| **განცხადების რეგისტრაცია ნომერი 882014708205 თარიღი 29/12/2014 16:37:35**<br><br>**უფლების რეგისტრაცია: თარიღი 06/01/2015** | **გამყიდველი:** **თეიმურაზ დეკანოსიძე** P/N: 01005010225;<br>**მყიდველი:** **შპს "ბელი"** 405068439;<br>საგანი:დაზუსტებული ფართობი: 186.00 კვ.მ. და შენობა-ნაგებობი N1, N2 ;<br>მხარეები თანხმდებიან შემდეგზე ა) მყიდველს არ აქვს უფლება გამყიდველის თანხმობის გარეშემოახდინოს მიწის ნაკვეთის გასხვისება ან უფლებრივად სხვაგვარად დატვირთვა საცხოვრებელი სახლის ნულოვან ნიშნულამდე აშენებამდე; ბ) მხარეები ითვალისწინებენ ხელშეკრულებით ნაკისრ სხვა ვალდებულებებს;<br><br>**ხელშეკრულება უძრავი ქონების ნასყიდობისა ურთიერთვალდებულებათა შესახებ , საქართველოს იუსტიციის სამინისტროს საჯარო რეესტრის ეროვნული სააგენტო , დამოწმების თარიღი:29/12/2014 ,** |
| **განცხადების რეგისტრაცია ნომერი 882014706005 თარიღი 29/12/2014 11:19:47**<br><br>**უფლების რეგისტრაცია: თარიღი 06/01/2015** | **გამყიდველი:** **დალი მეძველია** P/N: 01005002768;<br>**მყიდველი:** **შპს "ბელი"** 405068439;<br>საგანი:მიწის ნაკვეთის დაზუსტებული ფართობი: 197.00 კვ.მ. მასზე მდგომი შენობა-ნაგებობ(ებ)ით;<br>მყიდველს არ აქვს უფლება გამყიდველის თანხმობის გარეშე მოახდინოს მიწის ნაკვეთის გასხვისება ან უფლებრივად სხვაგვარად დატვირთვა საცხოვრებელი სახლის ნულოვან ნიშნულამდე აშენებამდე, აგრეთვე, მხარეები ვალდებულნი არიან შეასრულონ ხელშეკრულებით გათვალისწინებული პირობები.;<br><br>**ხელშეკრულება უძრავი ქონების ნასყიდობისა და ურთიერთვალდებულებათა შესახებ, დამოწმების თარიღი29/12/2014, სსიპ საქართველოს იუსტიციის სამინისტრო საჯარო რეესტრის ეროვნული სააგენტო** |

**ყადაღა/აკრძალვა:**

**რეგისტრირებული არ არის**

**მოვალეთა რეესტრი:**

**რეგისტრირებული არ არის**

"ფიზიკური პირის მიერ 2 წლამდე ვადით საკუთრებაში არსებული მატერიალური აქტივის რეალიზაციისას, აგრეთვე საგადასახადო წლის განმავლობაში 1000 ლარის ან მეტი ღირებულების ქონების საჩუქრად მიღებისას საშემოსავლო გადასახადი გადახდას ექვემდებარება საანგარიშო წლის მომდევნო წლის 1 აპრილამდე, რის შესახებაც აღნიშნული ფიზიკური პირი იმავე ვადაში წარუდგენს დეკლარაციას საგადასახადო ორგანოს. აღნიშნული ვალდებულების შეუსრულებლობა წარმოადგენს საგადასახადო სამართალდარღვევას, რაც იწვევს პასუხისმგებლობას საქართველოს საგადასახადო კოდექსის XVIII თავის მიხედვით."

- დოკუმენტის ნამდვილობის გადამოწმება შესაძლებელია საჯარო რეესტრის ეროვნული სააგენტოს ოფიციალურ ვებ–გვერდზე www. napr.gov.ge;
- ამონაწერის მიღება შესაძლებელია ვებ–გვერდზე www. napr.gov.ge, ნებისმიერ ტერიტორიულ სარეგისტრაციო სამსახურში, იუსტიციის სახლებსა და სააგენტოს ავტორიზებულ პირებთან;
- ამონაწერში ტექნიკური ხარვეზის აღმოჩენის შემთხვევაში დაგვიკავშირდით: 2 405405 ან პირადად შეავსეთ განაცხადი ვებ–გვერდზე;
- კონსულტაციის მიღება შესაძლებელია იუსტიციის სახლის ცხელ ხაზზე 2 405405;
- საჯარო რეესტრის თანამშრომელთა მხრიდან უკანონო ქმედების შემთხვევაში დაგვიკავშირდით ცხელ ხაზზე: 08 009 009 09
- თქვენთვის საინტერესო ნებისმიერ საკითხთან დაკავშირებით მოგვწერეთ ელ-ფოსტით: info@napr.gov.ge


12




2015.10.23 14:49


2015.10.23 14:47


2015.10.23 14:50


2015.10.23 14:50


2015.10.23 14:49


2015.10.23 14:47


2015.10.23 14:51

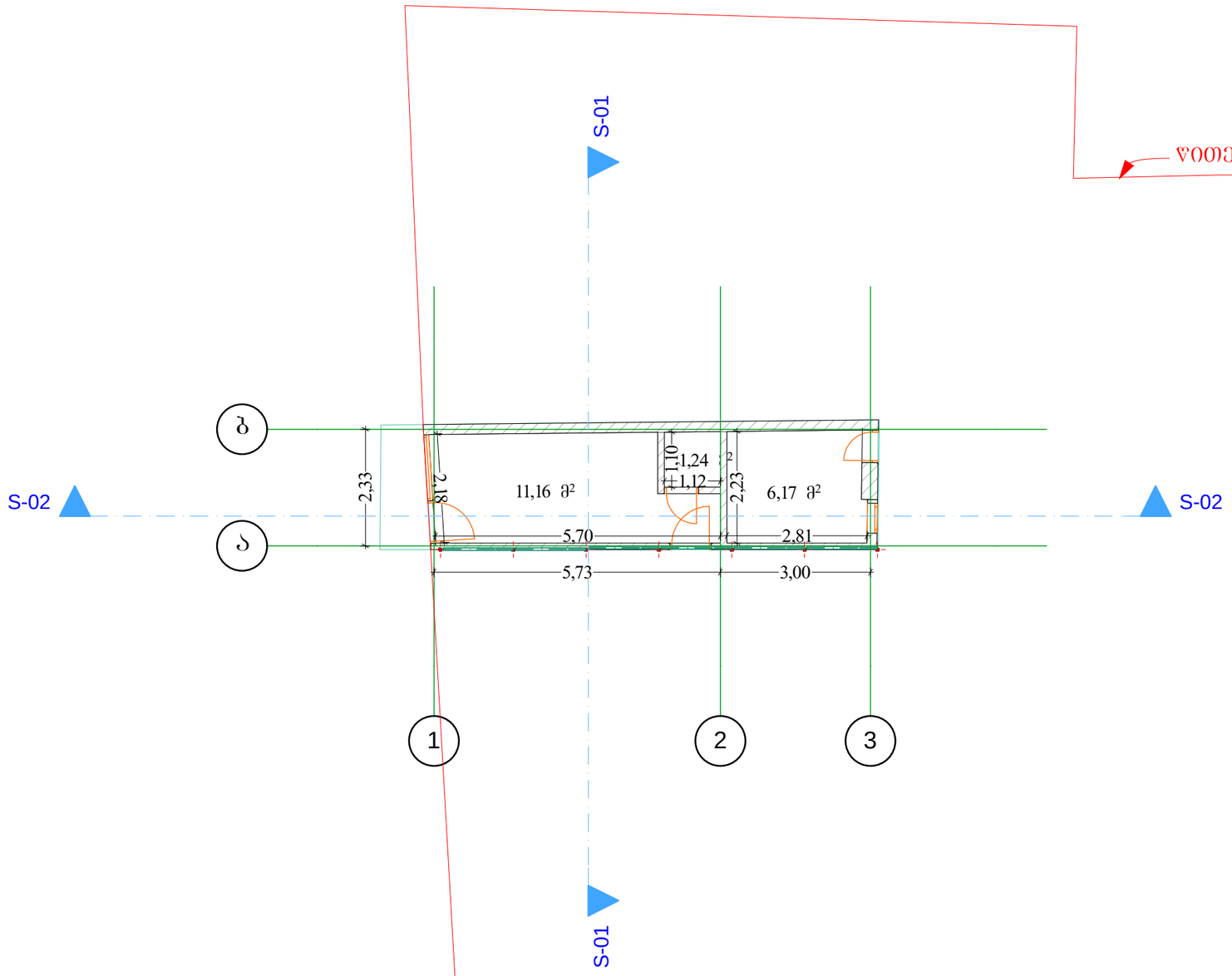


| შპს „კოლხა-07” | | | ქ. თბილისი, ქუჩა უჩხეიძის №12; №14; და №16-ში არსებული შენობების დემონტაჟი | |
|---|---|---|---|---|
| **თანამდებობა** | **გვარი** | **ხელმ.** | **აზომვითი ნახაზი** | **2015წ.** |
| დირექტორი | თ. ბარათურია | | | |
| | | | | |
| შეასრულა | ა. მაისაშვილი | | **სართულის გეგმა** | **სტად.** **ფურც.** **რაოდ.** |
| | | | | |
| | | | | |

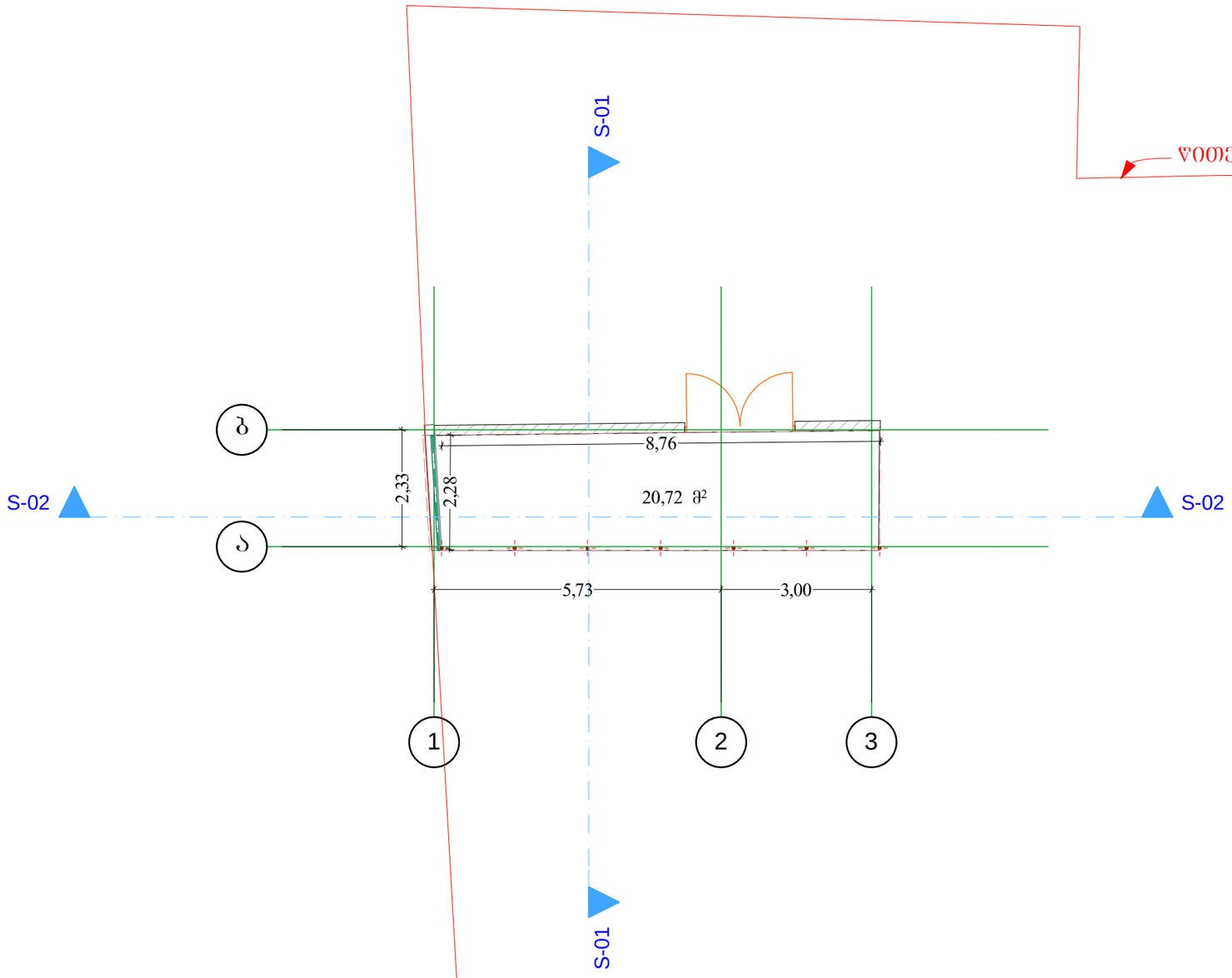


| შპს „კოლხა-07” | | | ქ. თბილისი, ქუჩა უჩხეიძის №12; №14; და №16-ში არსებული შენობების დემონტაჟი | | | |
|---|---|---|---|---|---|---|
| თანამდებობა | გვარი | ხელმ. | აზომვითი ნახაზი | | | |
| დირექტორი | თ. ბარათურია | | | | | |
| შეასრულა | ა. მაისაშვილი | | სართულის გეგმა | სტად. | ფურც. | რაოდ. |
| | | | | | | |

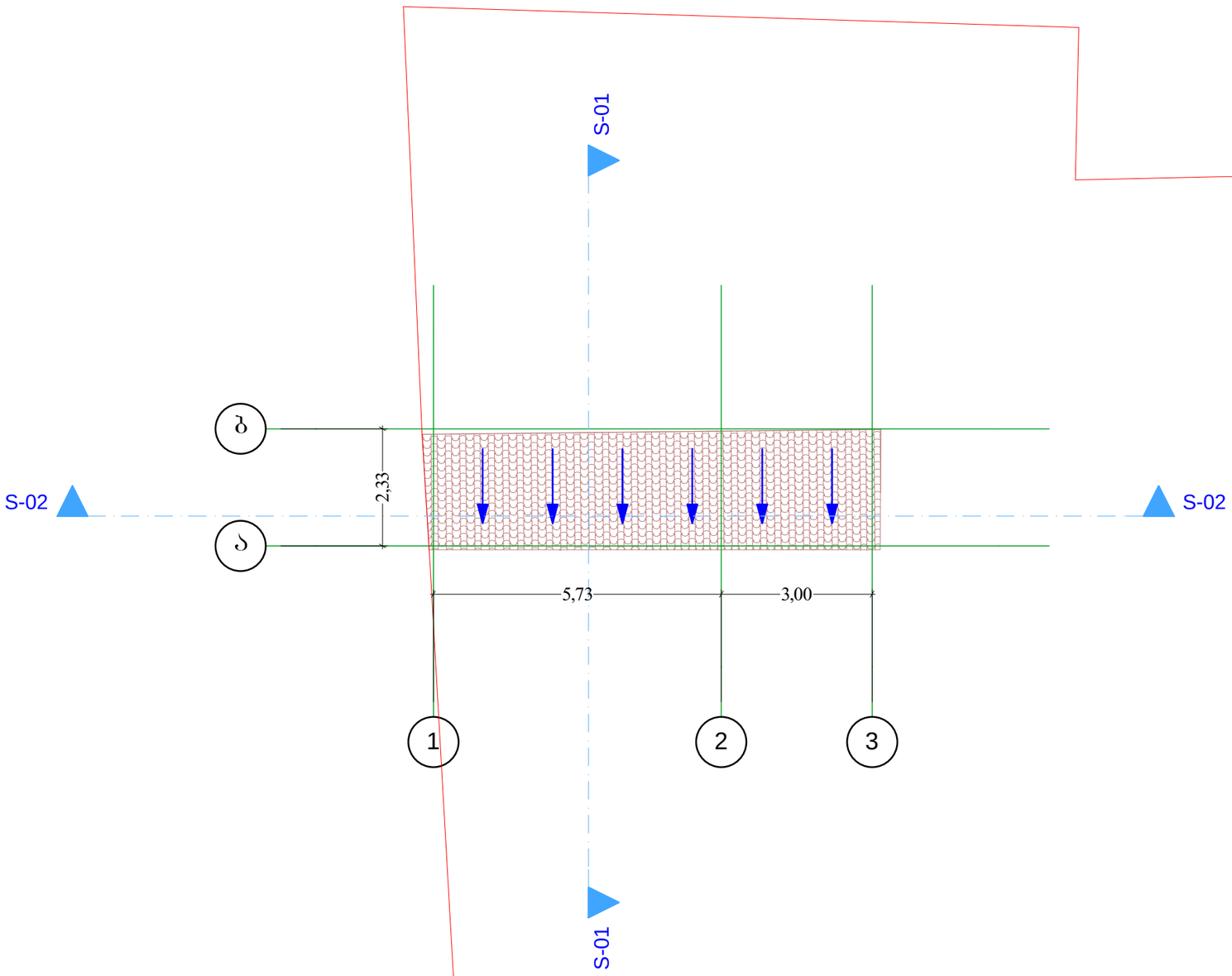


| შპს „კოლხა-07” | | | ქ. თბილისი, ქუჩა უჩხეიძის №12; №14; და №16-ში არსებული შენობების დემონტაჟი | | | |
|---|---|---|---|---|---|---|
| თანამდებობა | გვარი | ხელმ. | აზომვითი ნახაზი | | | |
| დირექტორი | თ. ბარათურია | | | | | |
| შეასრულა | ა. მაისაშვილი | | გადახურვის გეგმა | სტად. | ფურც. | რაოდ. |

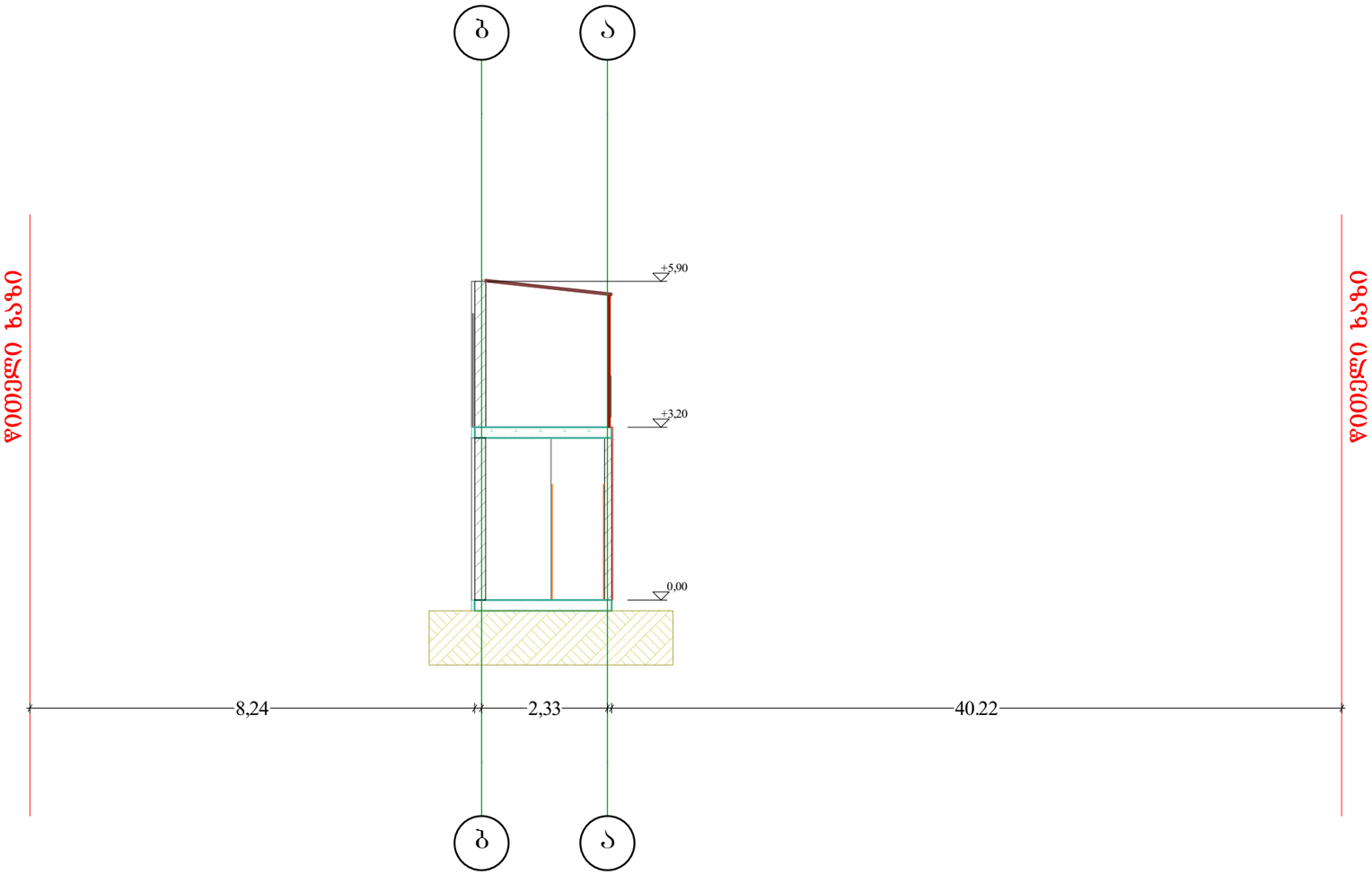


| | | | |
|---|---|---|---|
| **შპს „კოლხა-07”** | | | ქ. თბილისი, ქუჩა უჩხეიძის №12; №14; და №16-ში არსებული შენობების დემონტაჟი |
| **თანამდებობა** | **გვარი** | **ხელმ.** | **აზომვითი ნახაზი** |
| დირექტორი | თ. ბარათურია | | |
| შესრულა | ა. მაისაშვილი | | **ჭრილი ბ-ა** |
| | | | **სტად.** **ფურც.** **რაოდ.** |

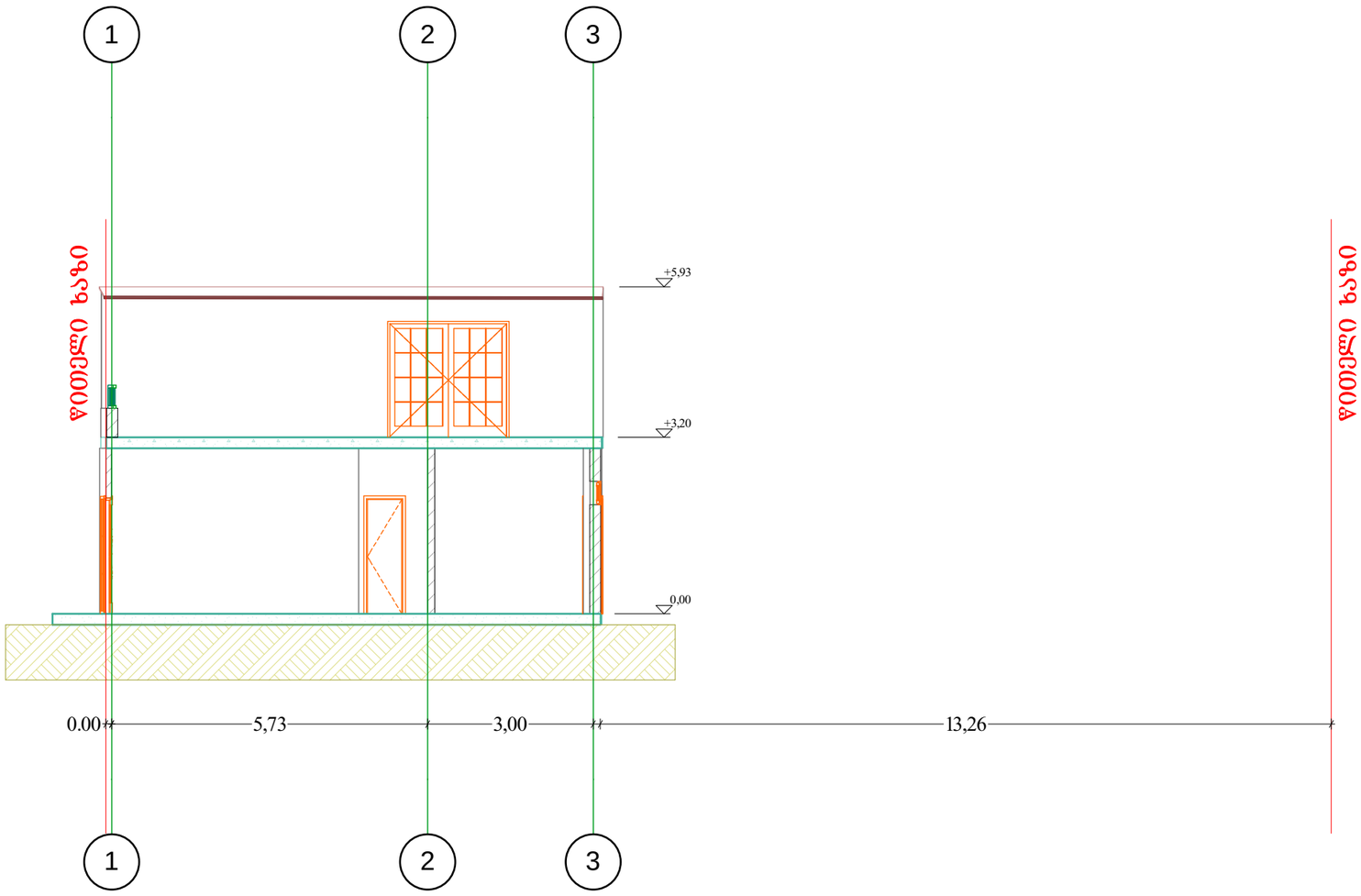


| | | | |
|---|---|---|---|
| შპს „კოლხა-07” | | | ქ. თბილისი, ქუჩა უ.ჩხეიძის №12; №14; და №16-ში არსებული შენობების დემონტაჟი |
| თანამდებობა | გვარი | ხელმ. | აზომვითი ნახაზი |
| დირექტორი | თ. ბარათურია | | |
| შეასრულა | ა. მაისაშვილი | | ჭრილი 1-3 ღერძებში |

| სტად. | ფურც. | რაოდ. |
|---|---|---|
| | | |

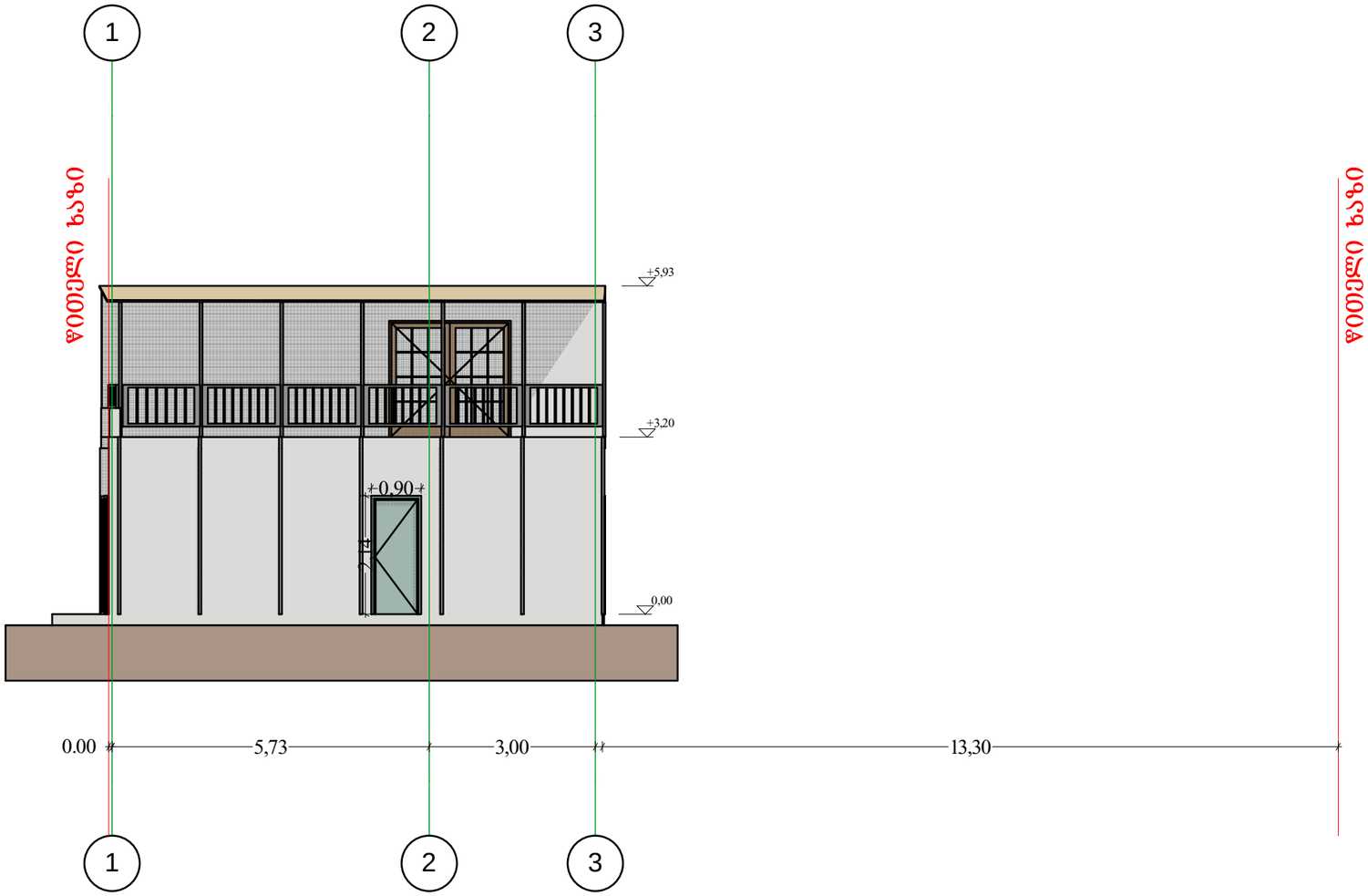


| შპს „კოლხა-07” | | | ქ. თბილისი, ქუჩა უჩხეიძის №12; №14; და №16-ში არსებული შენობების დემონტაჟი | | |
|---|---|---|---|---|---|
| თანამდებობა | გვარი | ხელმ. | აზომვითი ნახაზი | | |
| დირექტორი | თ. ბარათურია | | | | |
| | | | | | |
| შეასრულა | ა. მაისაშვილი | | ფასადი 1-3 ღერძებში | | |
| | | | | სტად. | ფურც. | რაოდ. |
| | | | | | | |

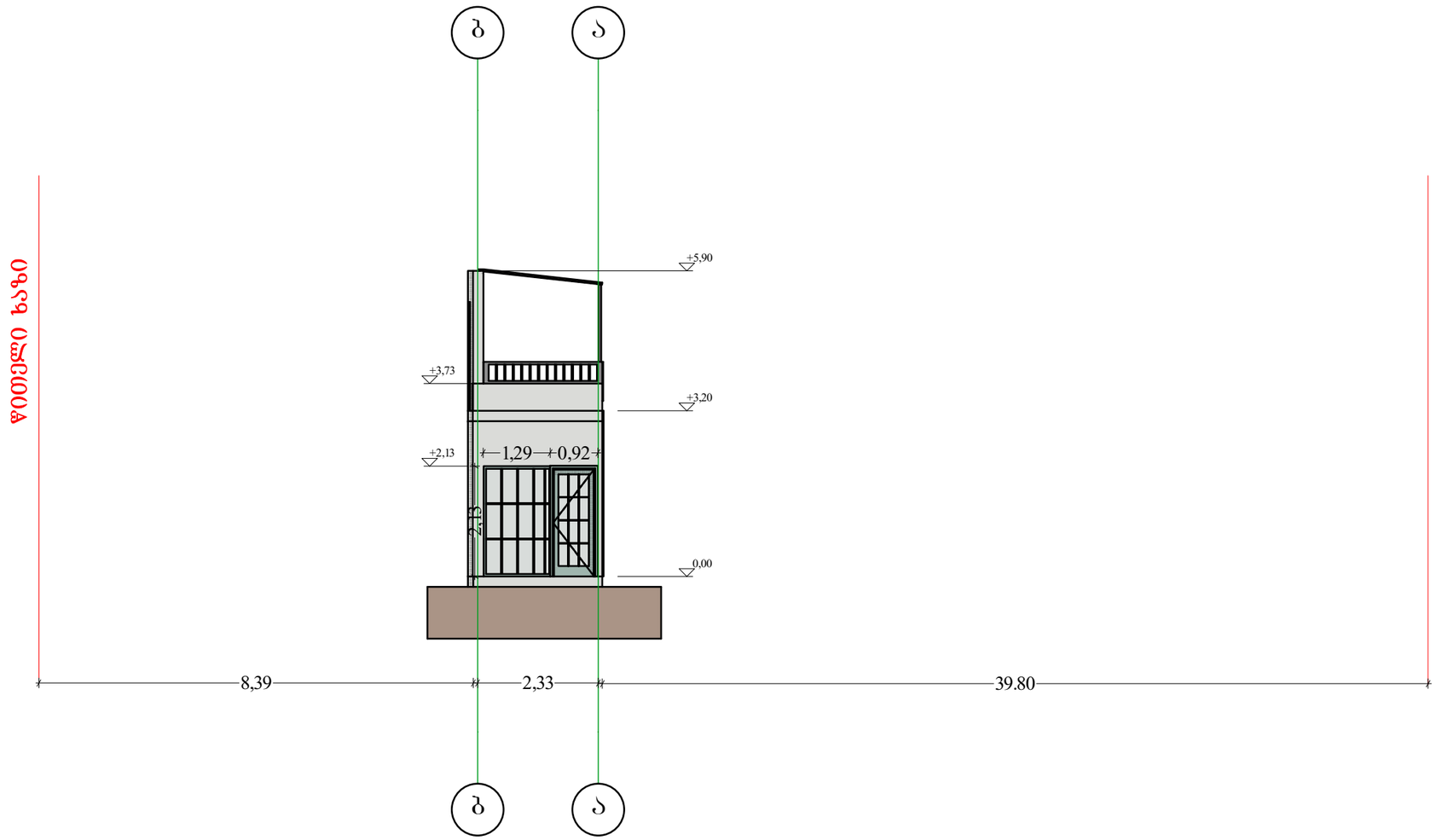


| შპს „კოლხა-07” | | | ქ. თბილისი, ქუჩა უ.ჩხეიძის №12; №14; და №16-ში არსებული შენობების დემონტაჟი | | | |
|---|---|---|---|---|---|---|
| თანამდებობა | გვარი | ხელმ. | აზომვითი ნახაზი | | | |
| დირექტორი | თ. ბარათურია | | | | | |
| | | | | | | |
| შეასრულა | ა. მაისაშვილი | | ფასადი ბ-ა ღერძებში | სტად. | ფურც. | რაოდ. |
| | | | | | | |
| | | | | | | |

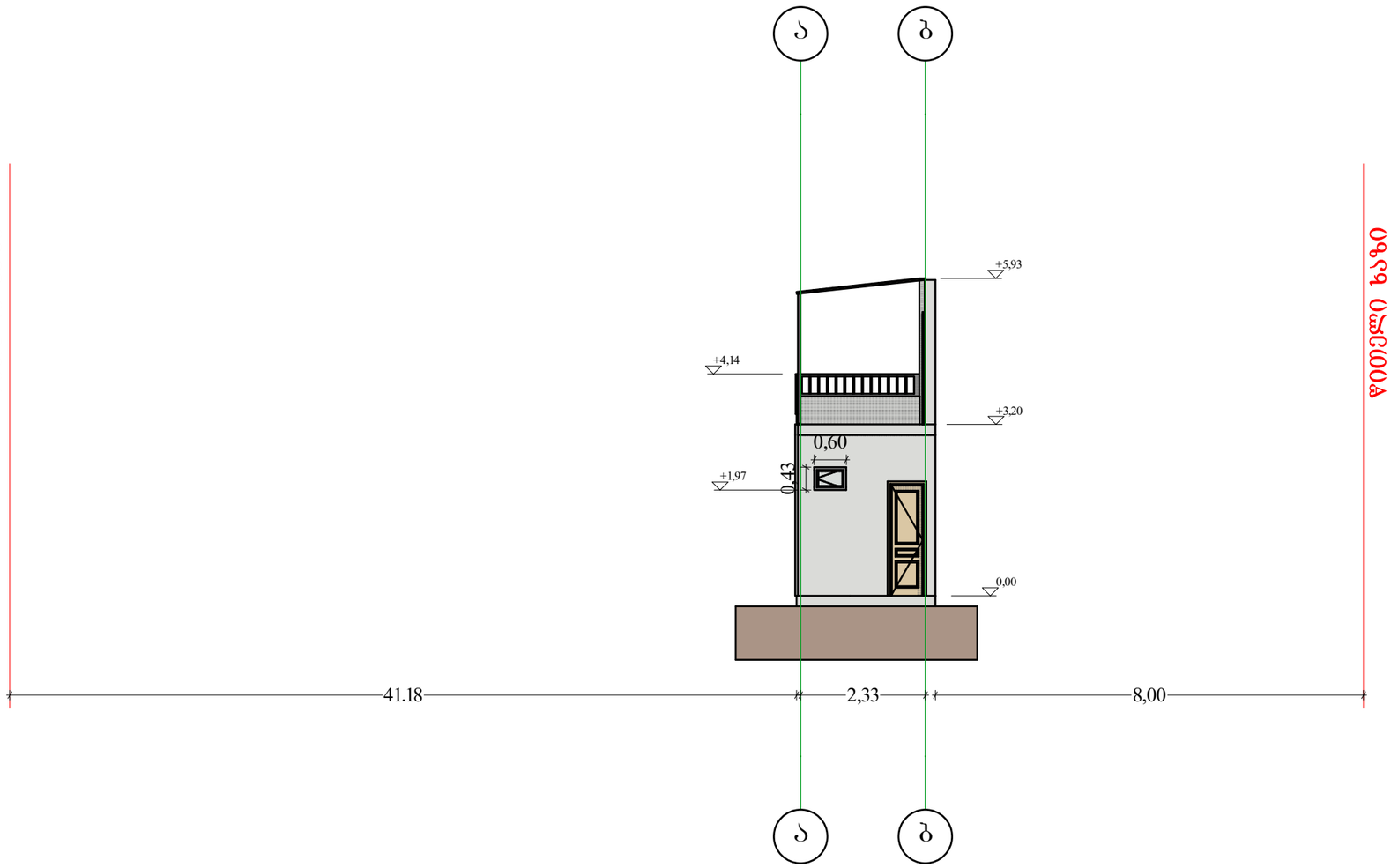


| | | | | |
|---|---|---|---|---|
| **შპს „კოლხა-07”** | | | ქ. თბილისი, ქუჩა უ.ჩხეიძის №12; №14; და №16-ში არსებული შენობების დემონტაჟი | |
| **თანამდებობა** | **გვარი** | **ხელმ.** | **აზომვითი ნახაზი** | |
| დირექტორი | თ. ბარათურია | | | |
| შეასრულა | ა. მაისაშვილი | | **ფასადი ა-ბ ღერძებში** | **სტად.** **ფურც.** **რაოდ.** |

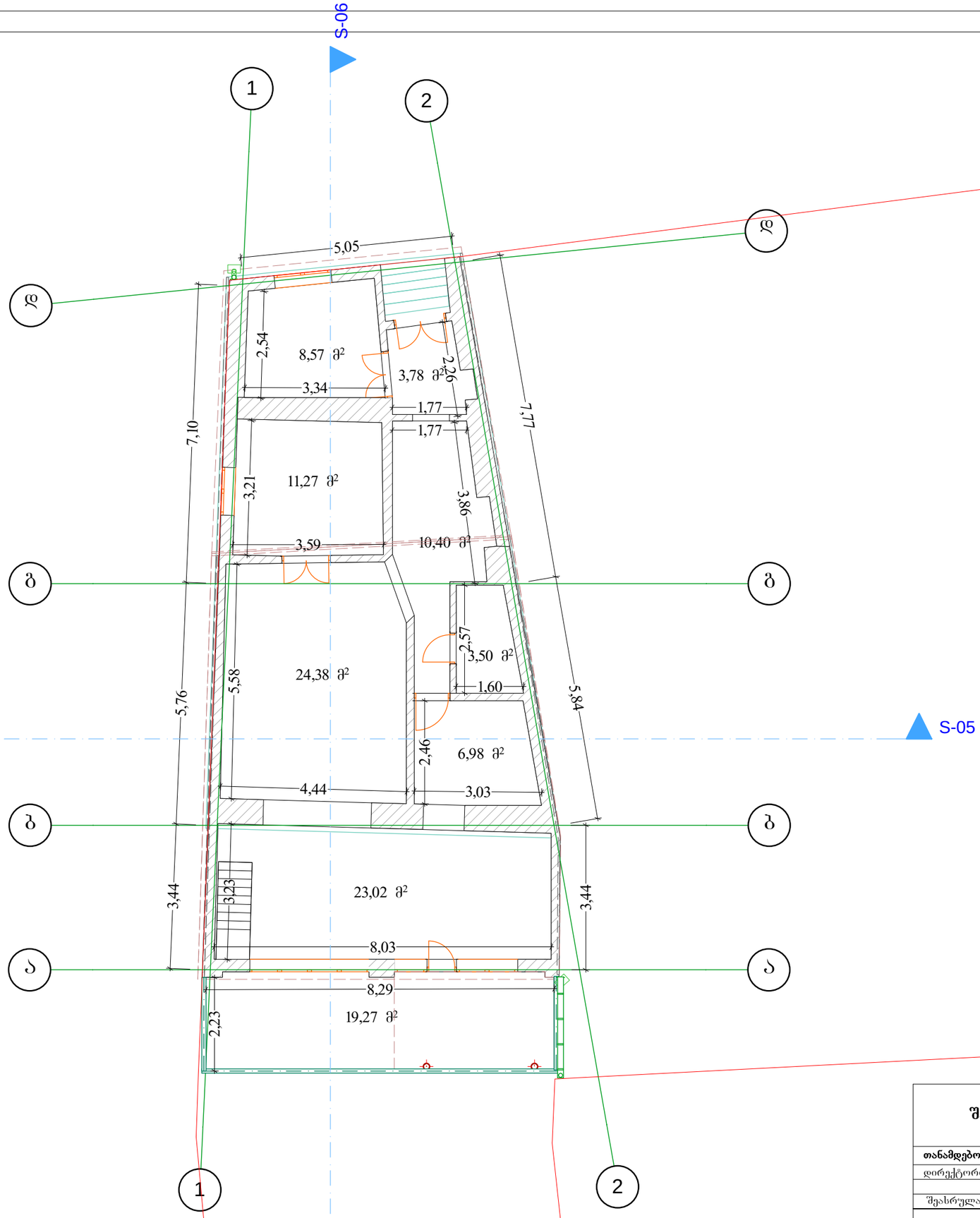


| | | | | |
|---|---|---|---|---|
| შპს „კოლხა-07” | | | ქ. თბილისი, ქუჩა უ.ჩხეიძის №12; №14; და №16-ში არსებული შენობების დემონტაჟი | |
| თანამდებობა | გვარი | ხელმ. | აზომვითი ნახაზი | 2015წ. |
| დირექტორი | თ. ბარათურია | | | |
| შეასრულა | ა. მაისაშვილი | | სართულის გეგმა | სტად. ფურც. რაოდ. |

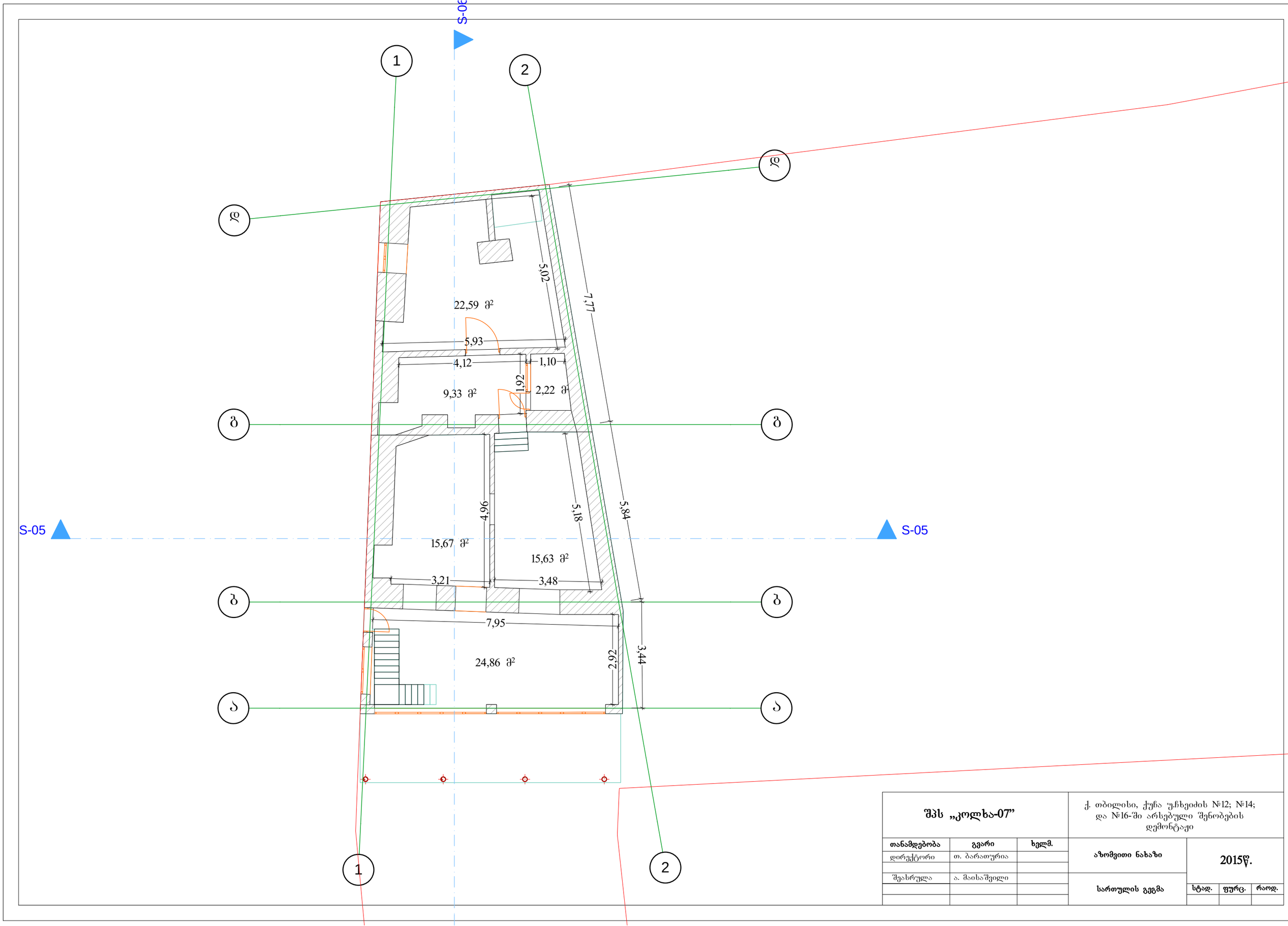


| | | | |
|---|---|---|---|
| შპს „კოლხა-07” | | | ქ. თბილისი, ქუჩა უჩხეიძის №12; №14; და №16-ში არსებული შენობების დემონტაჟი |
| თანამდებობა | გვარი | ხელმ. | |
| დირექტორი | თ. ბარათურია | | აზომვითი ნახაზი |
| შეასრულა | ა. მაისაშვილი | | სართულის გეგმა |
| | | | 2015წ. |
| | | | სტად. / ფურც. / რაოდ. |

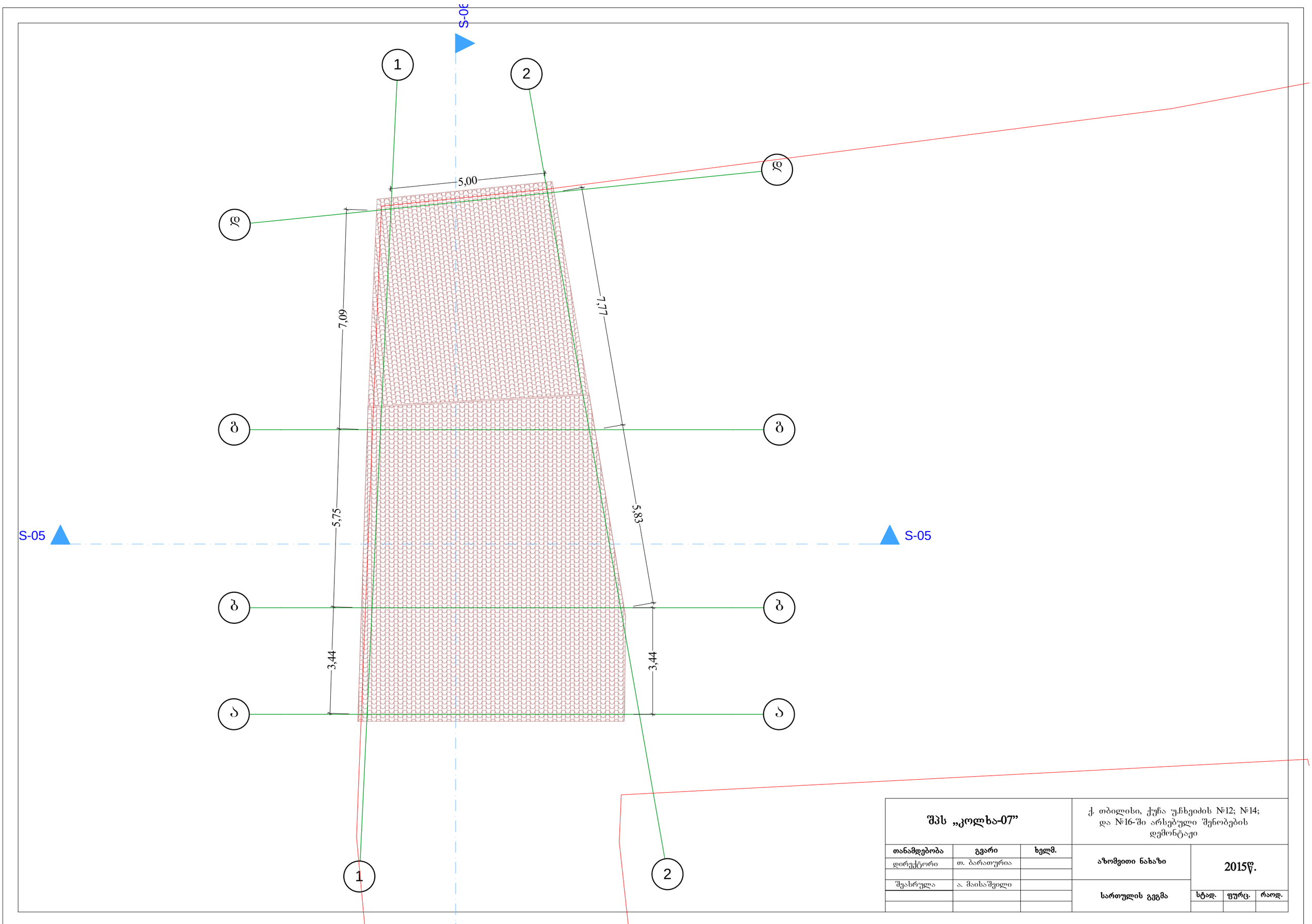


| | | | | |
|---|---|---|---|---|
| შპს „კოლხა-07” | | | ქ. თბილისი, ქუჩა უჩხეიძის №12; №14; და №16-ში არსებული შენობების დემონტაჟი | |
| თანამდებობა | გვარი | ხელმ. | აზომვითი ნახაზი | 2015წ. |
| დირექტორი | თ. ბარათურია | | | |
| შესრულა | ა. მაისაშვილი | | სართულის გეგმა | სტად. ფურც. რაოდ. |

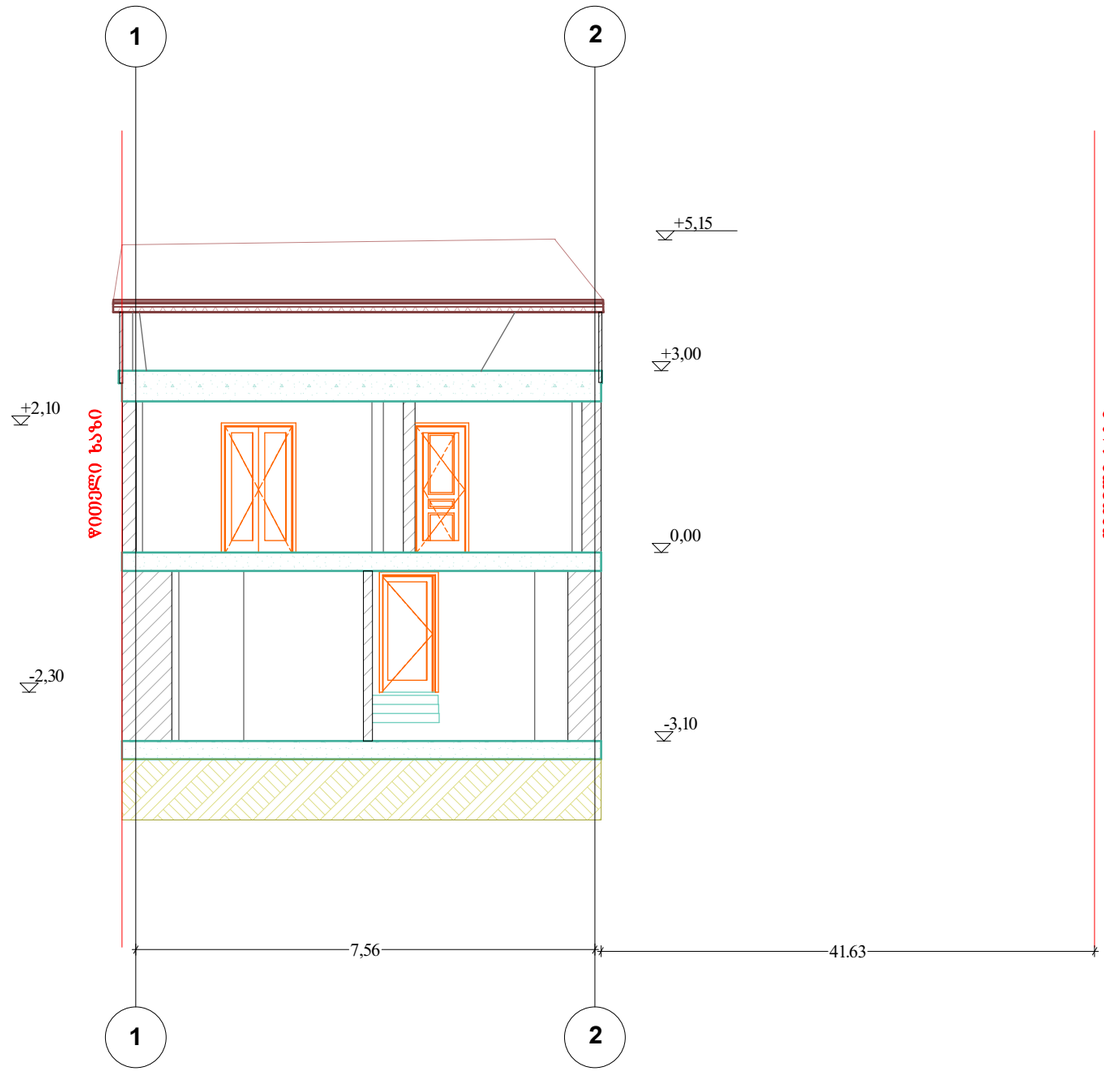


| | | | | |
|---|---|---|---|---|
| შპს „კოლხა-07” | | | ქ. თბილისი, ქუჩა უ.ჩხეიძის №12; №14; და №16-ში არსებული შენობების დემონტაჟი | |
| თანამდებობა | გვარი | ხელმ. | აზომვითი ნახაზი | 2015წ. |
| დირექტორი | თ. ბარათურია | | | |
| შეასრულა | ა. მაისაშვილი | | ჭრილი 1-1 | სტად. / ფურც. / რაოდ. |

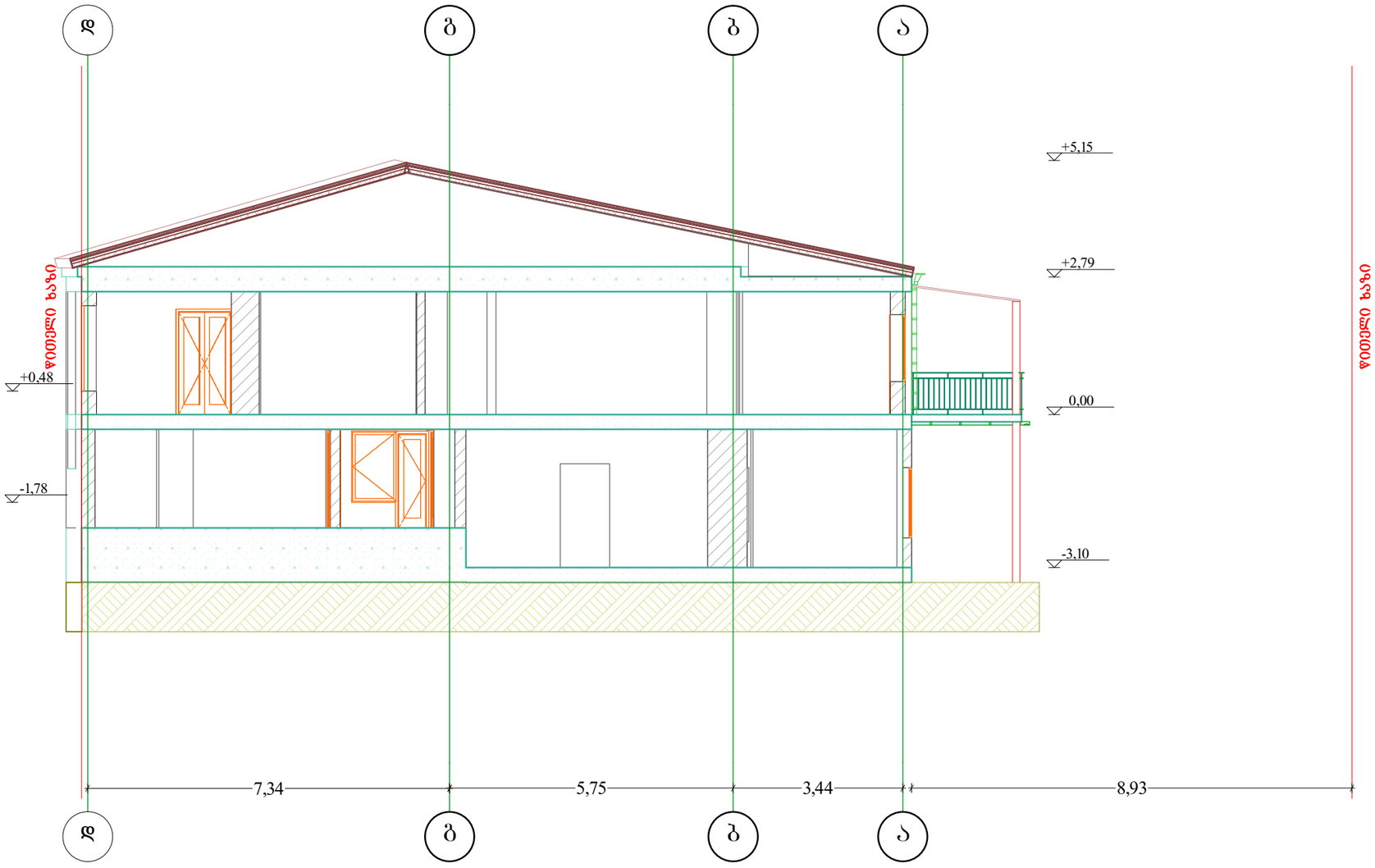


| | | | | |
|---|---|---|---|---|
| შპს „კოლხა-07” | | | ქ. თბილისი, ქუჩა უჩხეიძის №12; №14; და №16-ში არსებული შენობების დემონტაჟი | |
| თანამდებობა | გვარი | ხელმ. | აზომვითი ნახაზი | 2015წ. |
| დირექტორი | თ. ბარათურია | | | |
| შეასრულა | ა. მაისაშვილი | | ჭრილი 2-2 | სტად. / ფურც. / რაოდ. |

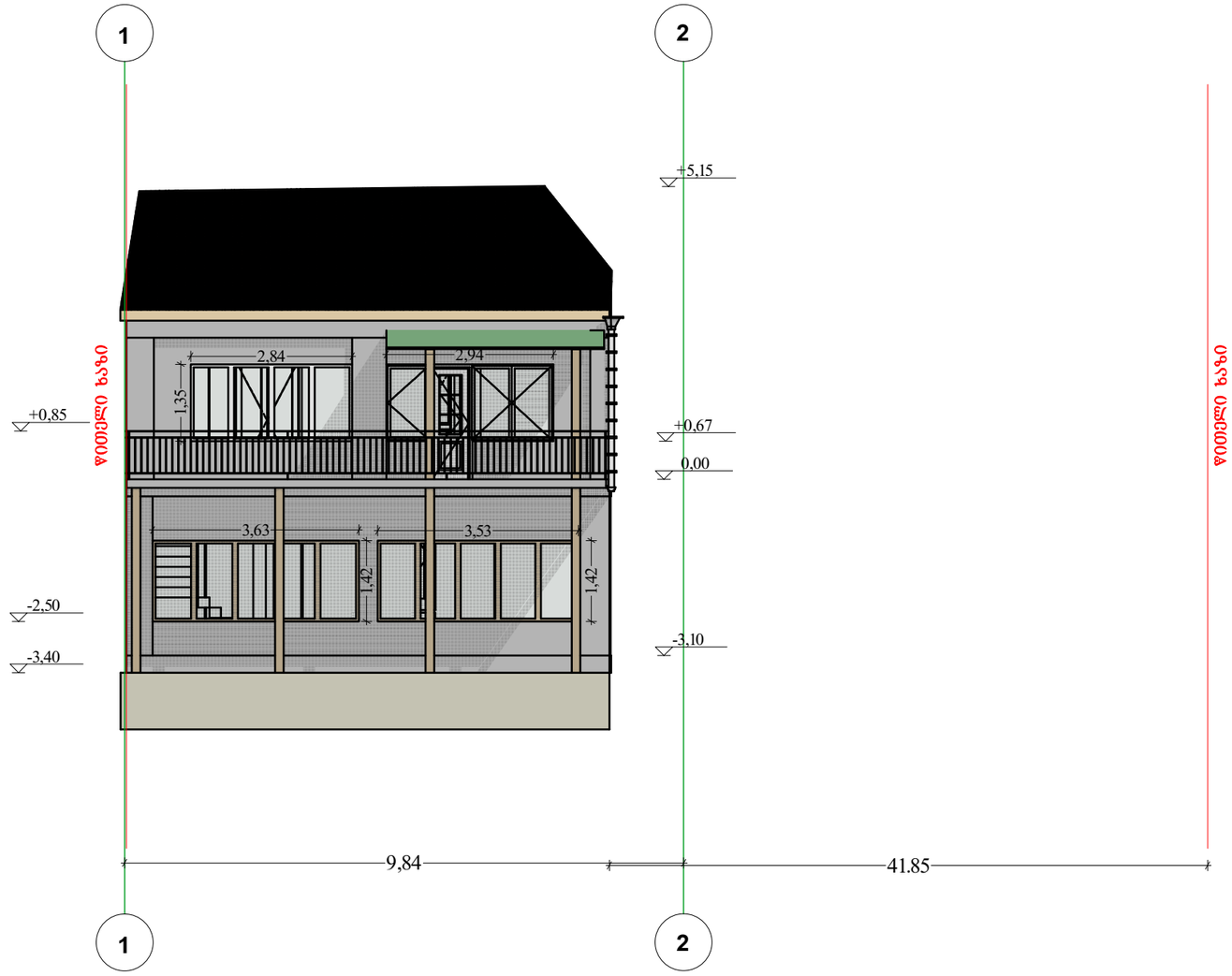


| | | | | |
|---|---|---|---|---|
| შპს „კოლხა-07” | | | ქ. თბილისი, ქუჩა უჩხეიძის №12; №14; და №16-ში არსებული შენობების დემონტაჟი | |
| თანამდებობა | გვარი | ხელმ. | აზომვითი ნახაზი | 2015წ. |
| დირექტორი | თ. ბარათურია | | | |
| შემსრულა | ა. მაისაშვილი | | ფასადი 1-2 ღერძებში | სტად. ფურც. რაოდ. |

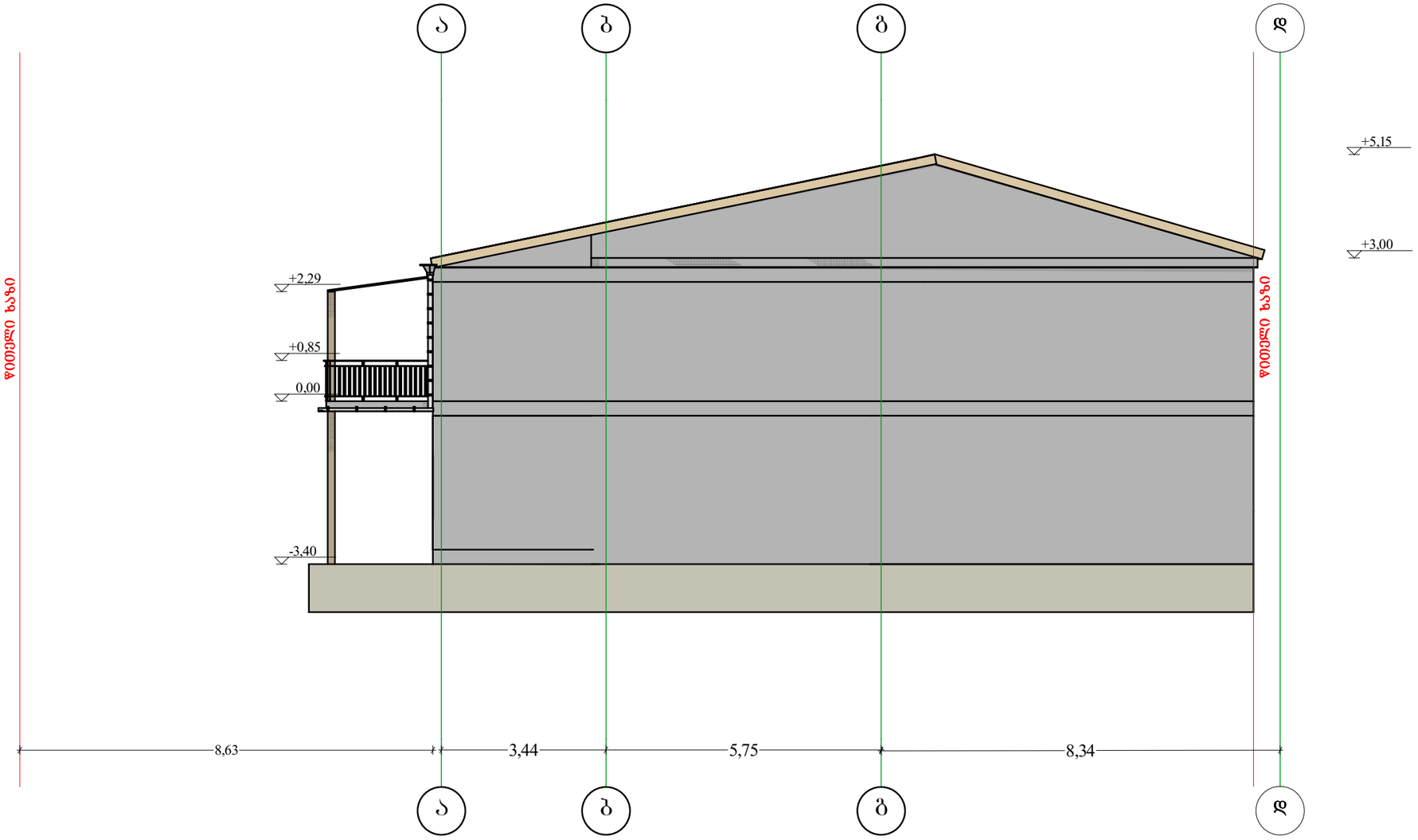


| | | | | |
|---|---|---|---|---|
| შპს „კოლხა-07” | | | ქ. თბილისი, ქუჩა უჩხეიძის №12; №14; და №16-ში არსებული შენობების დემონტაჟი | |
| თანამდებობა | გვარი | ხელმ. | აზომვითი ნახაზი | 2015წ. |
| დირექტორი | თ. ბარათურია | | | |
| შეასრულა | ა. მაისაშვილი | | ფასადი ა-დ ღერძებში | სტად. ფურც. რაოდ. |




| შპს „კოლხა-07” | | | ქ. თბილისი, ქუჩა უჩხეიძის №12; №14; და №16-ში არსებული შენობების დემონტაჟი | | |
|---|---|---|---|---|---|
| თანამდებობა | გვარი | ხელმ. | აზომვითი ნახაზი | 2015წ. | |
| დირექტორი | თ. ბარათურია | | | | |
| | | | | | |
| შემსრულა | ა. მაისაშვილი | | ფასადი დ-ა დერძებში | | |
| | | | | სტად. | ფურც. | რაოდ. |
| | | | | | | |

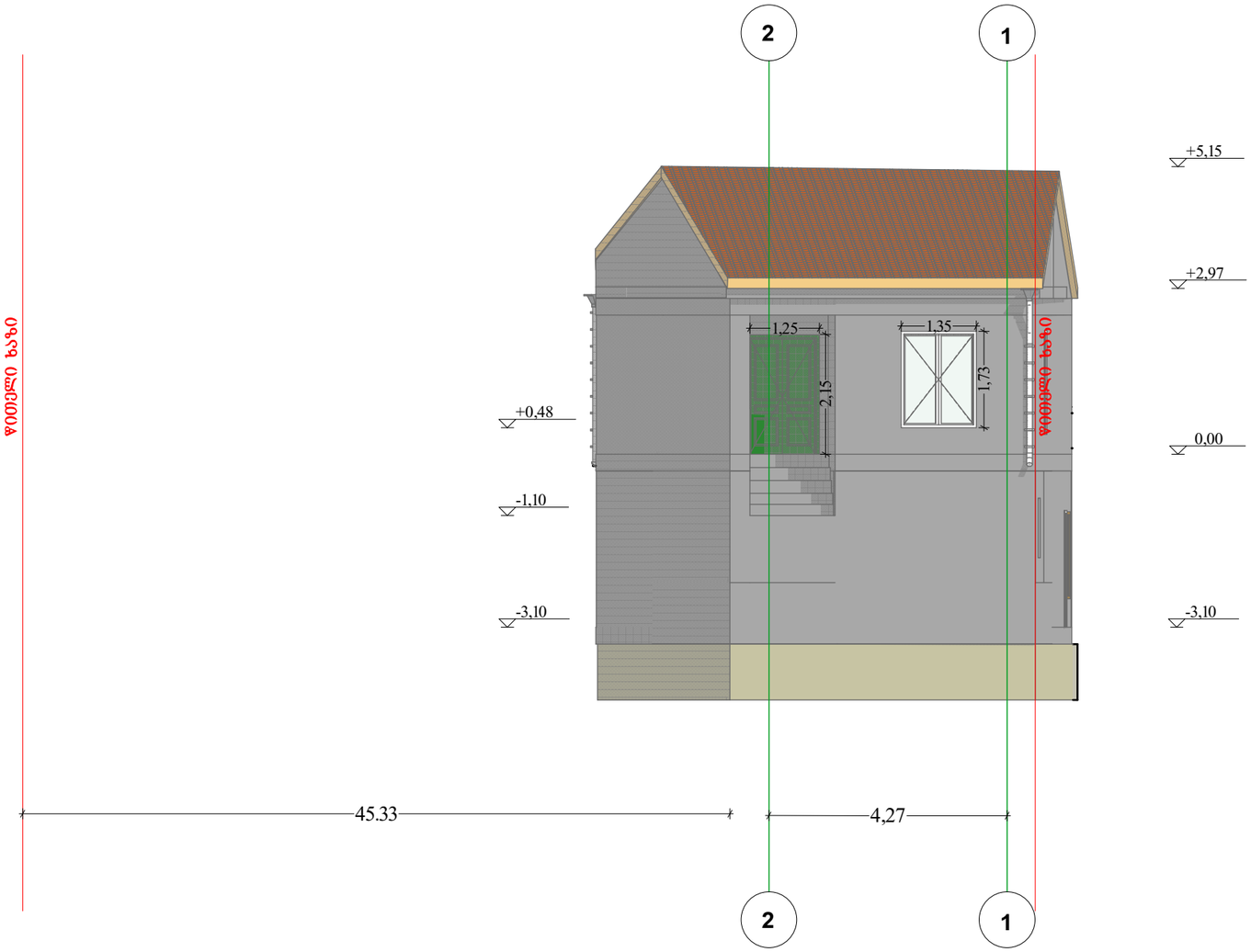


| შპს „კოლხა-07” | | | ქ. თბილისი, ქუჩა უჩხეიძის №12; №14; და №16-ში არსებული შენობების დემონტაჟი | |
|---|---|---|---|---|
| თანამდებობა | გვარი | ხელმ. | აზომვითი ნახაზი | 2015წ. |
| დირექტორი | თ. ბარათურია | | | |
| შეასრულა | ა. მაისაშვილი | | ფასადი 2-1 ღერძებში | სტად. ფურც. რაოდ. |

წითელი ხაზი

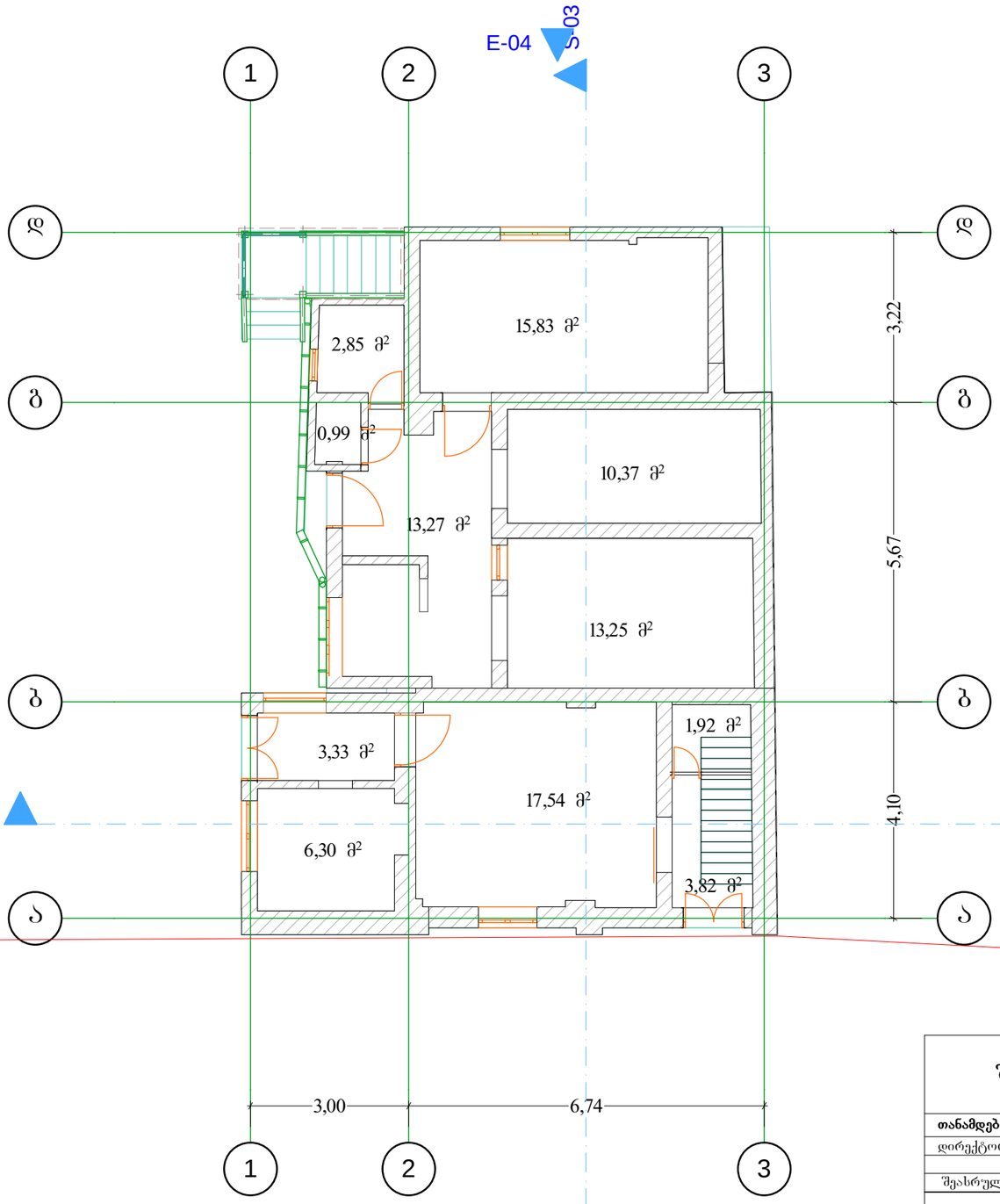


| შპს „კოლხა-07” | | | ქ. თბილისი, ქუჩა უჩხეიძის №12; №14; და №16-ში არსებული შენობების დემონტაჟი | |
|---|---|---|---|---|
| თანამდებობა | გვარი | ხელმ. | აზომვითი ნახაზი | 2015წ. |
| დირექტორი | თ. ბარათურია | | | |
| შესრულა | ა. მაისაშვილი | | გეგმა | სტად. / ფურც. / რაოდ. |

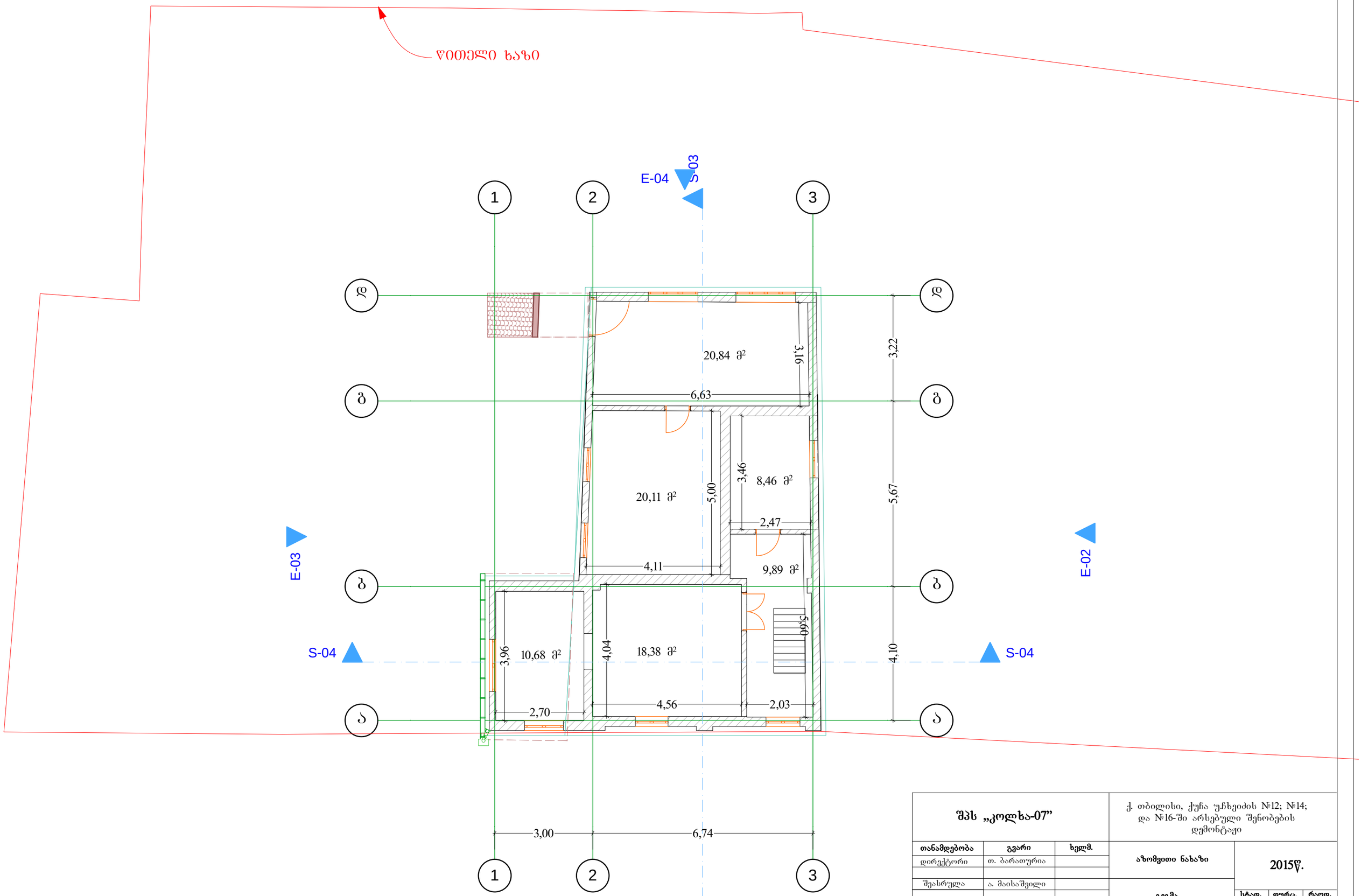


| შპს „კოლხა-07” | | | ქ. თბილისი, ქუჩა უჩხეიძის №12; №14; და №16-ში არსებული შენობების დემონტაჟი | | |
|---|---|---|---|---|---|
| თანამდებობა | გვარი | ხელმ. | აზომვითი ნახაზი | 2015წ. | |
| დირექტორი | თ. ბარათურია | | | | |
| | | | | სტად. | ფურც. | რაოდ. |
| შეასრულა | ა. მაისაშვილი | | გეგმა | | | |

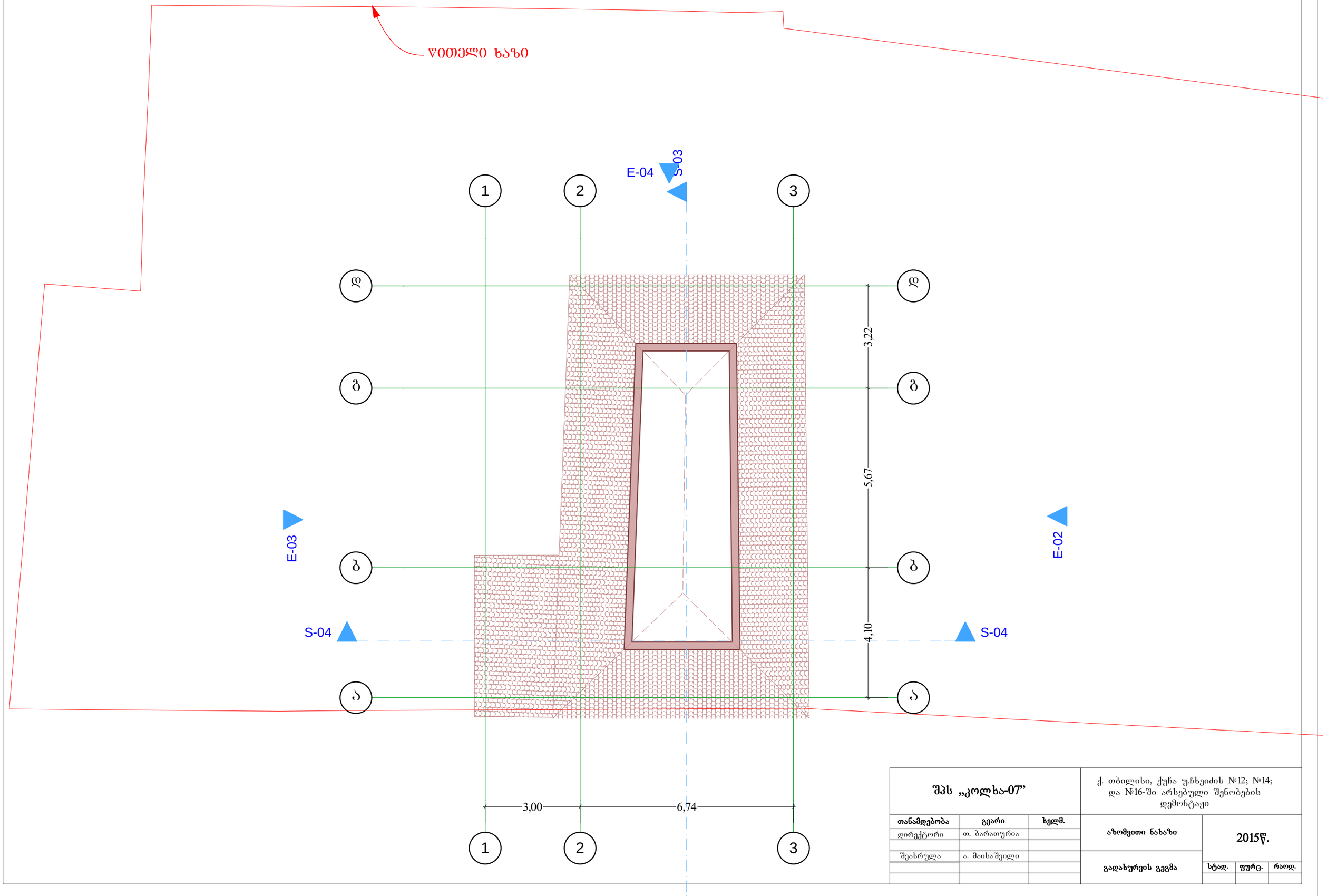


| შპს „კოლხა-07” | | | ქ. თბილისი, ქუჩა უჩხეიძის №12; №14; და №16-ში არსებული შენობების დემონტაჟი | |
|---|---|---|---|---|
| თანამდებობა | გვარი | ხელმ. | აზომვითი ნახაზი | 2015წ. |
| დირექტორი | თ. ბარათურია | | | |
| შეასრულა | ა. მაისაშვილი | | გადახურვის გეგმა | სტად. ფურც. რაოდ. |

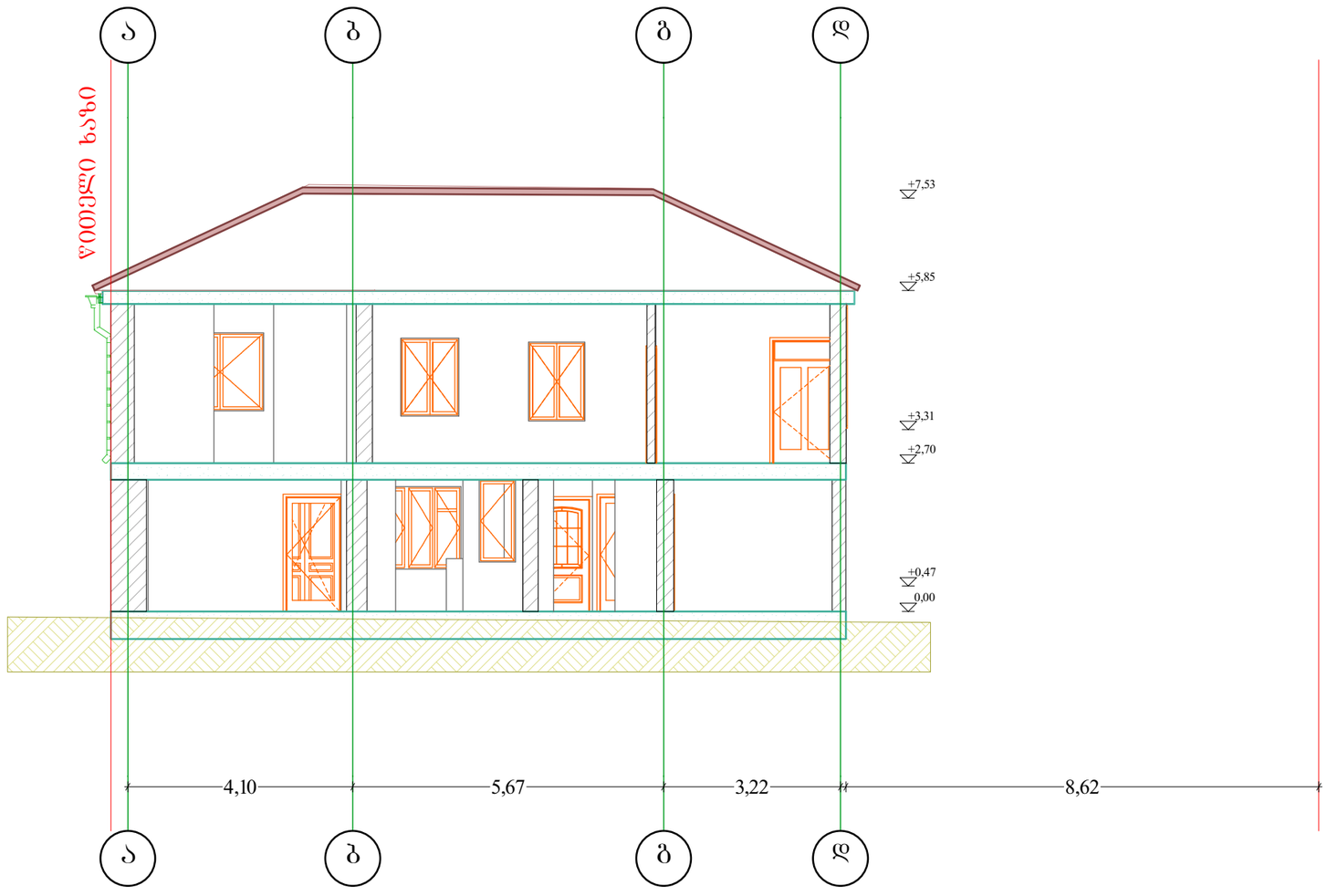


| შპს „კოლხა-07” | | | ქ. თბილისი, ქუჩა უჩხეიძის №12; №14; და №16-ში არსებული შენობების დემონტაჟი | |
|---|---|---|---|---|
| თანამდებობა | გვარი | ხელმ. | აზომვითი ნახაზი | 2015წ. |
| დირექტორი | თ. ბარათურია | | | |
| შეასრულა | ა. მაისაშვილი | | ჭრილი 1-1 | სტად. ფურც. რაოდ. |

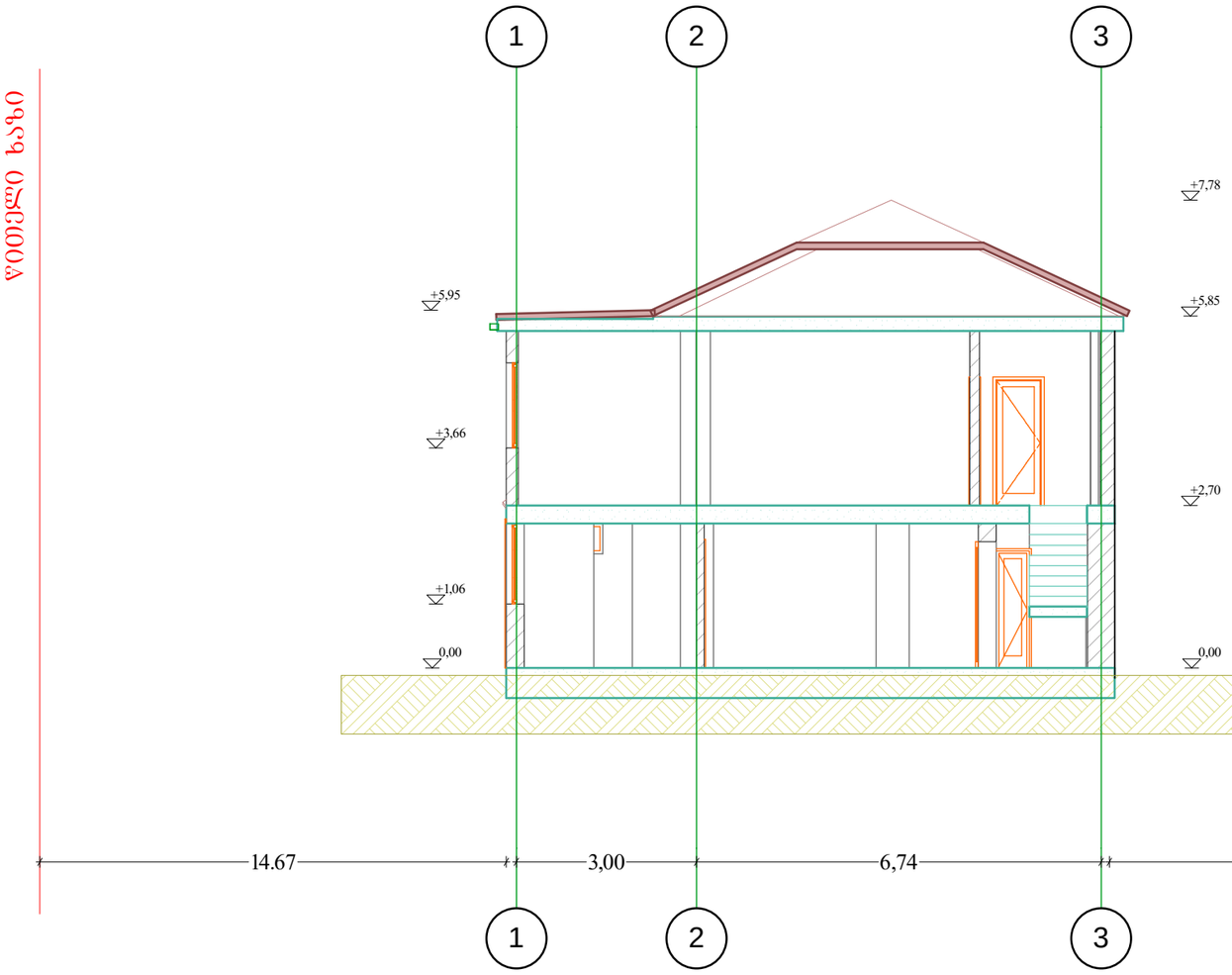


| | | | | | |
|---|---|---|---|---|---|
| **შპს „კოლხა-07”** | | | ქ. თბილისი, ქუჩა უჩხეიძის №12; №14; და №16-ში არსებული შენობების დემონტაჟი | | |
| **თანამდებობა** | **გვარი** | **ხელმ.** | **აზომვითი ნახაზი** | **2015წ.** | |
| დირექტორი | თ. ბარათურია | | | | |
| | | | | **სტად.** | **ფურც.** | **რაოდ.** |
| შესრულა | ა. მაისაშვილი | | **ჭრილი 2-2** | | | |
| | | | | | | |
| | | | | | | |

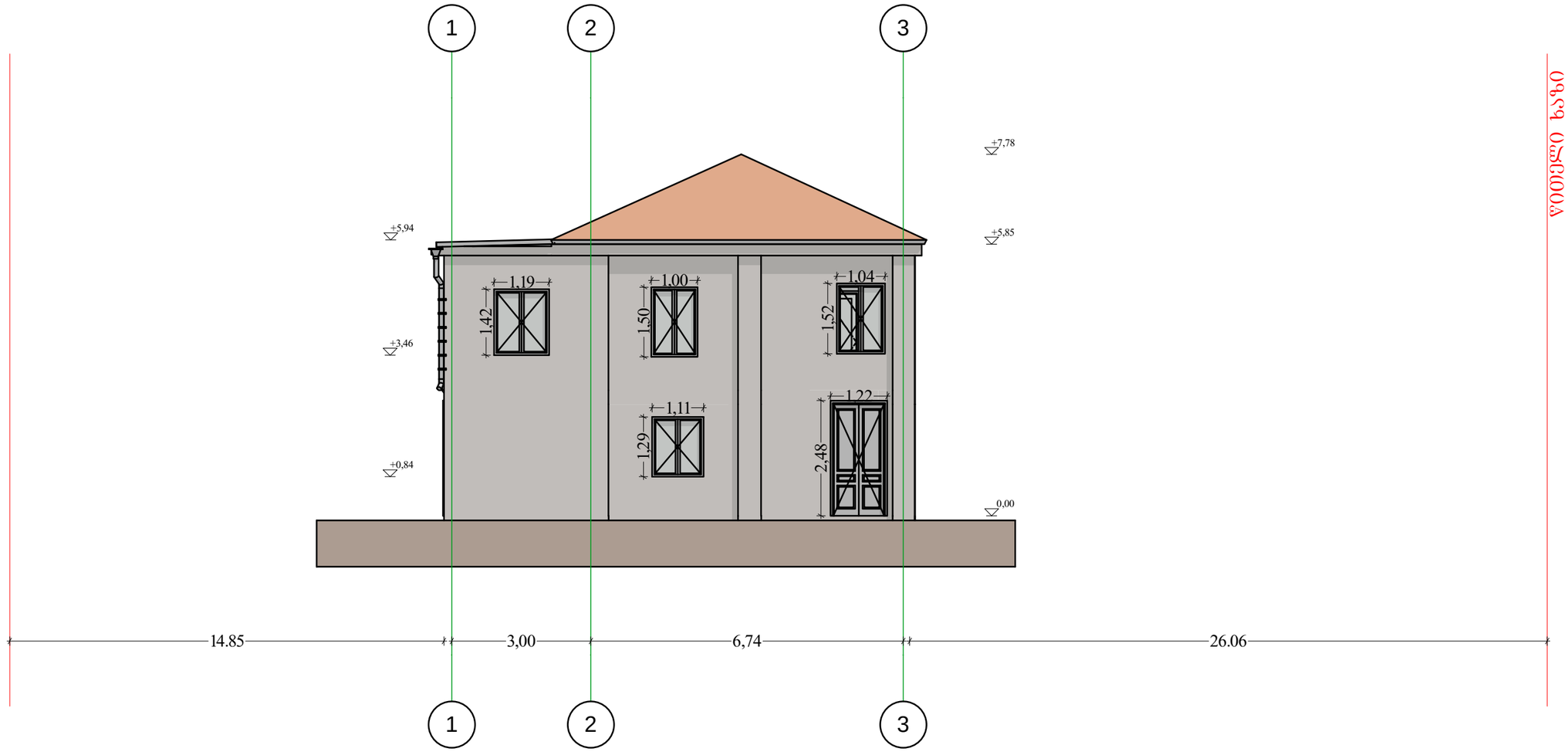


| | | | | |
|---|---|---|---|---|
| შპს „კოლხა-07” | | | ქ. თბილისი, ქუჩა უჩხეიძის №12; №14; და №16-ში არსებული შენობების დემონტაჟი | |
| თანამდებობა | გვარი | ხელმ. | აზომვითი ნახაზი | 2015წ. |
| დირექტორი | თ. ბარათურია | | | |
| შეასრულა | ა. მაისაშვილი | | ფასადი 1-3 ღერძებში | სტად. ფურც. რაოდ. |

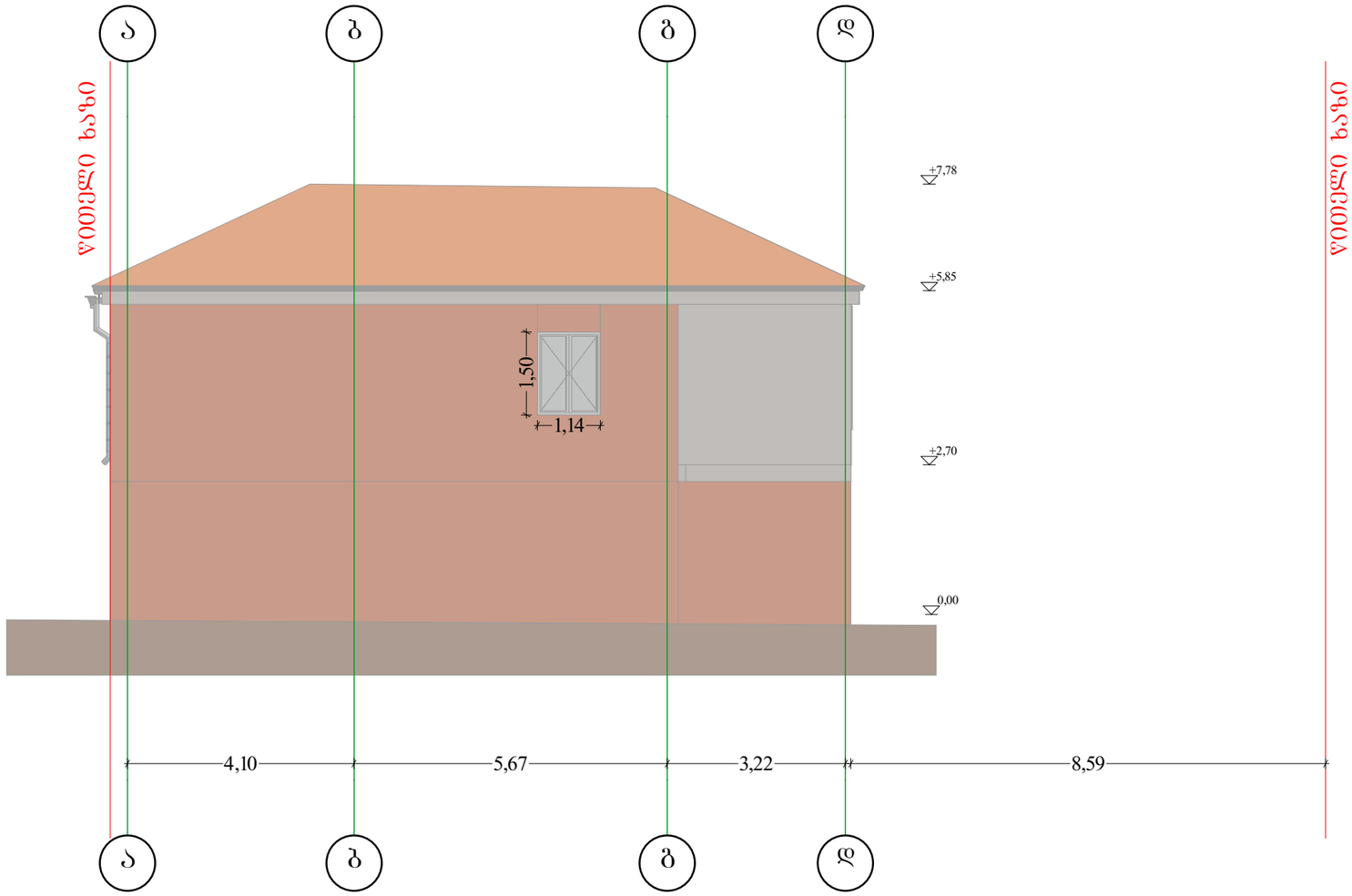


| შპს „კოლხა-07” | | | ქ. თბილისი, ქუჩა უჩხეიძის №12; №14; და №16-ში არსებული შენობების დემონტაჟი | | |
|---|---|---|---|---|---|
| თანამდებობა | გვარი | ხელმ. | აზომვითი ნახაზი | 2015წ. | |
| დირექტორი | თ. ბარათურია | | | | |
| | | | | | |
| შესრულა | ა. მაისაშვილი | | ფასადი ა-დ ღერძებში | | |
| | | | | სტად. | ფურც. რაოდ. |
| | | | | | |

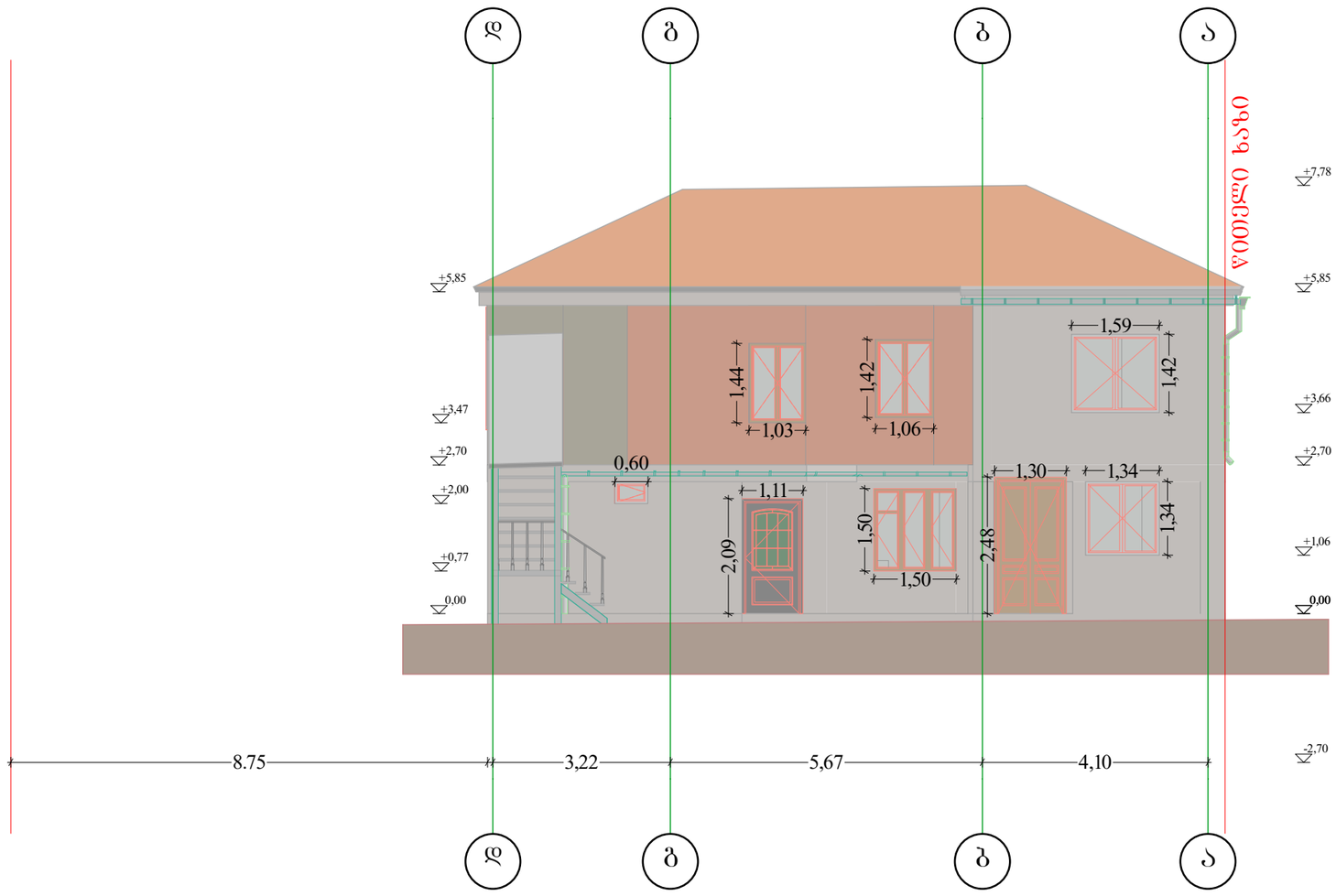


| შპს „კოლხა-07” | | | ქ. თბილისი, ქუჩა უჩხეიძის №12; №14; და №16-ში არსებული შენობების დემონტაჟი | | |
|---|---|---|---|---|---|
| თანამდებობა | გვარი | ხელმ. | აზომვითი ნახაზი | 2015წ. | |
| დირექტორი | თ. ბარათურია | | | | |
| | | | | | |
| შესრულა | ა. მაისაშვილი | | ფასადი დ-ა დერძებში | | |
| | | | | სტად. | ფურც. | რაოდ. |
| | | | | | | |

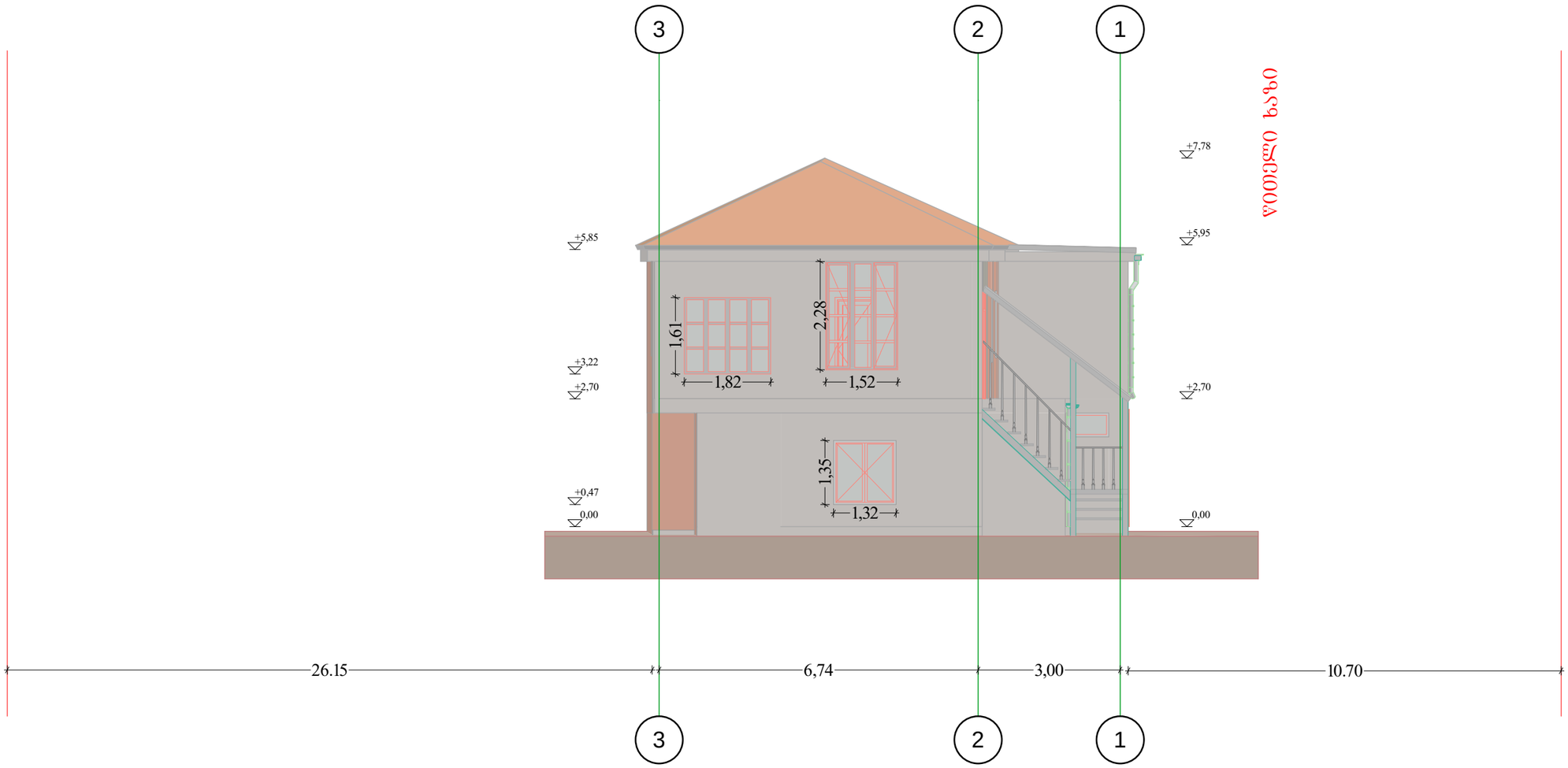


| | | | | |
|---|---|---|---|---|
| შპს „კოლხა-07” | | | ქ. თბილისი, ქუჩა უჩხეიძის №12; №14; და №16-ში არსებული შენობების დემონტაჟი | |
| თანამდებობა | გვარი | ხელმ. | აზომვითი ნახაზი | 2015წ. |
| დირექტორი | თ. ბარათურია | | | |
| შეასრულა | ა. მაისაშვილი | | ფასადი 3-1 ღერძებში | სტად. / ფურც. / რაოდ. |

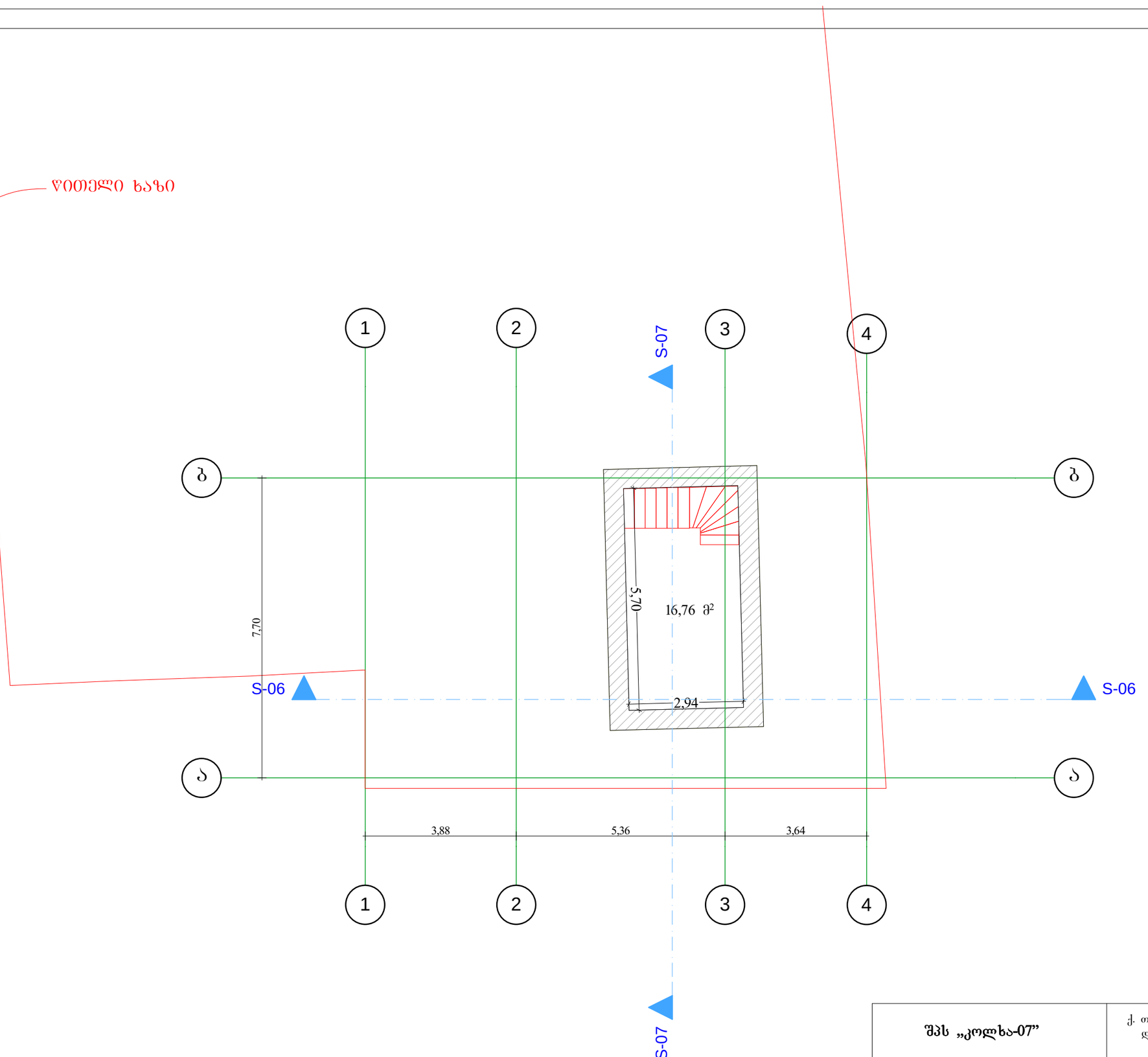


| შპს „კოლხა-07” | | | ქ. თბილისი, ქუჩა უ.ხეიძის №12; №14; და №16-ში არსებული შენობების დემონტაჟი | |
|---|---|---|---|---|
| თანამდებობა | გვარი | ხელმ. | აზომვითი ნახაზი | 2015წ. |
| დირექტორი | თ. ბარათურია | | | |
| შეასრულა | ა. მაისაშვილი | | სართულის გეგმა | სტად. / ფურც. / რაოდ. |

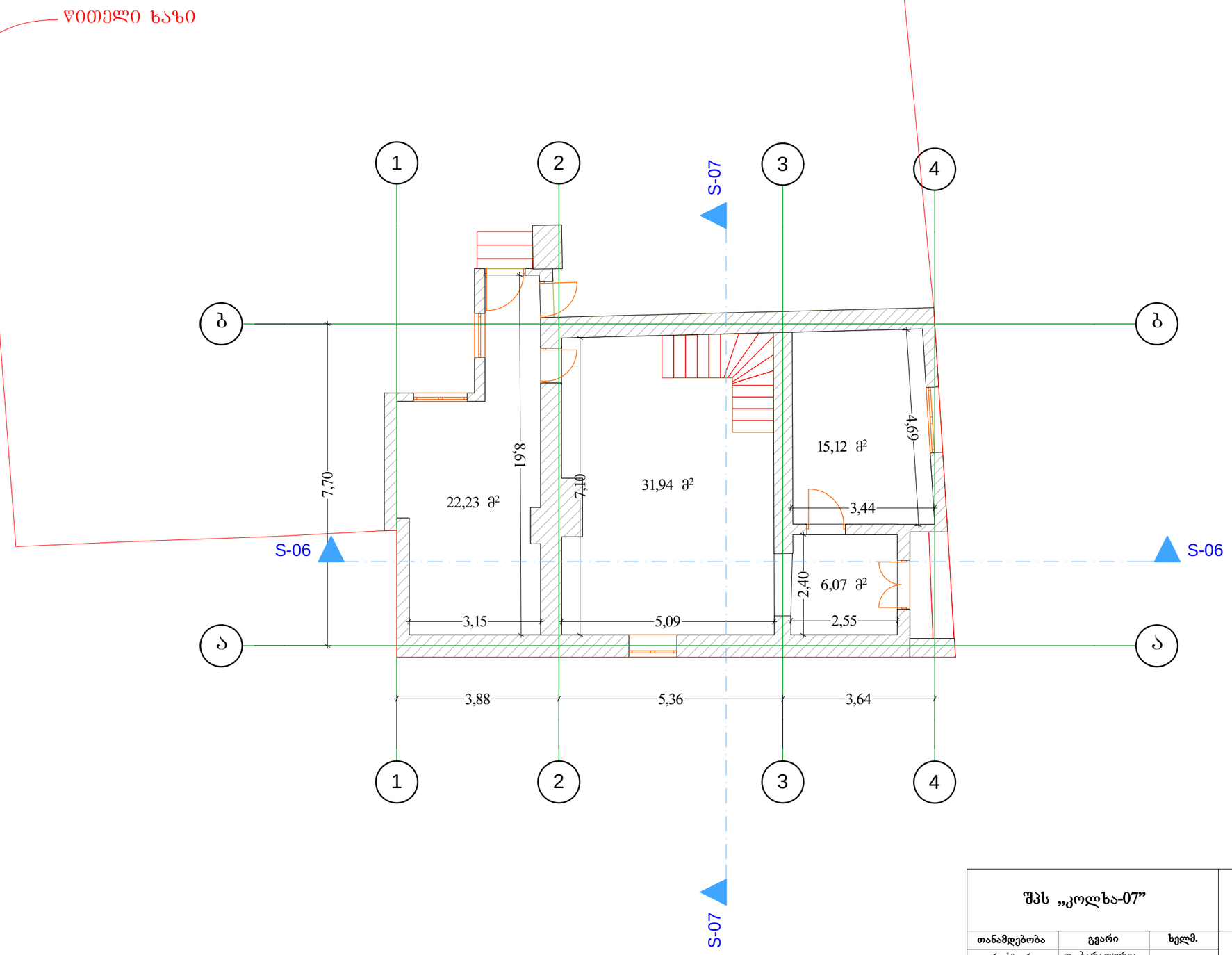


| შპს „კოლხა-07” | | | ქ. თბილისი, ქუჩა უჩხეიძის №12; №14; და №16-ში არსებული შენობების დემონტაჟი | |
|---|---|---|---|---|
| თანამდებობა | გვარი | ხელმ. | აზომვითი ნახაზი | 2015წ. |
| დირექტორი | თ. ბარათურია | | | |
| შეასრულა | ა. მაისაშვილი | | სართულის გეგმა | სტად. ფურც. რაოდ. |

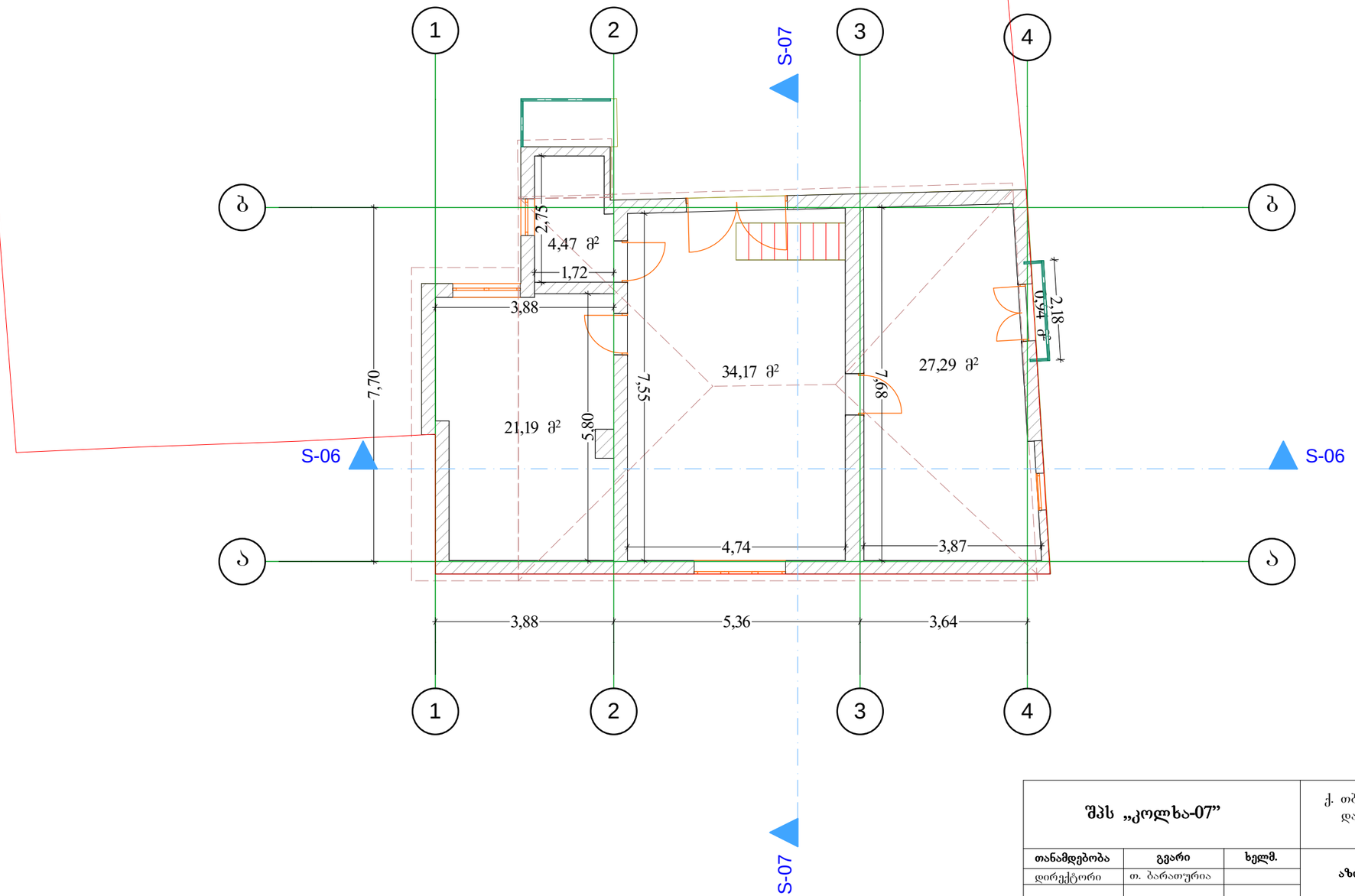


| | | | | |
|---|---|---|---|---|
| შპს „კოლხა-07” | | | ქ. თბილისი, ქუჩა უჩხეიძის №12; №14; და №16-ში არსებული შენობების დემონტაჟი | |
| თანამდებობა | გვარი | ხელმ. | აზომვითი ნახაზი | 2015წ. |
| დირექტორი | თ. ბარათურია | | | |
| შეასრულა | ა. მაისაშვილი | | სართულის გეგმა | სტად. / ფურც. / რაოდ. |

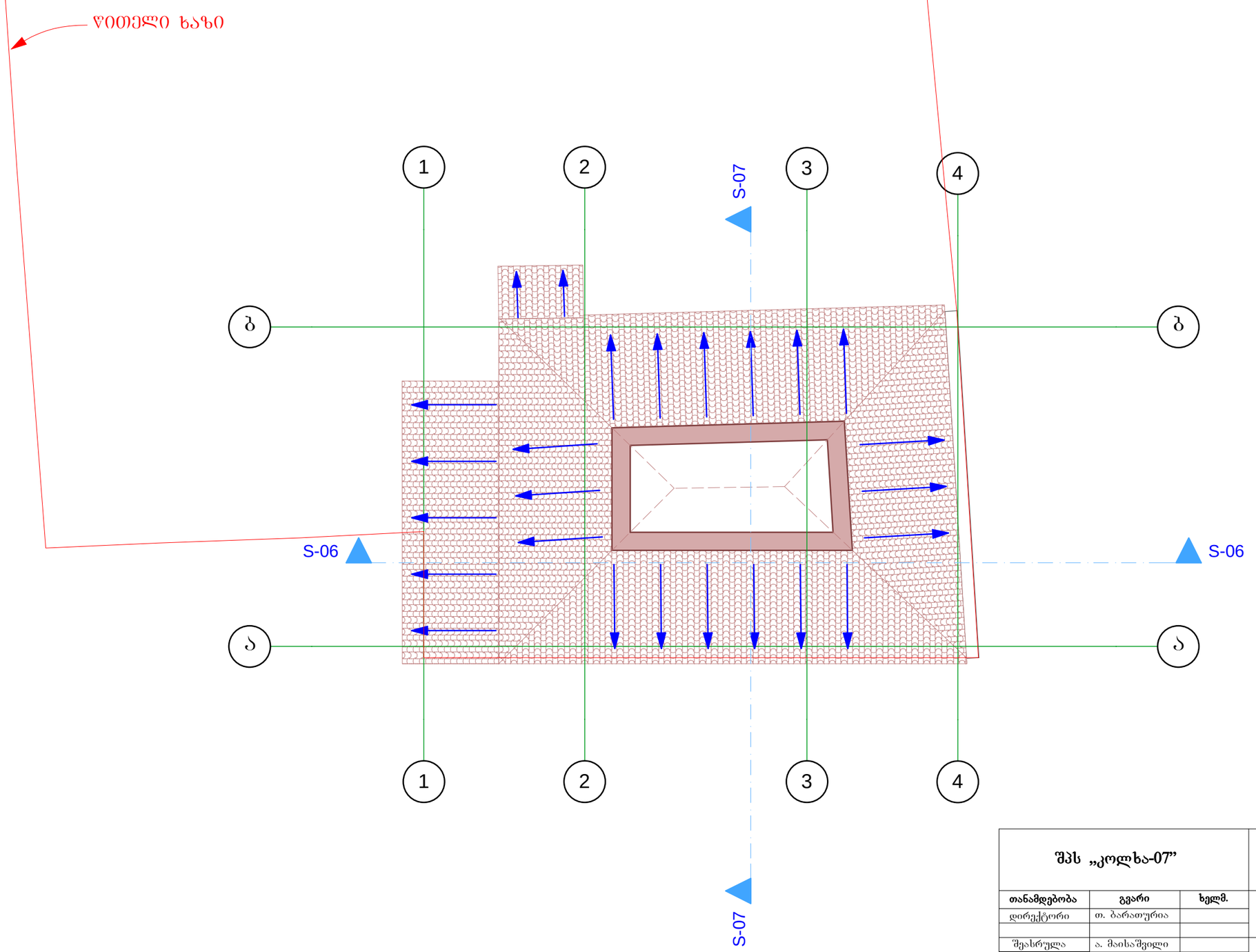


| შპს „კოლხა-07” | | | ქ. თბილისი, ქუჩა უჩხეიძის №12; №14; და №16-ში არსებული შენობების დემონტაჟი | |
|---|---|---|---|---|
| თანამდებობა | გვარი | ხელმ. | აზომვითი ნახაზი | 2015წ. |
| დირექტორი | თ. ბარათურია | | | |
| შეასრულა | ა. მაისაშვილი | | გადახურვის გეგმა | სტად. ფურც. რაოდ. |

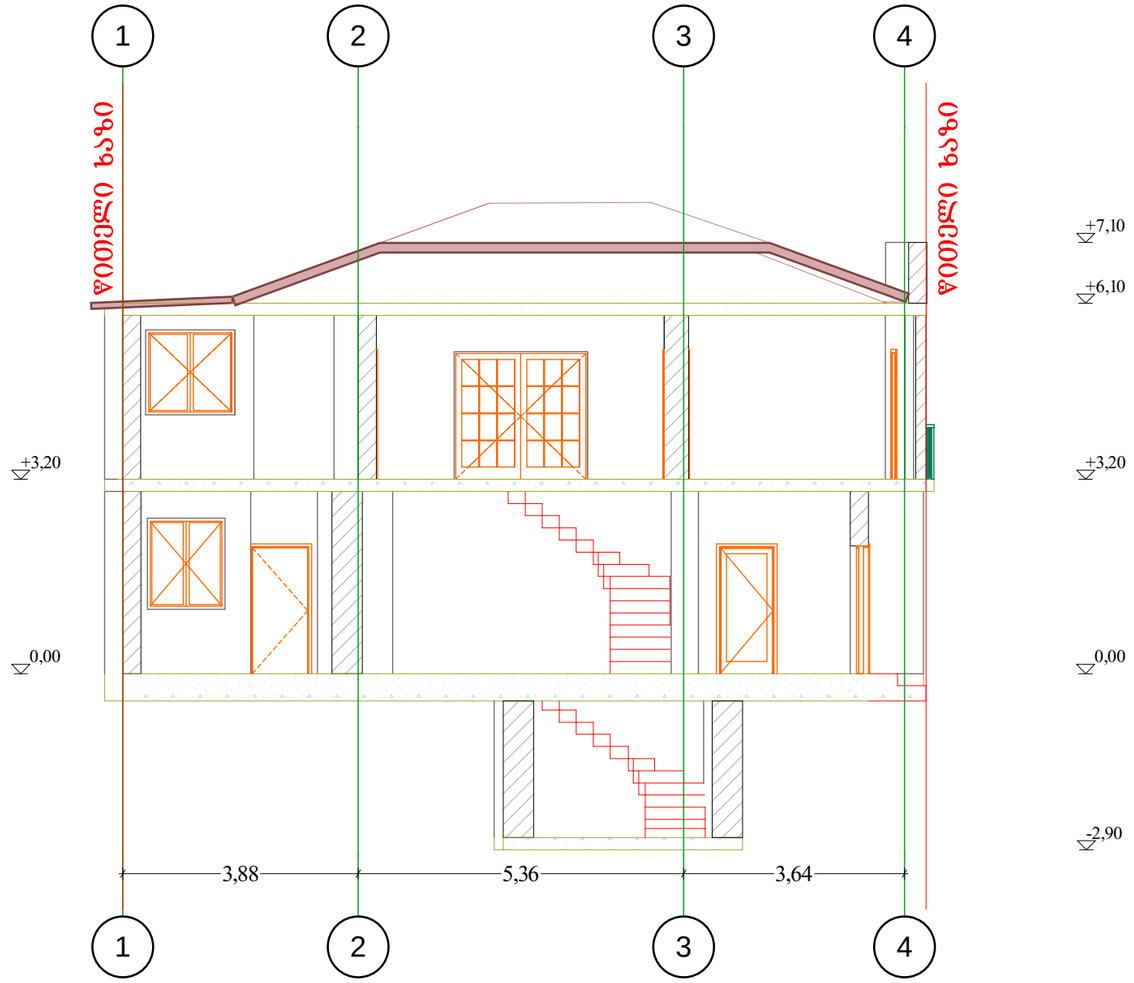


| შპს „კოლხა-07” | | | ქ. თბილისი, ქუჩა უ.ჩხეიძის №12; №14; და №16-ში არსებული შენობების დემონტაჟი | |
|---|---|---|---|---|
| თანამდებობა | გვარი | ხელმ. | აზომვითი ნახაზი | 2015წ. |
| დირექტორი | თ. ბარათურია | | | |
| შეასრულა | ა. მაისაშვილი | | ჭრილი 1-1 | სტად. ფურც. რაოდ. |

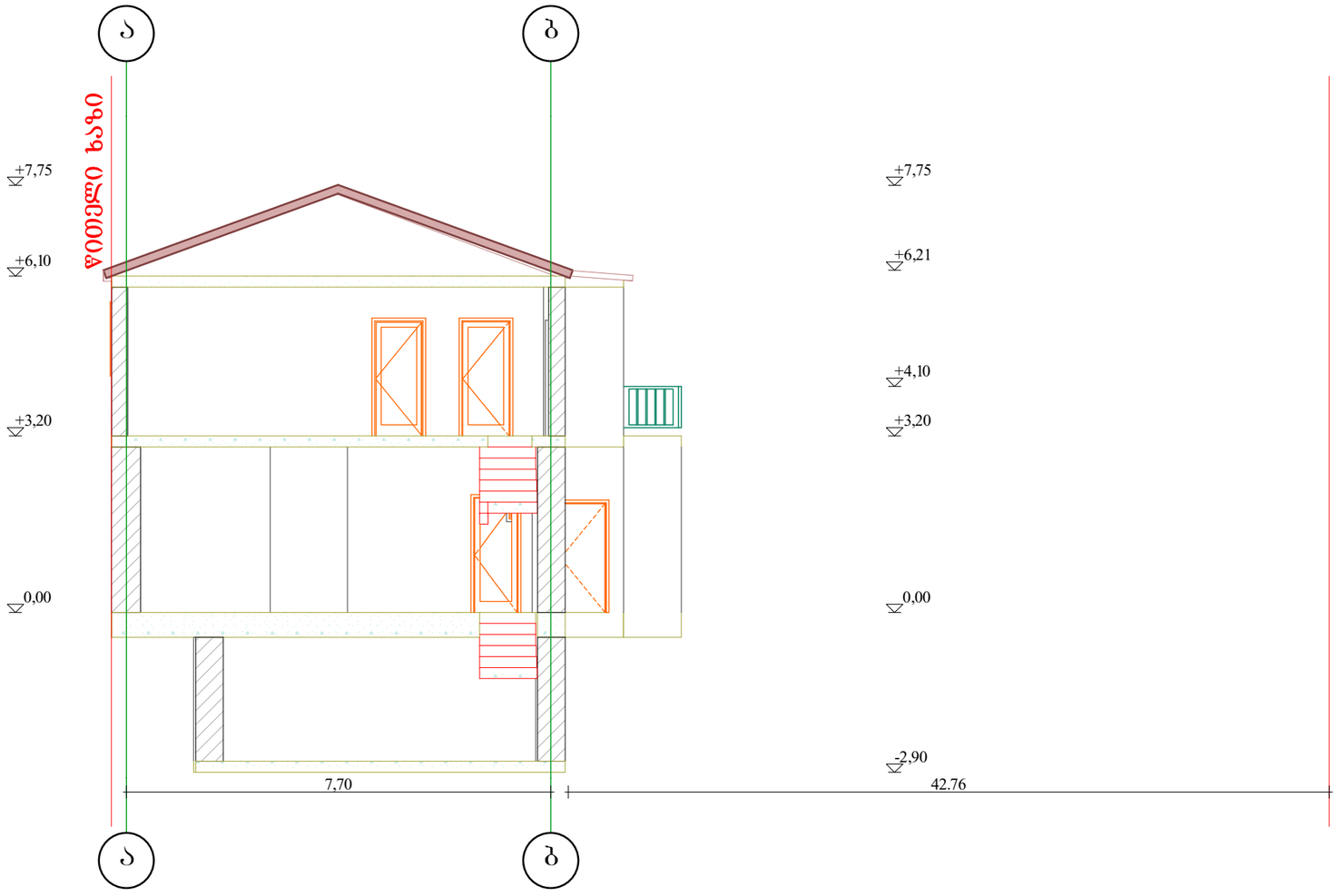


| | | | | |
|---|---|---|---|---|
| **შპს „კოლხა-07”** | | | ქ. თბილისი, ქუჩა უ.ჩხეიძის №12; №14; და №16-ში არსებული შენობების დემონტაჟი | |
| **თანამდებობა** | **გვარი** | **ხელმ.** | **აზომვითი ნახაზი** | **2015წ.** |
| დირექტორი | თ. ბარათურია | | | |
| შესრულა | ა. მაისაშვილი | | **ჭრილი 2-2** | **სტად.** **ფურც.** **რაოდ.** |

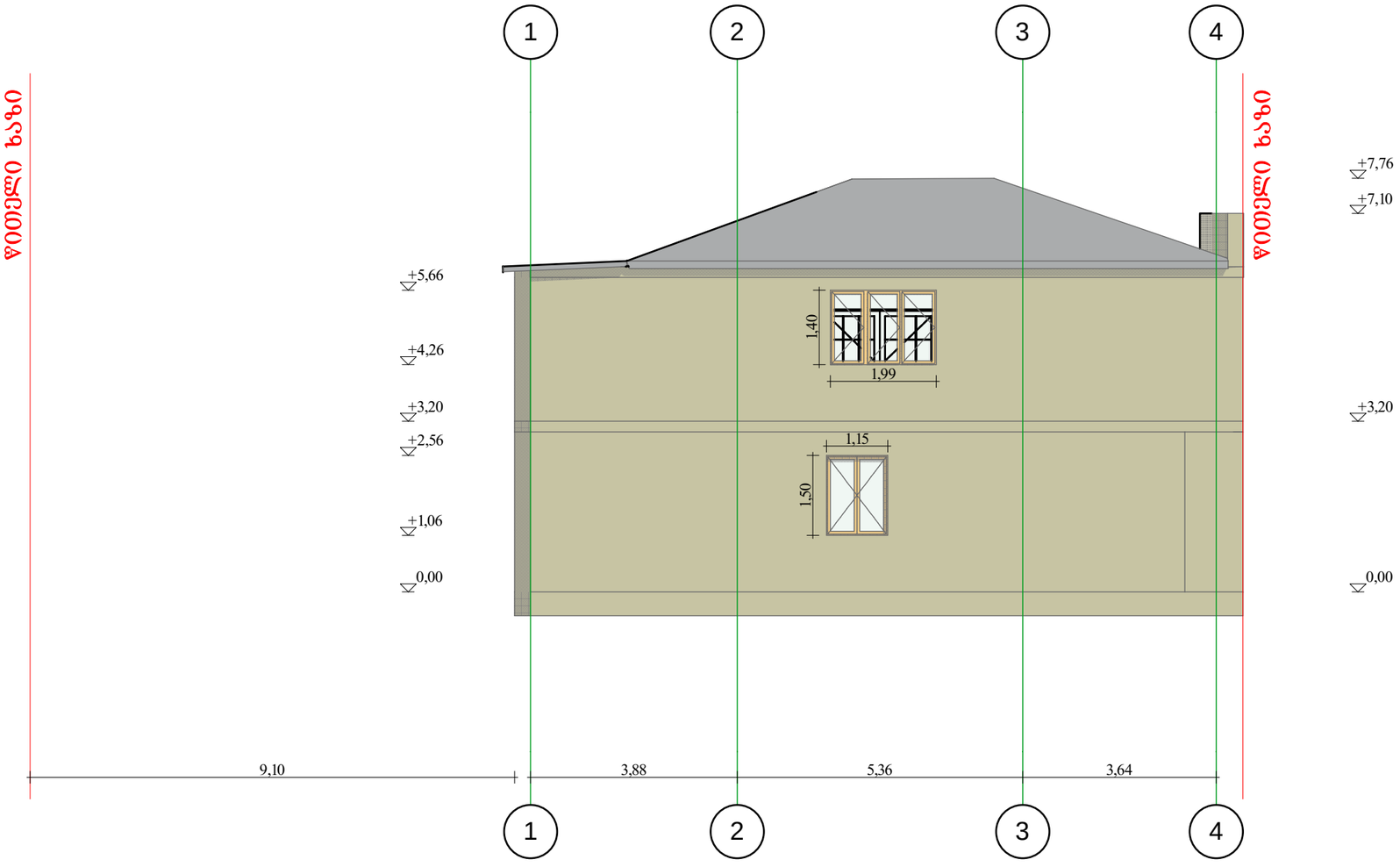


| | | | | |
|---|---|---|---|---|
| შპს „კოლხა-07” | | | ქ. თბილისი, ქუჩა უჩხეიძის №12; №14; და №16-ში არსებული შენობების დემონტაჟი | |
| თანამდებობა | გვარი | ხელმ. | აზომვითი ნახაზი | 2015წ. |
| დირექტორი | თ. ბარათურია | | | |
| | | | | |
| შესრულა | ა. მაისაშვილი | | ფასადი 1-4 ღერძებში | |
| | | | | |
| | | | | |

| სტად. | ფურც. | რაოდ. |
|---|---|---|
| | | |

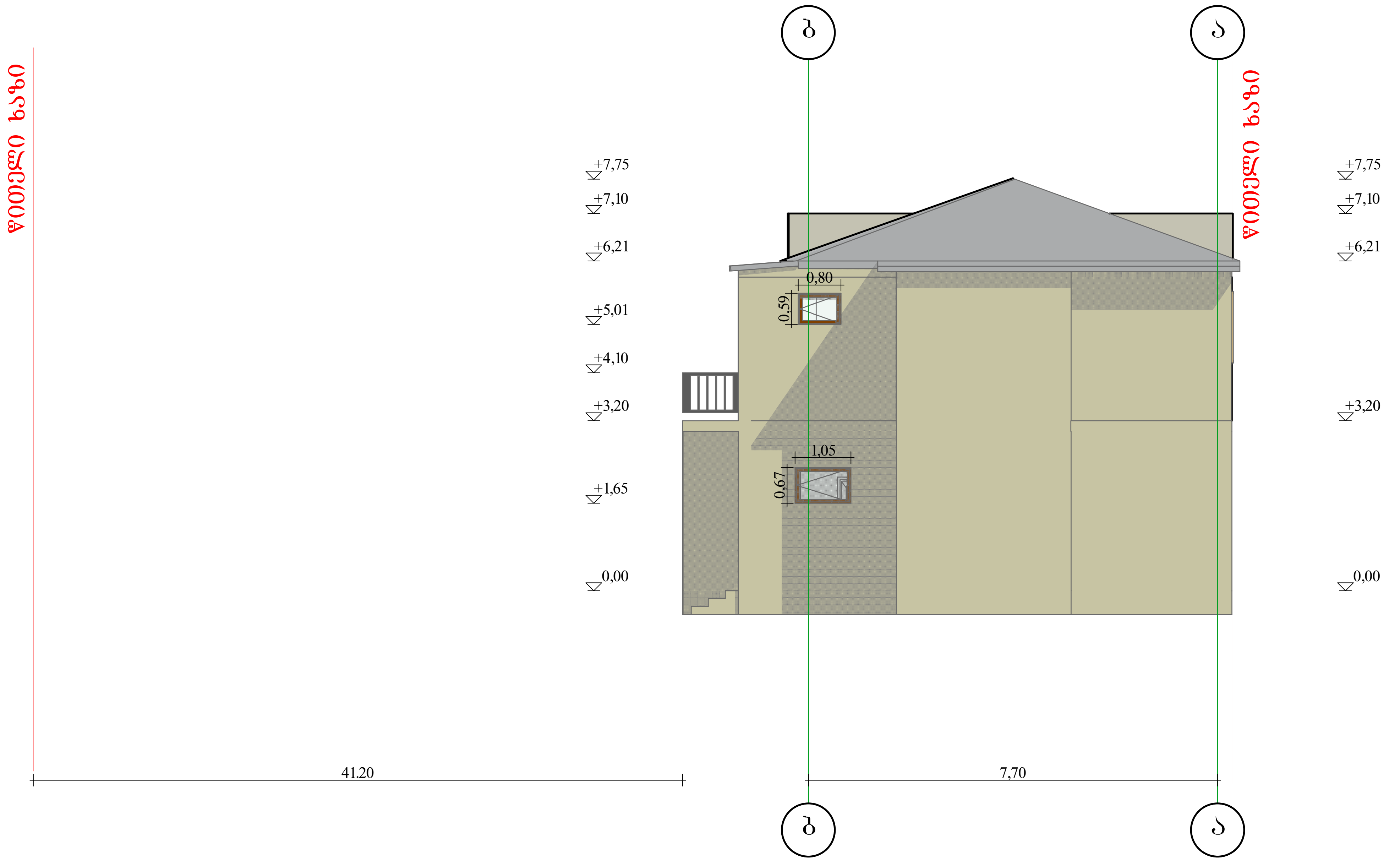


| შპს „კოლხა-07” | | | ქ. თბილისი, ქუჩა უ.ჩხეიძის №12; №14; და №16-ში არსებული შენობების დემონტაჟი | | | |
|---|---|---|---|---|---|---|
| თანამდებობა | გვარი | ხელმ. | აზომვითი ნახაზი | 2015წ. | | |
| დირექტორი | თ. ბარათურია | | | | | |
| | | | | | | |
| შეასრულა | ა. მაისაშვილი | | ფასადი ბ-ა ღერძებში | სტად. | ფურც. | რაოდ. |
| | | | | | | |
| | | | | | | |

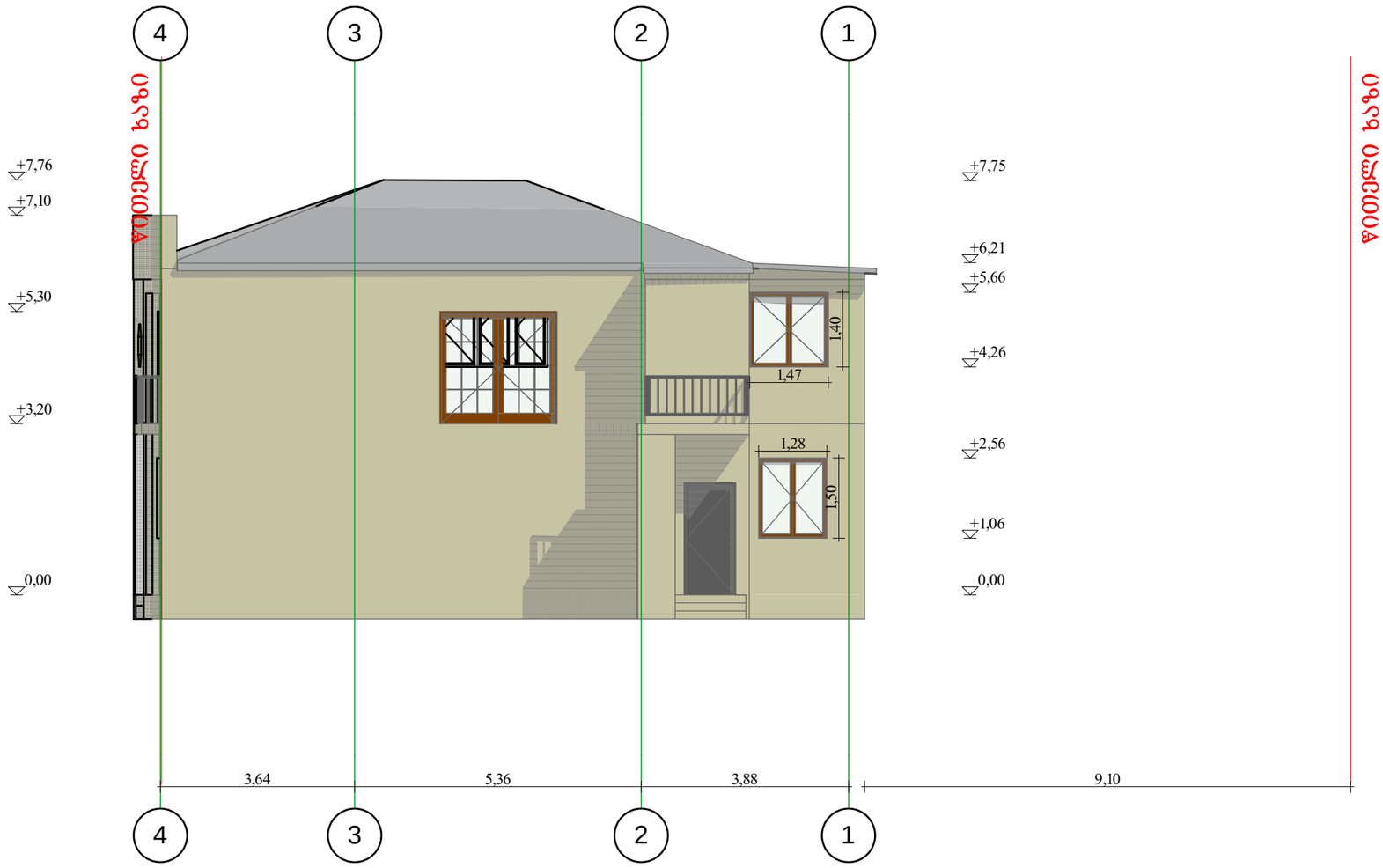


| შპს „კოლხა-07” | | | ქ. თბილისი, ქუჩა უჩხეიძის №12; №14; და №16-ში არსებული შენობების დემონტაჟი | |
|---|---|---|---|---|
| თანამდებობა | გვარი | ხელმ. | აზომვითი ნახაზი | 2015წ. |
| დირექტორი | თ. ბარათურია | | | |
| შესრულა | ა. მაისაშვილი | | ფასადი 4-1 ღერძებში | სტად. ფურც. რაოდ. |

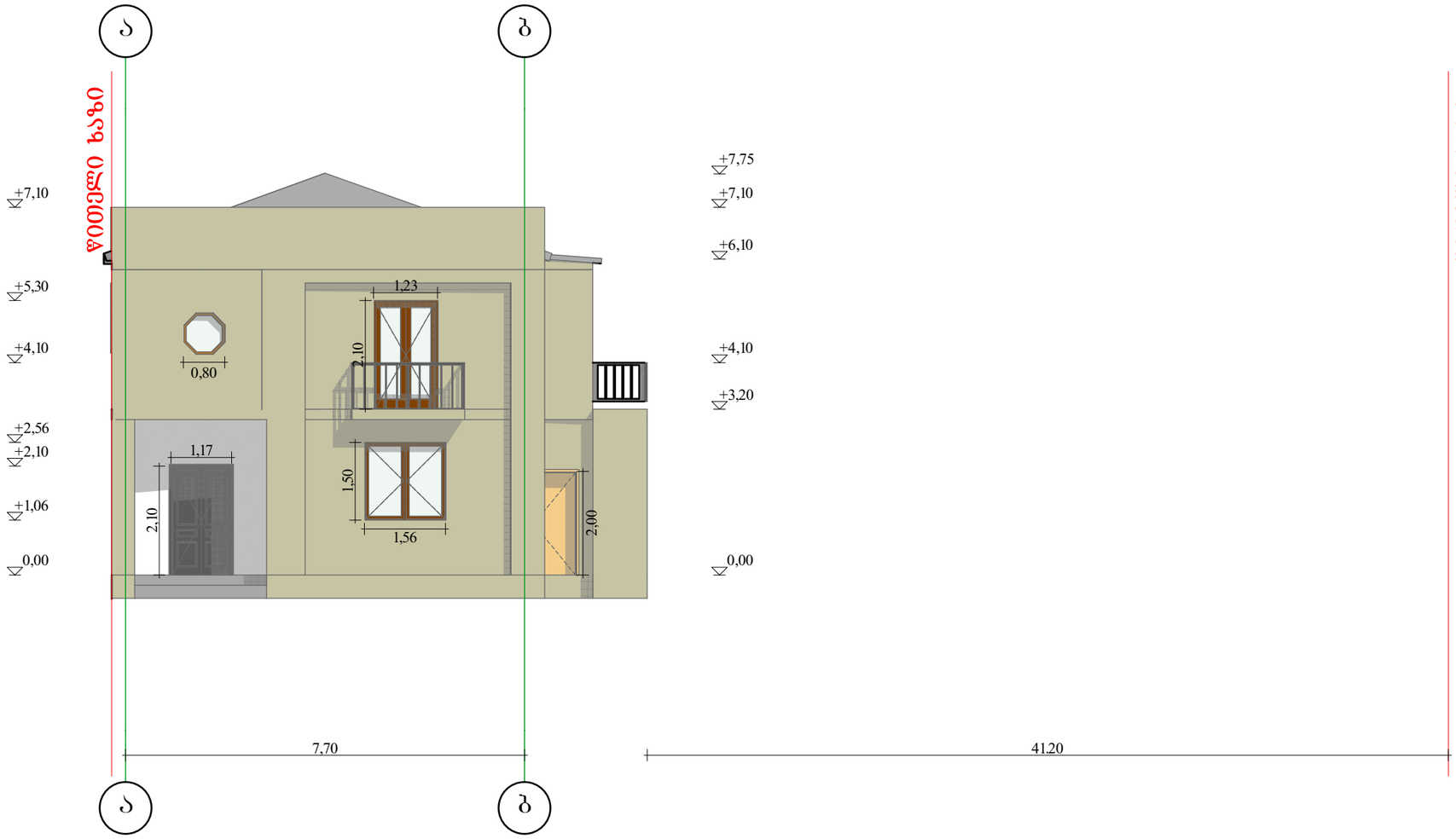


| შპს „კოლხა-07” | | | ქ. თბილისი, ქუჩა უჩხეიძის №12; №14; და №16-ში არსებული შენობების დემონტაჟი | | |
|---|---|---|---|---|---|
| თანამდებობა | გვარი | ხელმ. | აზომვითი ნახაზი | 2015წ. | |
| დირექტორი | თ. ბარათურია | | | | |
| შესრულა | ა. მაისაშვილი | | ფასადი ა-ბ ღერძებში | სტად. | ფურც. რაოდ. |

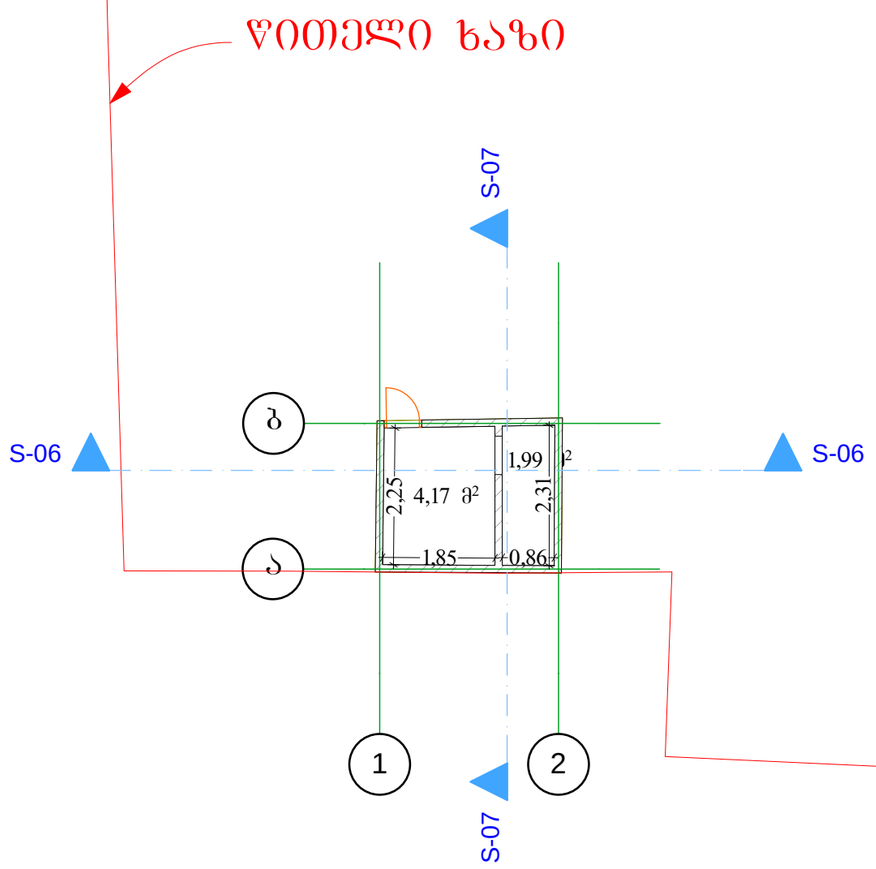


| შპს „კოლხა-07” | | | ქ. თბილისი, ქუჩა უჩხეიძის №12; №14; და №16-ში არსებული შენობების დემონტაჟი | | | |
|---|---|---|---|---|---|---|
| თანამდებობა | გვარი | ხელმ. | აზომვითი ნახაზი | | | |
| დირექტორი | თ. ბარათურია | | | | | |
| შესრულა | ა. მაისაშვილი | | სართულის გეგმა | სტად. | ფურც. | რაოდ. |

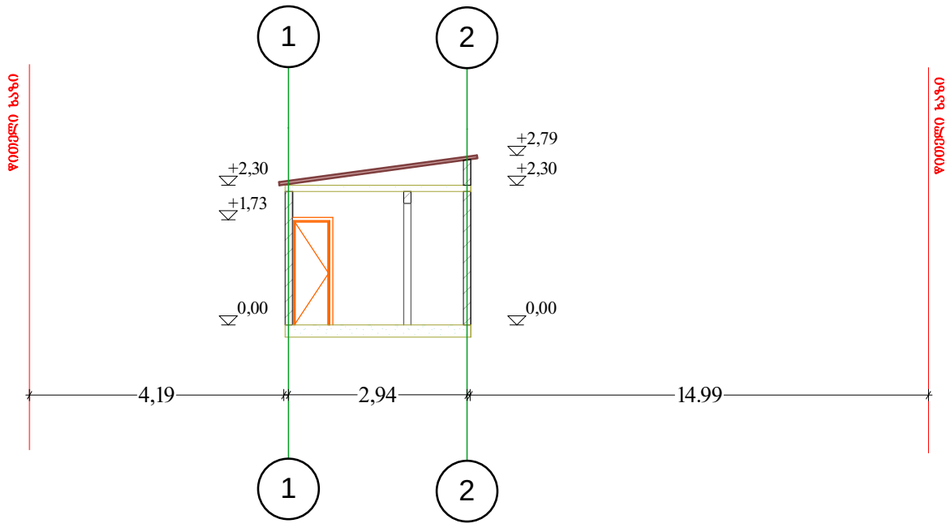


| შპს „კოლხა-07” | | | ქ. თბილისი, ქუჩა უჩხეიძის №12; №14; და №16-ში არსებული შენობების დემონტაჟი | | | |
|---|---|---|---|---|---|---|
| თანამდებობა | გვარი | ხელმ. | აზომვითი ნახაზი | | | |
| დირექტორი | თ. ბარათურია | | | | | |
| | | | | | | |
| შეასრულა | ა. მაისაშვილი | | ჭრილი 1-1 | სტად. | ფურც. | რაოდ. |
| | | | | | | |
| | | | | | | |

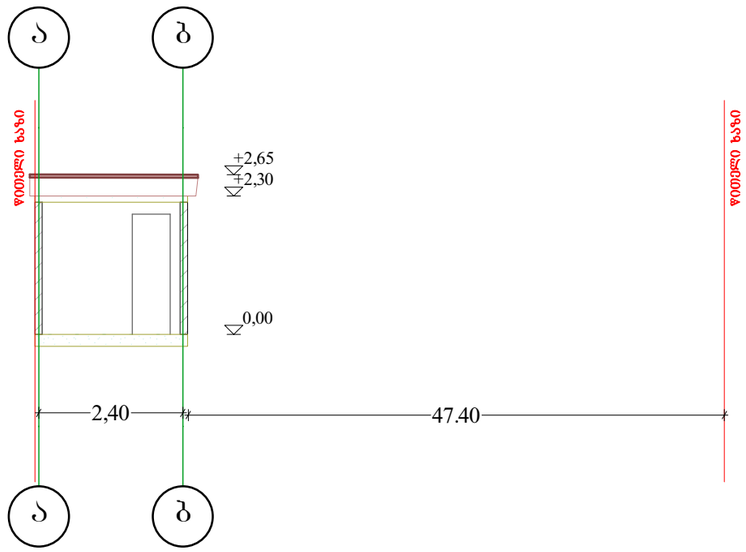


| შპს „კოლხა-07” | | | ქ. თბილისი, ქუჩა უჩხეიძის №12; №14; და №16-ში არსებული შენობების დემონტაჟი | | | |
|---|---|---|---|---|---|---|
| **თანამდებობა** | **გვარი** | **ხელმ.** | **აზომვითი ნახაზი** | | | |
| დირექტორი | თ. ბარათურია | | | | | |
| | | | | | | |
| შესრულა | ა. მაისაშვილი | | **ჭრილი 2-2** | **სტად.** | **ფურც.** | **რაოდ.** |
| | | | | | | |
| | | | | | | |

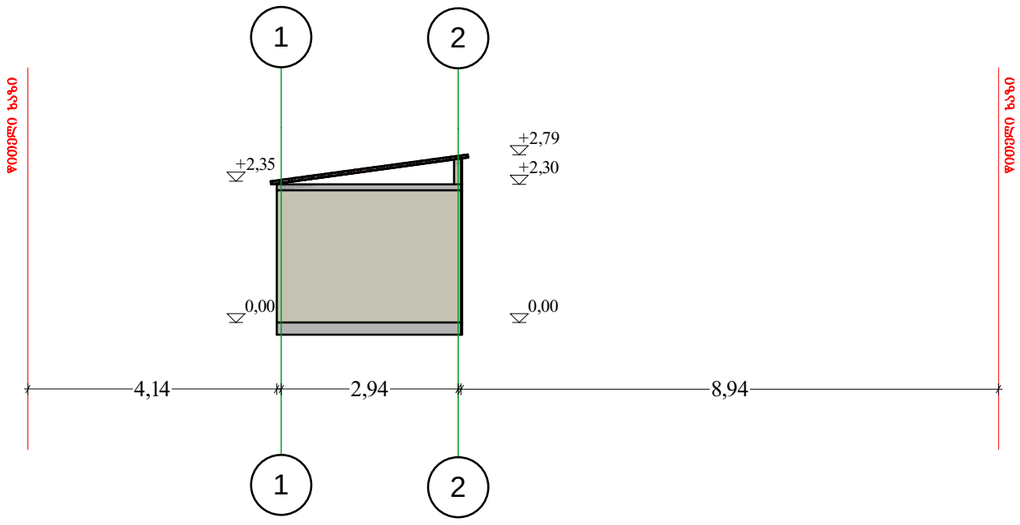


| | | | | |
|---|---|---|---|---|
| **შპს „კოლხა-07”** | | | ქ. თბილისი, ქუჩა უჩხეიძის №12; №14; და №16-ში არსებული შენობების დემონტაჟი | |
| **თანამდებობა** | **გვარი** | **ხელმ.** | **აზომვითი ნახაზი** | |
| დირექტორი | თ. ბარათურია | | | |
| შეასრულა | ა. მაისაშვილი | | **ფასადი 1-2 ღერძებში** | **სტად.** **ფურც.** **რაოდ.** |

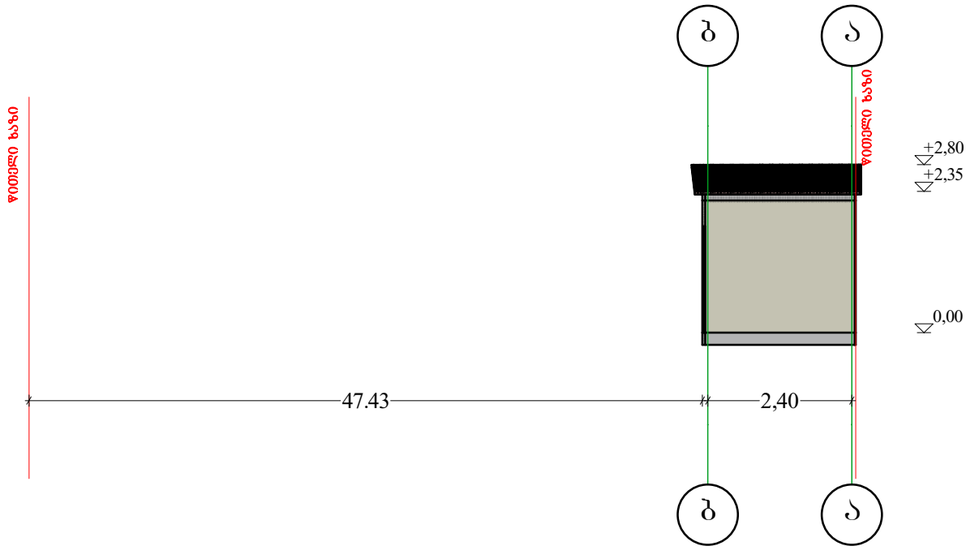


| შპს „კოლხა-07” | | | ქ. თბილისი, ქუჩა უჩხეიძის №12; №14; და №16-ში არსებული შენობების დემონტაჟი | | | |
|---|---|---|---|---|---|---|
| **თანამდებობა** | **გვარი** | **ხელმ.** | **აზომვითი ნახაზი** | | | |
| დირექტორი | თ. ბარათურია | | | | | |
| | | | | | | |
| შეასრულა | ა. მაისაშვილი | | **ფასადი ბ-ა დერძებში** | **სტად.** | **ფურც.** | **რაოდ.** |
| | | | | | | |
| | | | | | | |

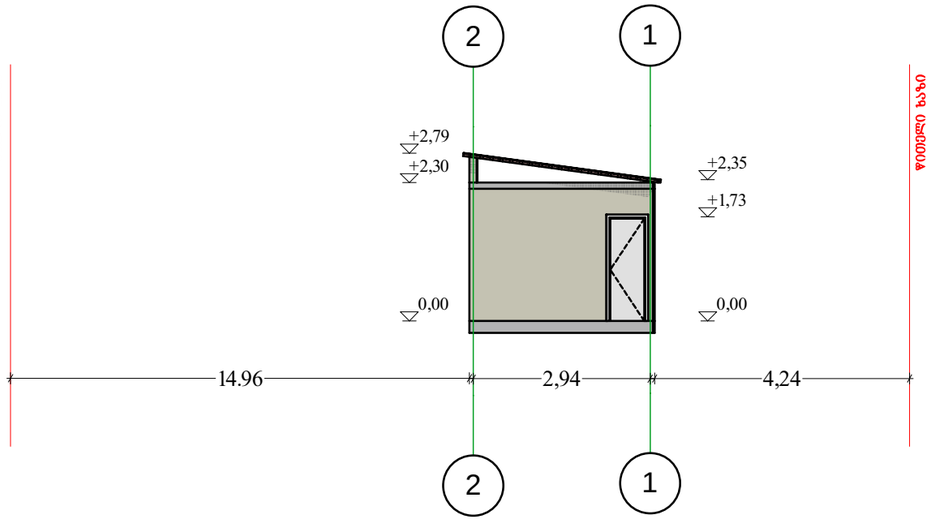


| | | | | | | |
|---|---|---|---|---|---|---|
| **შპს „კოლხა-07”** | | | ქ. თბილისი, ქუჩა უჩხეიძის №12; №14; და №16-ში არსებული შენობების დემონტაჟი | | | |
| **თანამდებობა** | **გვარი** | **ხელმ.** | **აზომვითი ნახაზი** | | | |
| დირექტორი | თ. ბარათურია | | | | | |
| | | | | | | |
| შეასრულა | ა. მაისაშვილი | | **ფასადი 2-1 ღერძებში** | **სტად.** | **ფურც.** | **რაოდ.** |
| | | | | | | |
| | | | | | | |

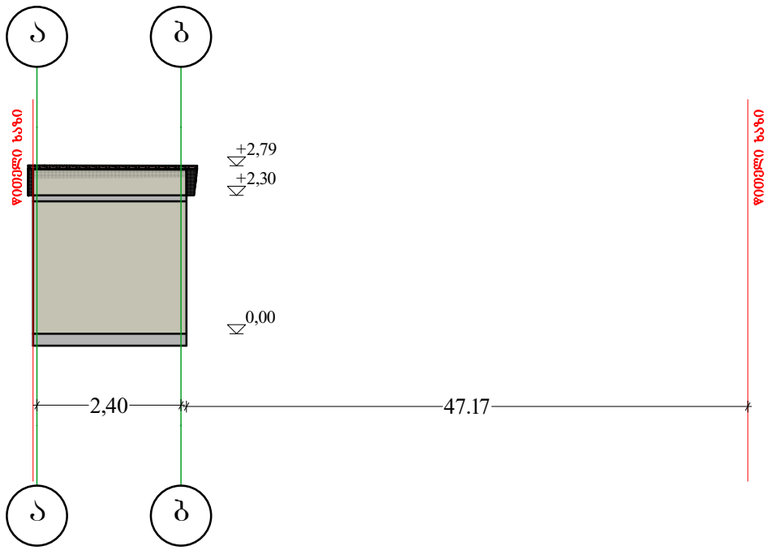


| | | | | | |
|---|---|---|---|---|---|
| **შპს „კოლხა-07”** | | | ქ. თბილისი, ქუჩა უჩხეიძის №12; №14; და №16-ში არსებული შენობების დემონტაჟი | | |
| **თანამდებობა** | **გვარი** | **ხელმ.** | **აზომვითი ნახაზი** | | |
| დირექტორი | თ. ბარათურია | | | | |
| | | | | | |
| შეასრულა | ა. მაისაშვილი | | **ფასადი ა-ბ ღერძებში** | **სტად.** | **ფურც.** | **რაოდ.** |
| | | | | | | |
| | | | | | | |

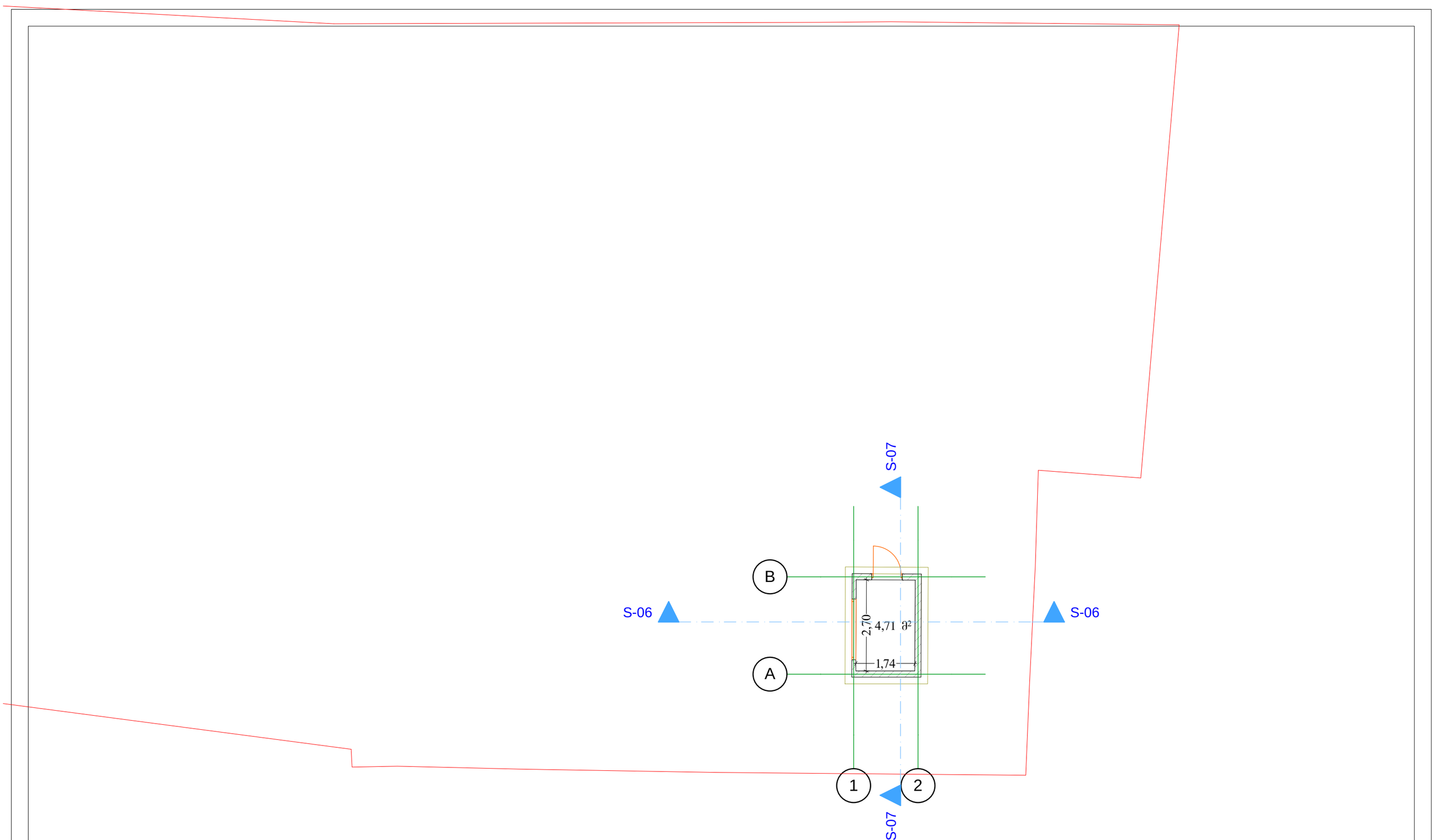


| შპს „კოლხა-07” | | | ქ. თბილისი, ქუჩა უჩხეიძის №12; №14; და №16-ში არსებული შენობების დემონტაჟი | | | |
|---|---|---|---|---|---|---|
| თანამდებობა | გვარი | ხელმ. | აზომვითი ნახაზი | | | |
| დირექტორი | თ. ბარათურია | | | | | |
| შეასრულა | ა. მაისაშვილი | | სართულის გეგმა | სტად. | ფურც. | რაოდ. |

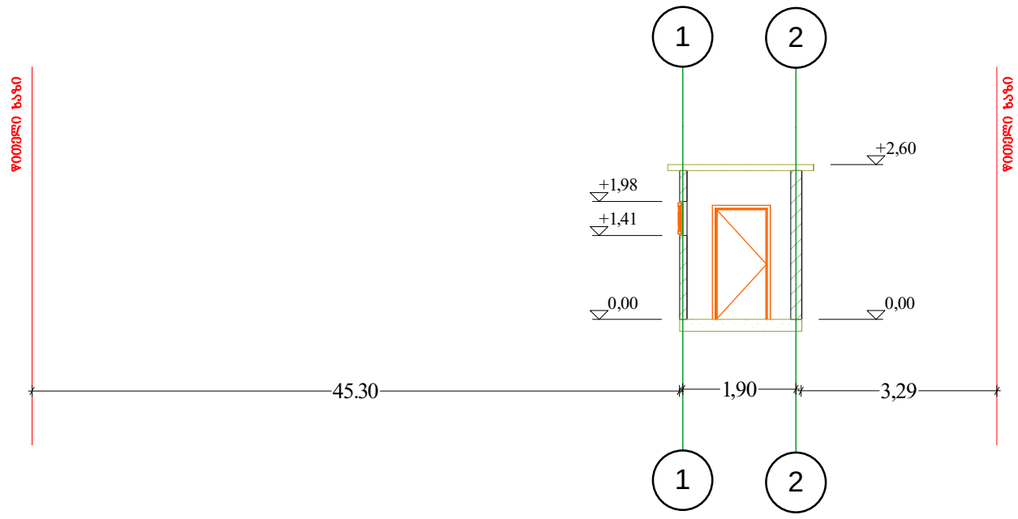


| შპს „კოლხა-07” | | | ქ. თბილისი, ქუჩა უჩხეიძის №12; №14; და №16-ში არსებული შენობების დემონტაჟი | | | |
|---|---|---|---|---|---|---|
| **თანამდებობა** | **გვარი** | **ხელმ.** | **აზომვითი ნახაზი** | | | |
| დირექტორი | თ. ბარათურია | | | | | |
| | | | | | | |
| შეასრულა | ა. მაისაშვილი | | | | | |
| | | | **ჭრილი 1-1** | **სტად.** | **ფურც.** | **რაოდ.** |
| | | | | | | |

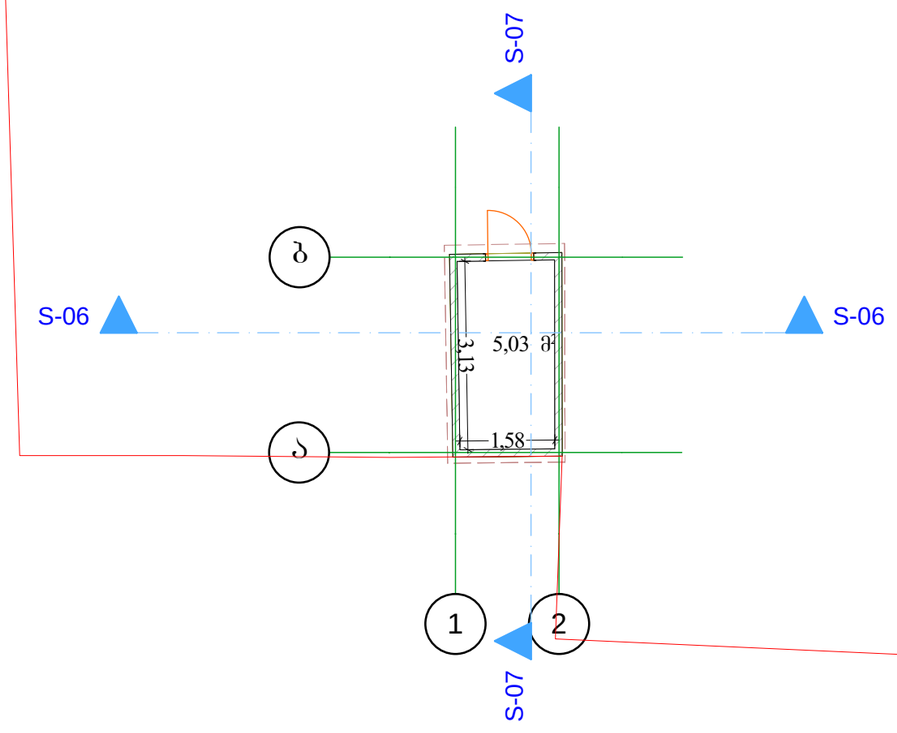


| შპს „კოლხა-07” | | | ქ. თბილისი, ქუჩა უჩხეიძის №12; №14; და №16-ში არსებული შენობების დემონტაჟი | | | |
|---|---|---|---|---|---|---|
| თანამდებობა | გვარი | ხელმ. | აზომვითი ნახაზი | | | |
| დირექტორი | თ. ბარათურია | | | | | |
| | | | | | | |
| შეასრულა | ა. მაისაშვილი | | სართულის გეგმა | სტად. | ფურც. | რაოდ. |
| | | | | | | |
| | | | | | | |

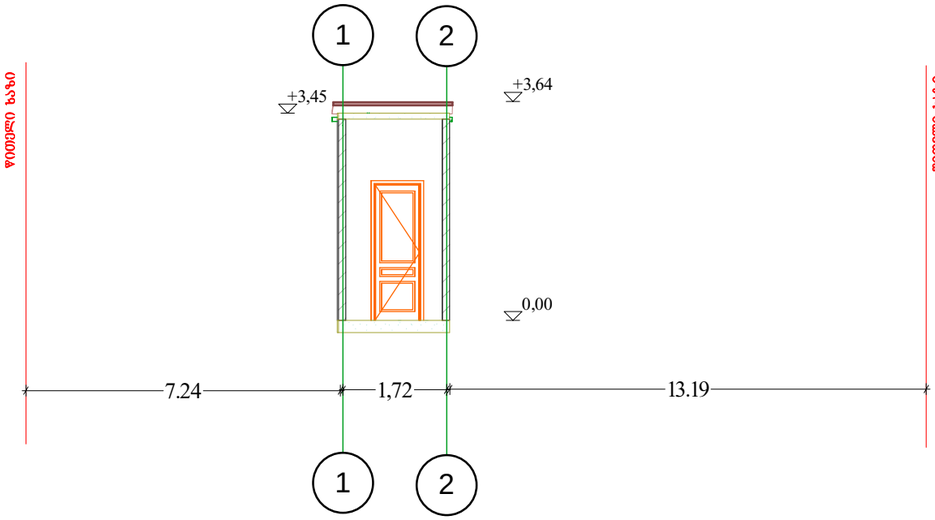


| შპს „კოლხა-07” | | | ქ. თბილისი, ქუჩა უჩხეიძის №12; №14; და №16-ში არსებული შენობების დემონტაჟი | | | |
|---|---|---|---|---|---|---|
| თანამდებობა | გვარი | ხელმ. | აზომვითი ნახაზი | | | |
| დირექტორი | თ. ბარათურია | | | | | |
| | | | | | | |
| შეასრულა | ა. მაისაშვილი | | ჭრილი 1-1 | სტად. | ფურც. | რაოდ. |
| | | | | | | |
| | | | | | | |

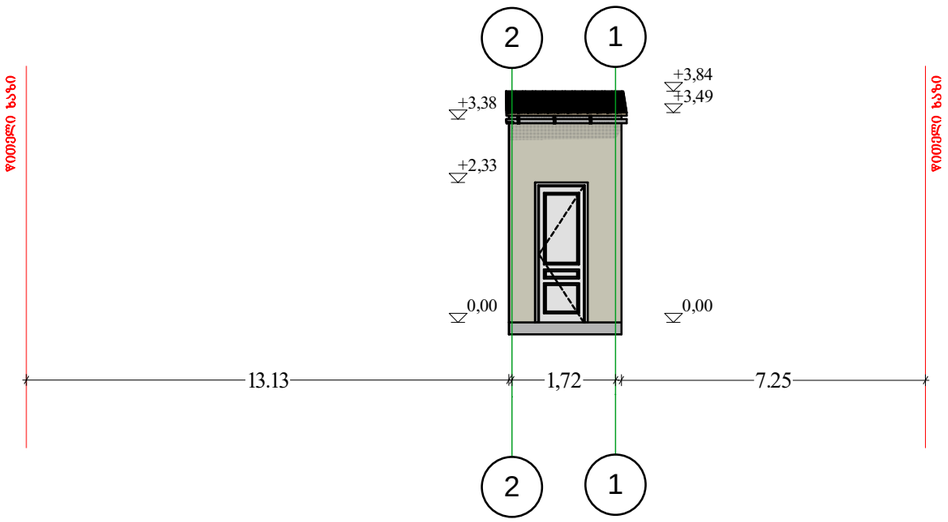


| შპს „კოლხა-07” | | | ქ. თბილისი, ქუჩა უჩხეიძის №12; №14; და №16-ში არსებული შენობების დემონტაჟი | | | |
|---|---|---|---|---|---|---|
| **თანამდებობა** | **გვარი** | **ხელმ.** | **აზომვითი ნახაზი** | | | |
| დირექტორი | თ. ბარათურია | | | | | |
| | | | | | | |
| შეასრულა | ა. მაისაშვილი | | **ფასადი 2-1 დერძებში** | **სტად.** | **ფურც.** | **რაოდ.** |
| | | | | | | |
| | | | | | | |

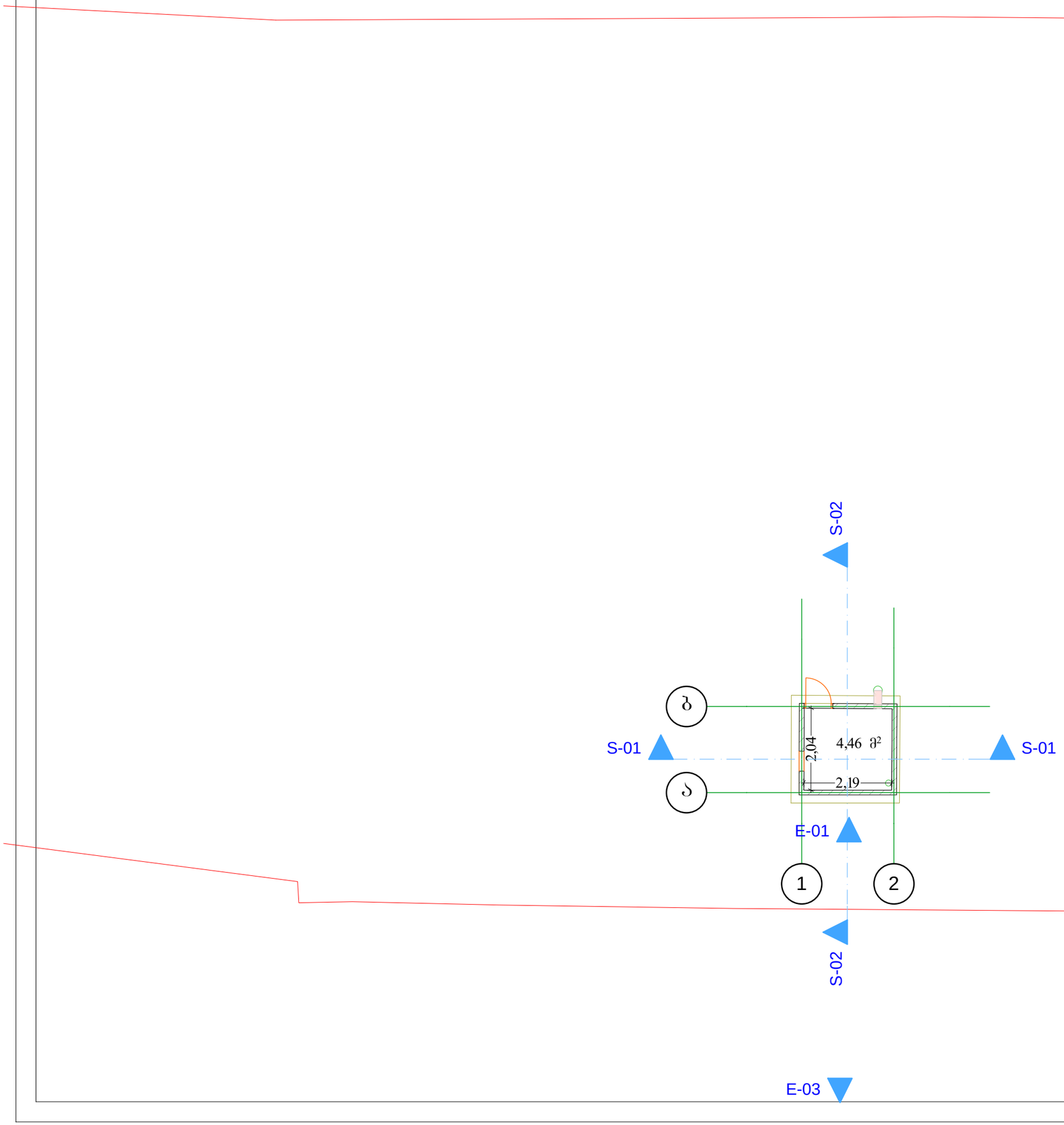


| შპს „კოლხა-07” | | | ქ. თბილისი, ქუჩა უჩხეიძის №12; №14; და №16-ში არსებული შენობების დემონტაჟი | | |
|---|---|---|---|---|---|
| **თანამდებობა** | **გვარი** | **ხელმ.** | **აზომვითი ნახაზი** | | |
| დირექტორი | თ. ბარათურია | | | | |
| | | | | | |
| შეასრულა | ა. მაისაშვილი | | **სართულის გეგმა** | | |
| | | | | **სტად.** | **ფურც.** | **რაოდ.** |
| | | | | | | |

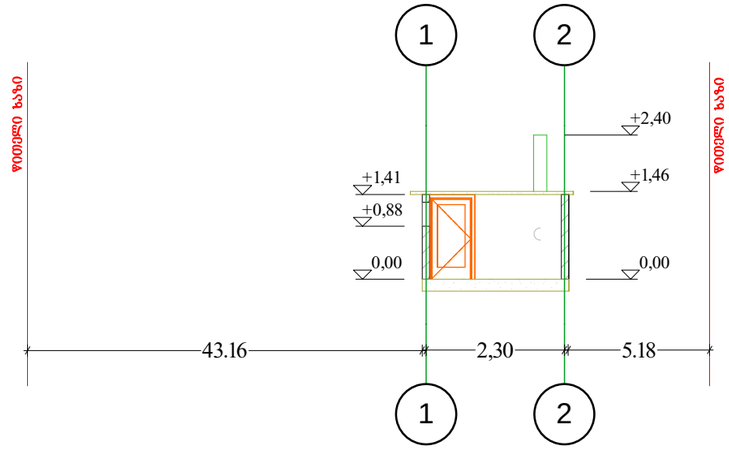


| | | | | | | |
|---|---|---|---|---|---|---|
| **შპს „კოლხა-07”** | | | ქ. თბილისი, ქუჩა უჩხეიძის №12; №14; და №16-ში არსებული შენობების დემონტაჟი | | | |
| **თანამდებობა** | **გვარი** | **ხელმ.** | **აზომვითი ნახაზი** | | | |
| დირექტორი | თ. ბარათურია | | | | | |
| | | | | | | |
| შეასრულა | ა. მაისაშვილი | | **ჭრილი 1-1** | **სტად.** | **ფურც.** | **რაოდ.** |
| | | | | | | |
| | | | | | | |

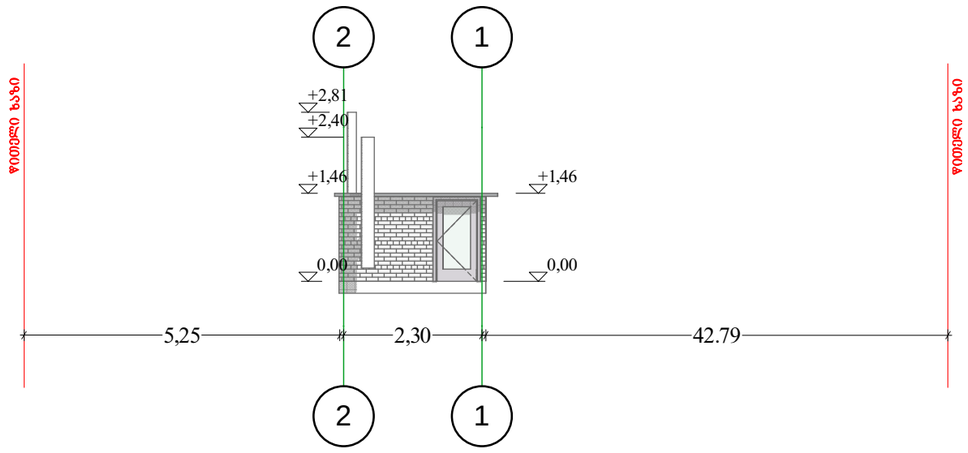


| შპს „კოლხა-07” | | | ქ. თბილისი, ქუჩა უჩხეიძის №12; №14; და №16-ში არსებული შენობების დემონტაჟი | | | |
|---|---|---|---|---|---|---|
| **თანამდებობა** | **გვარი** | **ხელმ.** | **აზომვითი ნახაზი** | | | |
| დირექტორი | თ. ბარათურია | | | | | |
| | | | | | | |
| შეასრულა | ა. მაისაშვილი | | **ფასადი 2-1 დერძებში** | **სტად.** | **ფურც.** | **რაოდ.** |
| | | | | | | |
| | | | | | | |

შ.პ.ს ,,კოლხა-07,,

# ქ. თბილისში, უშ. ჩხეიძის ქ. №12-ში, №16-ში არსებული შენობების

# სადემონტაჟო სამუშაოთა პროექტი

შ.პ.ს ,,კოლხა-07,,-ის დირექტორი თ. ბაღათურია

შემსრულებელი ა. მაისაშვილი

ქ.თბილისი 2015წ.

# სამშაოთა ორგანიზაციის პროექტი

## ქ. თბილისში, შანგბი ჩხეიძის ქ. №12-ში და №16-ში არსებული ერთ და ორ სართულიანი შენობების დაშლაზე

სამუშაოთა ორგანიზაციის პროექტის შედგენას საფუძვლად დაედო საკადასტრო რუკა და ამონაწერი საჯარო რეესტრიდან. ტერიტორიის დათვალიერება და შესწავლა.

დასაშლელია ერთ და ორ სართულიანი შენობები საერთო ფართით 618.22კვ.მ. და მოცულობით 1731.01 კუბ.მ. შენობა ქალაქის ცენტრალურ ზონაში მდებარეობს, რომელიც საკადასტრო რუკაზე 1/1 ; 2/2; 4/1; 3/2; 6/1; 7/1; 8/1; და 9/1. ნომრით არის აღნიშნული. 5/1 შენობის აზომვიტი ნახაზი გაერთიანებულია 2/2 შენბის აზომვით ნახაზთან. მასთან სამანქანო მისასვლელი გზა უშ. ჩხეიძის ქუჩის მხრიდანაა რაც წარმოდგენილია სამუშაოთა წარმართვისა და ორგანიზაციის გეგმაზე. დასაშლელ სამუშაოთა წარმართვა სასურველია ხელით. ასევე დაშლილი სამშენებლო მასალებისა და ნაგვის დასატვირთად თვითმცლელ ავტოტრანსპორტი. უბანი ხასიათდება შემდეგი კლიმატური და სეისმური ფაქტორებით: ქარის დაწოლა - 45კვ.მ./მ2; თოვლის საფარის წონა - 50კვ/მ2, ომპ.ფართობი შეადგენს 618.22 კვ.მ-ს. სახარჯთაღრიცხვო დოკუმენტაცია საბაზრო ურთიერთობის პირობებში იძლევა სამუშაოთა საორიენტაციო ღირებულებას. სამუშაოთა წარმოების პროცესში მოსალოდნელია სამუშაოთა რაოდენობა და ღირებულების კორექტრება. აღნიშნულის გამო ანგარიშწორება დამკვეთსა და მეიჯარეს შორის რეკომენდირებულია წარმოებდეს ფაქტიური დანახარჯების მიხედვით, ურთიერთ შეთანხმებით. დასაშლელი სამუშაოების წარმოების პერიოდში დროებითი ღობის ფარგლებში უნდა მოხდეს გადარჩეული მასალა-ნაკეთობების (აგურის, ხის, მასალის და სხვა.) დაშტაბელება. სამშენებლო ნარჩენებისა და ნაგვის გატანა ნაყარში გათვალისწინებულია თვითმცლელი ავტოტრანსპორტით. მათი ნუსხა მოყვანილია ცხრილში მომდევნო ფურცელზე. სამუშაოთა წარმოების დროს აუცილებელია შრომის უსაფრთხოების წესების დაცვა, აგრეთვე შენობის დაშლის დროს სელიტებურ ზონაში მტვრის გაფანტვისაგან დამცავი ღონისძიებების უზრუნველყოფა. სამუშაოები აუცილებელია წარიმართოს საავტორო ზედამხედველობის ქვეშ. დაშლის სამუშაოებზე დამკვეთის მიერ დადგენილია გეგმიური ხანგრძლივობა 4 თვის პერიოდში.

# შენობის დასაშლელ სამუშაოთა წარმოების პროექტის შესადგენი ნორმატივები

**2.1 СНиП 3.01.01-85 ,,Оригинализация строительного производства'' М.,1989**

**2.2 СНиП -4-80 ,,Техника безопасности на строительстве'' М., 1981**

**2.3 Справочник инженера строителя, М., 1989**

**2.4 Строительные стреловые самоходные краны, М., 1984**

2.5 კრებული სამახსოვრო "სამშენებლო წარმოების ნორმები და წესები", ამონაწერი სამშენებლო ნორმებიდან და წესებიდან, თბ., 1987

## დასაშლელი ობიექტის დახასიათება

შენობები გეგმაში მრავალკუთხა ფორმისაა. სხვადასხვა ზომებით საძირკველი ლენტური ტიპისაა. კედლების შევსება ხდება აგურით. სახურავი შეადგენს ხის სანივნივე სისტემას და დახურულია თუნუქით.

ტერიტორიაზე გაყვანილია სხვადასხვა საინჟინრო ქსელები და მათ განშტოებები.

დაშლის დაწყებისას აუცილებელია მოეწყოს ხის ან მავთულბადოვანი ღობე სამუშაოთა წარმართვისა და ორგანიზაციის გენგეგმის მიხედვით.

## მითითებები სამშშაოთა წარმოების თაობაზე

როგორც აღნიშნა დასაშლელი სამუშაოების წარმართვა უნდა მოხდეს ხელით.

სამუშაოები იწყება კარკასის მოხსნით. საძირკვლები ლენტური ტიპისაა.

მოხსნილი მასალები გასუფთავდეს, გაიწმინდოს, დახარისხდეს და შტაბელებად დაეწყოს დროებითი ღობის ფარგლებში. მათი ხელმეორედ გამოყენება გაისაზღვროს ახალი მშენებლობების არქიტექტურულ-კონსტრუქციულ გადაწყვეტილებებში: საყრდენ კედლებში, ტიხრებში, კედლებში. შაყრდენი კედლის დემონტაჟის საკითხი გადაწყდება საპროექტო შენობის საძირკვლის მშენებლობის პროცესში.

## 5. დაშლის ხანგრძლივობის შესახებ

შენობის დაშლა დაკვეთის მიერ განსაზღვრულია 4 თვის ვადაში. გეგმიურად დადგენილი ხანგრძლივობის დაცვა შენობის დაშლაზე 4 თვის პერიოდში შესაძლებელია უწყვეტი ფინანსირების პერიოდში, რასაც ხელი უნდა შეუწყოს ქ.თბილისის რბილმა და ზომიერმა კლიმატურმა პირობებმაც.

სამუშაოთა შესრულების ვადების დაცვა უწყვეტ ფინანსირებაზეა დამოკიდებული, რაც უნდა გაითვალისწინოს დამკვეთმა.

# სამშენებლო მანქანა-მექანიზმების, დანადგარებისა და ინსტრუმენტების ჩამონათვალი

| № | დასახელება | მარკა | რაოდენ. ცალი |
|---|---|---|---|
| 1 | 2 | 3 | 4 |
| 1 | თვითმცლელი ძარიანი და სპეც-დანიშნულების ავტოტრანსპორტი სამშენებლო ტვირთის გადასატანად | სხვადასხვა | 1 |
| 2 | გადასატანი კომპრესორი | სო-48 | 1 |
| 3 | ელექტროშესადუღებელი საჭრელი აგრეგატი | კომპ. | 2 |
| 4 | ავტოკენური შედუღების და ჭრის აპარატი | კომპ. პკუ-35 | 2 |
| 5 | სახურავის ფურცლის გასაწმენდი დანადგარი | | 1 |
| 6 | ლითონის სახარაჩო სექციები 100 მ2 ფართობისათვის | კომპ. | 1 |

სადემონტაჟო სამუშაოების რაოდენობა დაზუსტდეს დემონტაჟის პროცესში. სადემონტაჟო შენობის მომიჯნავედ განთავსებული ნაგებობის მდგრადობის საკითხი შესწავლილ იქნას სადემონტაჟო სამუშაოების დაწყებამდე. მომიჯნავე შენობის დაზიანების შემთხვევაში მისი აღგენა მოხდეს დამკვეთის მიერ.

# მომუშავეთა შორის უსაფრთხოების წესების დაცვის თაობაზე

მომუშავეთა შრომის უსაფრთხოების პირობების დაცვა შენობათა დაშლის ცალკეულ ეტაპებზე აუცილებელია სნ და წ III-4-80* "უსაფრთხოების ტექნიკა მშენებლობაზე" და სხვა ნორმატულ-საკანონმდებლო დოკუმენტების შესაბამისობით. მათგან ყურადღებას ვამახვილებთ შემდეგზე:

13.1. სამუშაო ადგილები მუშაობის პირობებისა და ტექნოლოგიურობის გათვალისწინებით უზრუნველყოფილი უნდა იყოს კოლექტიური დაცვისა და სიგნალიზაციის საშუალებით.

13.2 ელექტროუსაფრთხოების წესები ჩამოყალიბებულია სახელმწიფოსტამდარტში 12.013-88 ელექტროკარადა ყოველთვის უნდა იყოს ჩაკეტილ მდგომარეობაში, ელექტროკაბელები, ელექრტოსადენები და ელექტრომოწყობილობები კი იზოლირებულ. გაშიშვლებული სადენების გამოყენება აკრძალულია.

13.3 ამწეების მუშაობის პერიობში დაუშვებელია უცხო პირთა, ასევე დაშლის ოპერაციებში დაუსაქმებელ მუშა-მომსახურეთა ყოფნა სამშემებლო გენგეგმაზე შემოფარგლული ამწეთა მოქმედების სახიფათო ზონის ფარგლებში. ასეთი ზონები სცილდება შემოღობილი ტერიტორიის ფარგლებსაც, რის გამოც აუცილებელია შემზღუდავი ღონისძიებების განხორციელება: იკრძალება ისრის ტრიალი დასაშლელი შენობის გარეთ; აშლილი კონსტრუქციის ჩამოშვება უნდა განხორციელდეს შენობის ვერტიკალის გასწვრივ მათი ავტოსატრანსპორტო საშუალებებში პირდაპირი ცატვირთვით; კონსტრუქციიდან მარყუჟების ჩახსნაზე გამოყოფილი მუშები შორიდან ხემძღვანელობენ ჩამოშვების პროცესს; შემდეგ უახლოვდებიან მანქანებს და ასრულებენ მათ მანქანებში ჩატვირთვას უსაფრთხოების წესების დაცვითა და მარყუჟების შეხსნით.

იკრძალება ამწის ისარზე ჩამოკიდებული ტვირთით ისრის შემობრუნება მოედნისა და ქუჩის მხარეს, ცხადია ისრის ტრიალიც ღერძის გარშემო.

აუცილებელია დროებით ღობეებზე გაიკრას ამწის მოქმედების სახოფათო ზონების აღნიშნული ფორნიშები ღობის გარეთა რადიუსების მითითებებით მეტრებში. ღამის პერიოდებში უსაფრთხოების ზონის აღმნიშვნელი ფირნიშები აუცილებელია განათდეს.

სამიშათთა უწყვეტობისა და ტექნოლოგიურობის, აგრეთვე შრომის უსაფრთხოების უზრუნველყოფად აუცილებელია მშენებლობის სხრილში მოცემული და ჩვენს მიერ რეკომენდირებული მანქანა-მექანიზმებით, ინსტრუმენტებითა და დანადგარ-სამარჯვეებით აღჭურვა. ცხადია შესაძლებელია მათი შეცვლაც უფრო თანამედროვეთი.

. დაშლით ოპერაციებში დასაქმებული მუშაკები დაცული უნდა იყვნენ თავის დამცავი ჩაფხუტებით (კასკებით).

. დაუშვებელია მანქანების, ხელსაწყოებისა და მოწყობილობების დატოვება ჩართულ მდგომარეობაში ზედამხედველობის გარეშე. ცხადია მათი ტექნიკური მომსახურეობაც უნდა მოხდეს ძრავის გამორთვის შემდეგ.

. ლითონის ელემენტების ჩაჭრას ელექტრო ან აიროვანი აპარატებით ქვედა იარუსებზე 5 მეტრის რადიუსში ფართობები უნდა გავანთავისუფლოთ წვადი მასალებისაგან, ხოლო 10 მეტრის რადიოსში ასაფეთქებელი (მაგალითად ჟანგბადის ბალონები) მასალებისაგან.

. დასაშლელ სამუშაოებზე დასაქმებულია ყველა მუშაკმა (როგორც მუშამ, ასევე მოსამსახურემ) უნდა შეისწავლოს შრომის უსაფრთხოების წესებს, ასევე მოსამსახურემ) უნდა შეისწავლოს შრომის უსაფრთხოების წესები, გაიაროს ინსტრუქტაჟი, ჩააბაროს გამოცდა სპეციალურ ჟურნალში ხელმოწერების დაფიქსირებით.

# ბუნების დაცვითი და ჰაერის დაბინძურების საწინააღმდეგო ღონისძიებები

შენობა მდებარეობს ქალაქ თბილისის ცენტრში სელიტებურ განაშენიანებაში. აღნიშნულის გამო აუცილებელია შენობათა დაშლის პერიოდში შემდეგი ღონისძიებების დაცვა.

გარემოს დაცვის სამსახურის ნებართვის გარეშე იკრძალება მრავალწლიანი ხეებისა და ნარგავების მოჭრა, ამოძირკვა ან განადგურება.

კედლების, ტიხრების, იატაკის დაშლის პროცესში მოსალოდნელია მტვრის გაფანტვა გარე სივრცეში, რის გამოც შენობას უნდა ჩამოეფაროს ფარდა ანდა სამუშაოები განხოციელდეს დახურულ სივრცეში ვენტილაციის მოწყობით.

იკრძალება სამშენებლო ნაგვისა და ნარჩენების ღია წესით ჩამოყრა. სასურველია სამშენებლო ნაგვის პირდაპირ თვითმცლელი მანქანების ძარებში ჩაყრა. დიდი ზომის სამშენებლო ნარჩენები ან მოხსნილი ნაკეთობები უნდა ჩამოვუშვათ ამწის საშუალებით. აქაც სასურველია მაშინვე მოხდეს მათი ავტომანქანების ძარებში ჩატვირთვა და ნაგავსაყრელზე ან დამკვეთის მიერ მითითებულ ადგილზე ტრანსპორტირება.

დაუშვებელია არსებული საკანალიზაციო ჭების დანაგვიანება სამშენებლო ნარცენებით.

ასევე დაუშვებელია ამოსახაპი ორმოების მოწყობა. ინვენტარული საყოფაცხოვრებო ვაგონეტიდან საკანალიზაციო ჩადინება უნდა მოეწყოს უშუალოდ საქალაქო საკანალიზაციო წებში. გენგეგმაზე მათ მოსაწყობად
მითითებული ადგილები შესაძლებელია შეიცვალოს საკანალიზაციო წების სიახლოვეს მათი განთავსებით ამწეტა მოქმედების სახიფათო ზონების საზღვრების გათვალისწინებით. სამშენებლო ნაგვის ტრანსპორტირება
ფხვიერ მდგომარეობაში რეკომენდირებული არ არის. ავტომანქანების ძარებში ჩატვირთვის შემდეგ მათი ზედაპირი დაინამოს.

# სადემონტაჟო გენგეგმა

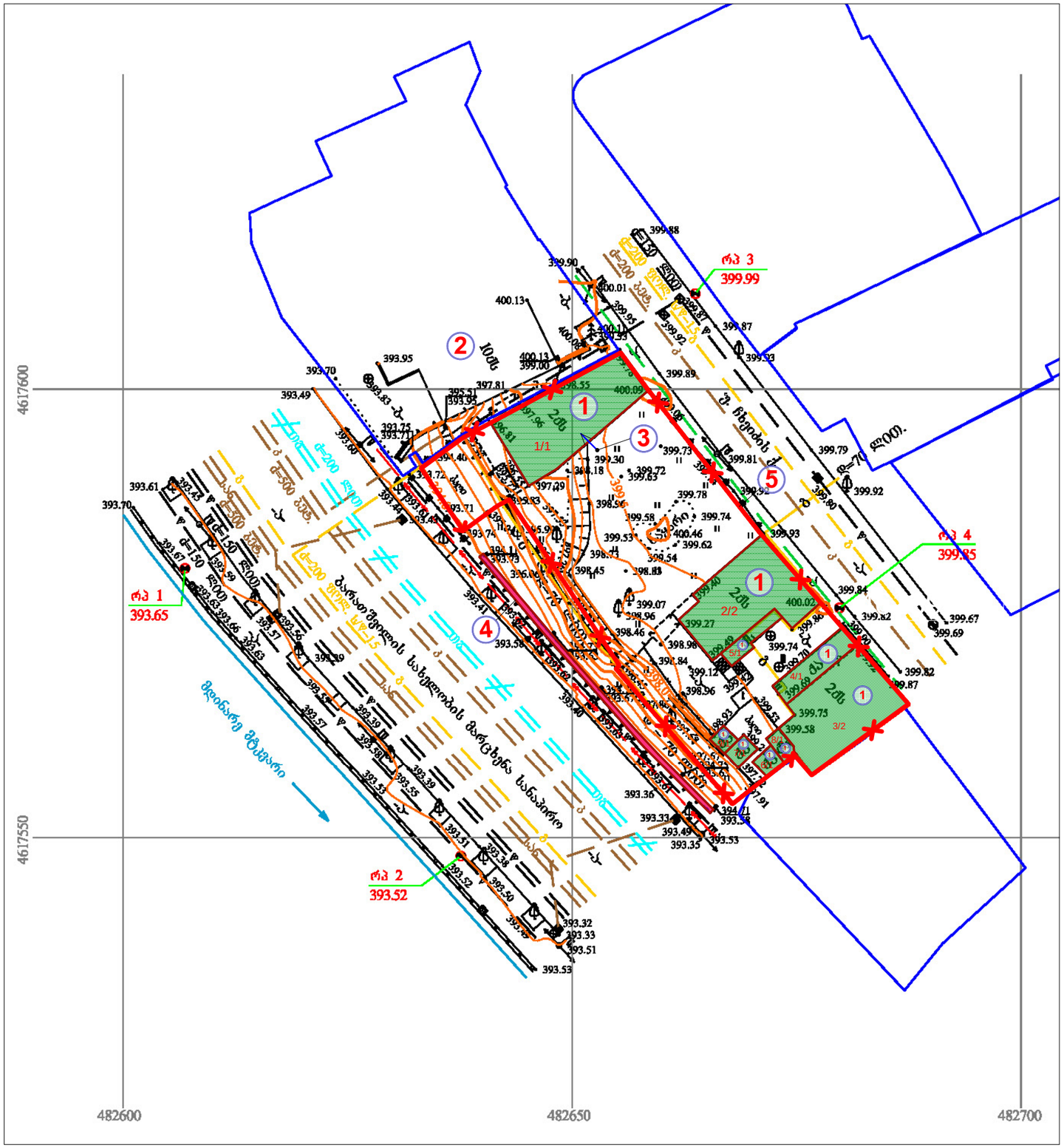


- არსებული შენობა
- არსებული შენობა
- სადემონტაჟო შენობა
- სადემონტაჟო საყრდენი კედელი
- ღობე

ექსპლიკაცია

1. სადემონტაჟო შენობა
2. არსებული შენობა
3. ხელის საწევლა
4. სადემონტაჟო საყრდენი კედელი
5. ღობე

## ტექნიკური მონაცემები

| | |
|---|---|
| ტერიტორიის ფართი | 1126 მ$^2$ |
| მოშენების ფართი | 314.93 მ$^2$ |
| სადემონტაჟო ფართი | 618.22 მ$^2$ |
| დემონტაჟის მოცულობა | 1731.01 მ$^3$ |
| მალებშორის მანძილი | 5.8 მ |
| კონსტრუქციული სიმაღლე | 5.15 მ |

| | | | | |
|---|---|---|---|---|
| შპს „კოლხა-07” | | | ქ. თბილისი, ქუჩა უჩხეიძის №12; №14; და №16-ში არსებული შენობების დემონტაჟი | |
| თანამდებობა | გვარი | ხელმ. | მშენებლობის ორგანიზების პროექტი | 2015წ. |
| დირექტორი | თ. ბარათურია | | | |
| შეასრულა | ა. მაისაშვილი | | სადემონტაჟო გენგეგმა | სტად. ფურც. რაოდ. |
| | | | | მ.ო.-1 2 |

# დემონტაჟის დღიური გრაფიკი

| სამუშაოთა ჩამონათვალი | I თვე | | | | | | II თვე | | | | | | III თვე | | | | | | IV თვე | | | | | |
|---|---|---|---|---|---|---|---|---|---|---|---|---|---|---|---|---|---|---|---|---|---|---|---|---|
| | 5 | 10 | 15 | 20 | 25 | 30 | 5 | 10 | 15 | 20 | 25 | 30 | 5 | 10 | 15 | 20 | 25 | 30 | 5 | 10 | 15 | 20 | 25 | 30 |
| უ. ჩხეიძის ქ.№12-ში არსებული შენობის სახურავის დემონტაჟი | | | 15 | | | | | | | | | | | | | | | | | | | | | |
| კარ-ფანჯრების დემონტაჟი | | | | 15 | | | | | | | | | | | | | | | | | | | | |
| კედლების დემონტაჟი | | | | | | | | 25 | | | | | | | | | | | | | | | | |
| იატაკის დემონტაჟი | | | | | | | | | | 20 | | | | | | | | | | | | | | |
| საძირკველევის დემონტაჟი | | | | | | | | | | | | | | 25 | | | | | | | | | | |
| უ. ჩხეიძის ქ.№16-ში არსებული შენობის (მაღაზიის) დემონტაჟი | | | | | | | | | | | | | | | | 20 | | | | | | | | |
| უ. ჩხეიძის ქ.№16-ში არსებული შენობის სახურავის დემონტაჟი | | | | | | | | | | | | | | | | | 15 | | | | | | | |
| კარ-ფანჯრების დემონტაჟი | | | | | | | | | | | | | | | | | | 20 | | | | | | |
| კედლების დემონტაჟი | | | | | | | | | | | | | | | | | | | 20 | | | | | |
| იატაკის დემონტაჟი | | | | | | | | | | | | | | | | | | | | | | 20 | | |
| საძირკველევის დემონტაჟი | | | | | | | | | | | | | | | | | | | | | | 20 | | |
| ტერიტორიის დასუფთავება | | | | | | | | | | | | | | | | | | | | | | | | 90 |

შენიშვნა: უს. ჩხეიძის №16-ში არსებული საცხოვრებელი შენობის დემონტაჟი მოხდეს საპროექტო შენობის ე.წ. თეთრი კარკასის მშენებლობის დასრულების შემდეგ.

| შპს „კოლხა-07” | | | ქ. თბილისი, ქუჩა უჩხეიძის №12; №14; და №16-ში არსებული შენობების დემონტაჟი | |
|---|---|---|---|---|
| თანამდებობა | გვარი | ხელმ. | მშენებლობის ორგანიზების პროექტი | 2015წ. |
| დირექტორი | თ. ბარათურია | | | |
| შესრულა | ა. მაისაშვილი | | დემონტაჟის დღიური გრაფიკი | |
| | | | სტად. | ფურც. / რაოდ. |
| | | | | მ.ო.-1 / 2 |