

ფორმატი A4	საპროექტო	ფოტომონტაჟი	ქ. თბილისი, გორგასლის ქ. №1
მასშტაბი 1:50	დამკვეთი: შპს "მეღვინეობა ხარება"	შენობის ფასადზე მცირე სარეაბილიტაციო სამუშაოების პროექტი	დირექტორი არქიტექტორი დაამუშავა ლ. მამისაშვილი

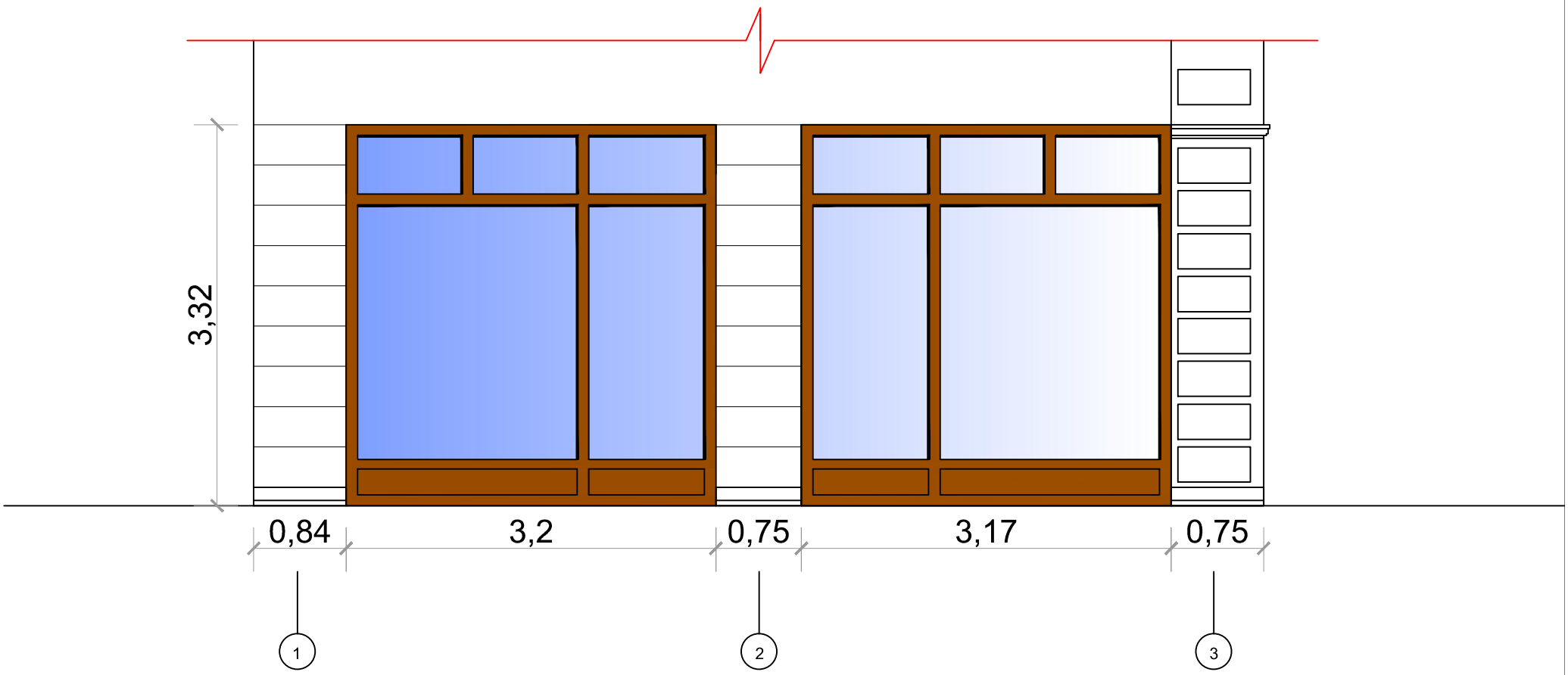

ფორმატი A4	არსებული სიტუაცია	ფასადი 1-3 ღერძებში	ქ. ობილისი, გორგასლის ქ. №1
მასშტაბი 1:50	დამკვეთი: შპს "მედვინეობა ხარება"	შენობის ფასადზე მცირე სარეაბილიტაციო სამუშაოების პროექტი	დირექტორი არქიტექტორი დაამუშავა ლ. მამისაშვილი

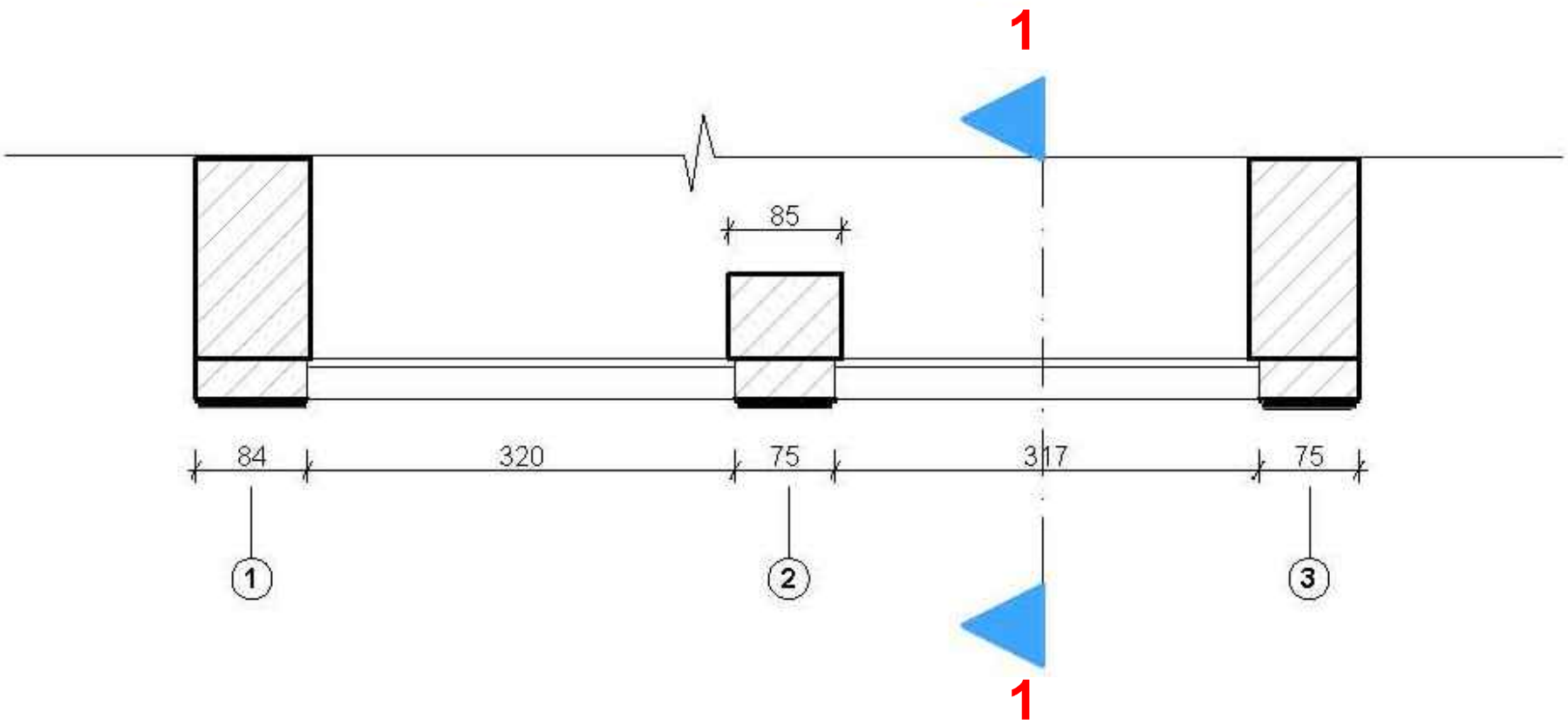

ფორმატი A4	არსებული სიტუაცია	გეგმა	ქ. თბილისი, გორგასლის ქ. №1
მასშტაბი 1:50	დამკვეთი: შპს "მედვინეობა ხარება"	შენობის ფასადზე მცირე სარეაბილიტაციო სამუშაოების პროექტი	დირექტორი არქიტექტორი დაამუშავა ლ. მამისაშვილი

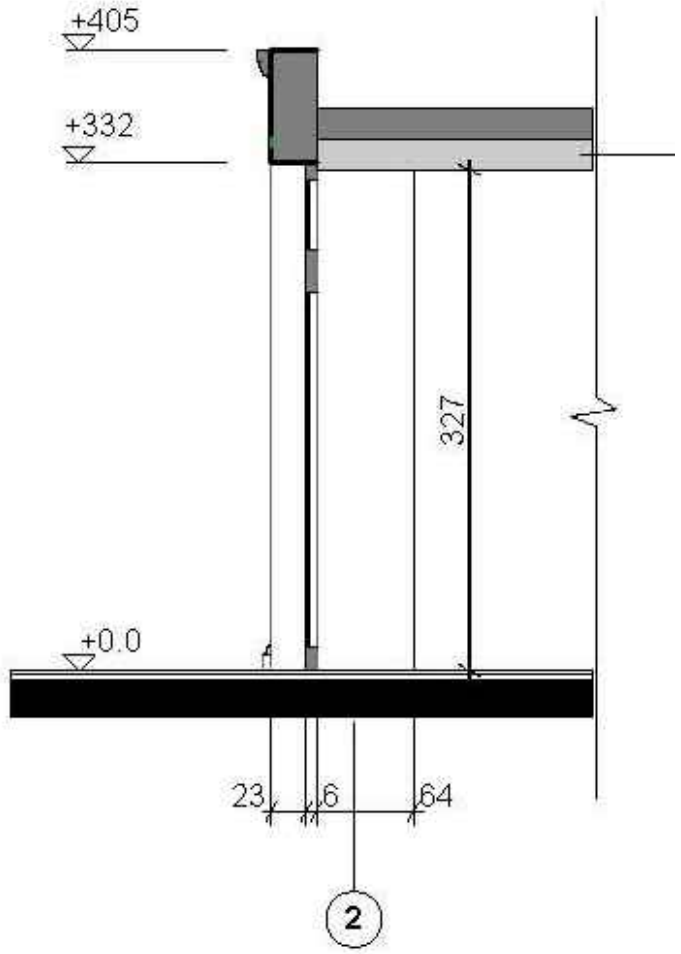

ფორმატი A4	არსებული სიტუაცია	ჭრილი 1-1	ქ. ობილისი, გორგასლის ქ. №1
მასშტაბი 1:50	დამკვეთი: შპს "მედვინეობა ხარება"	შენობის ფასადზე მცირე სარეაბილიტაციო სამუშაოების პროექტი	დირექტორი არქიტექტორი დაამუშავა ლ. მამისაშვილი



ფორმატი A4	საპროექტო	ფასადი 1-3 ღერძებში	ქ. თბილისი, ბორგასლის ქ. №1
მასშტაბი 1:50	დამკვეთი: შპს "მეღვინეობა ხარება"	შენობის ფასადზე მცირე სარეაბილიტაციო სამუშაოების პროექტი	დირექტორი არქიტექტორი დაამუშავა ლ. მამისაშვილი

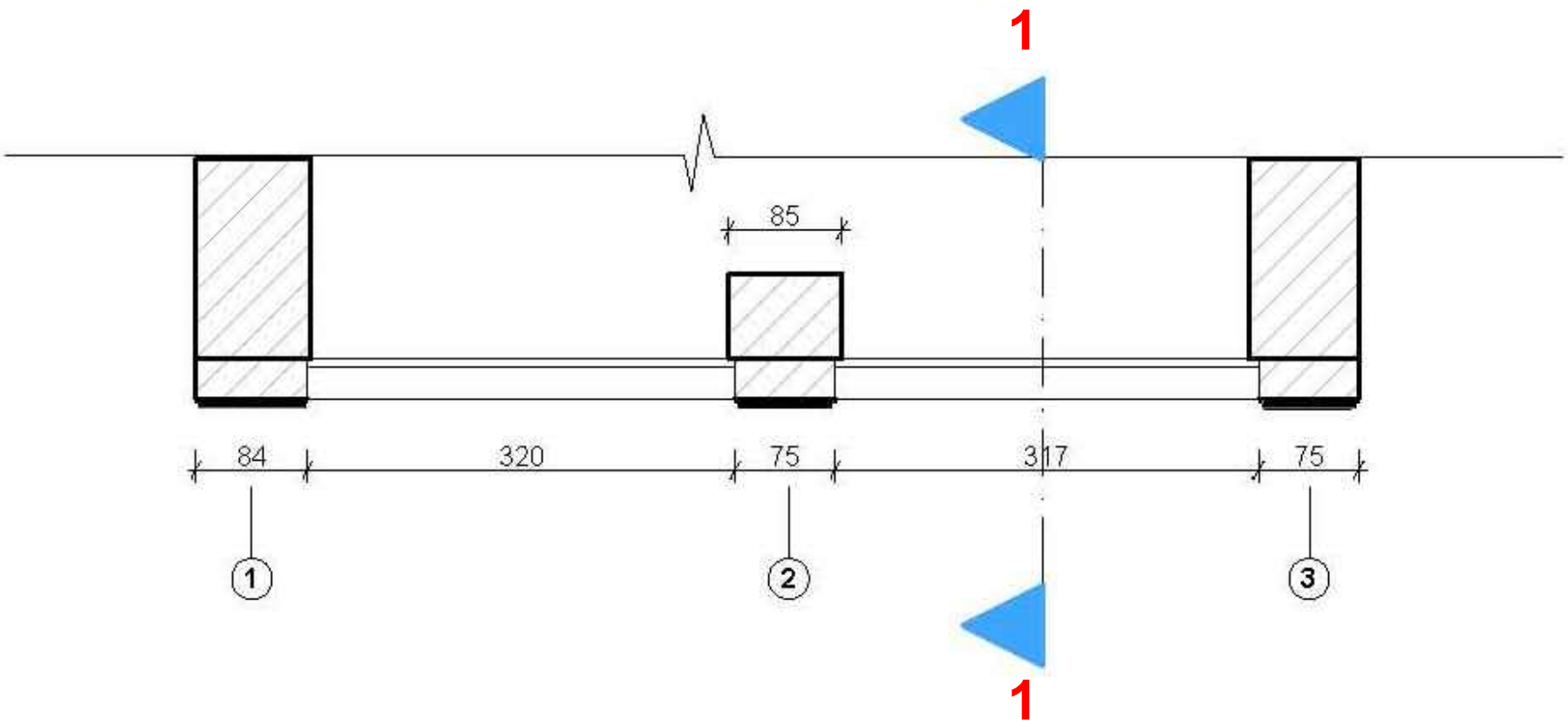

ფორმატი A4	საპროექტო	გეგმა	ქ. თბილისი, გორგასლის ქ. №1
მასშტაბი 1:50	დამკვეთი: შპს "მედვინეობა ხარება"	შენობის ფასადზე მცირე სარეაბილიტაციო სამუშაოების პროექტი	დირექტორი არქიტექტორი დაამუშავა ლ. მამისაშვილი

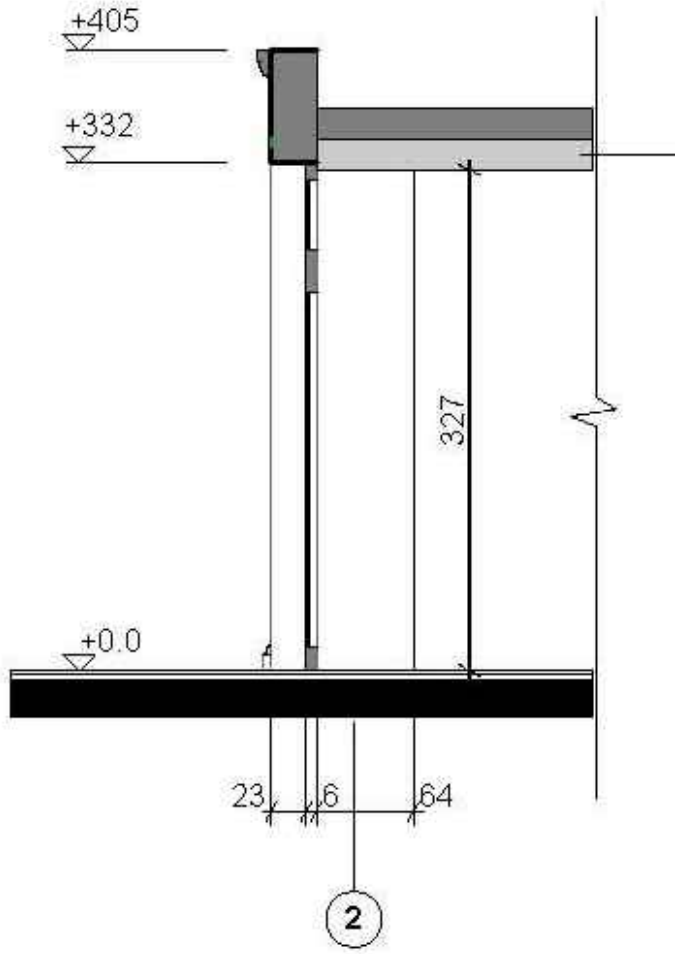

ფორმატი A4	საპროექტო	ჭრილი 1-1	ქ. ობილისი, გორგასლის ქ. №1
მასშტაბი 1:50	დამკვეთი: შპს "მედვინეობა ხარება"	შენობის შასაღზე მცირე სარეაბლიტაციო სამუშაოების პროექტი	დირექტორი არქიტექტორი დაამუშავა ლ. მამისაშვილი