არსებული ჭრილი 1-1 (ე-ა) ღერძებს შორის

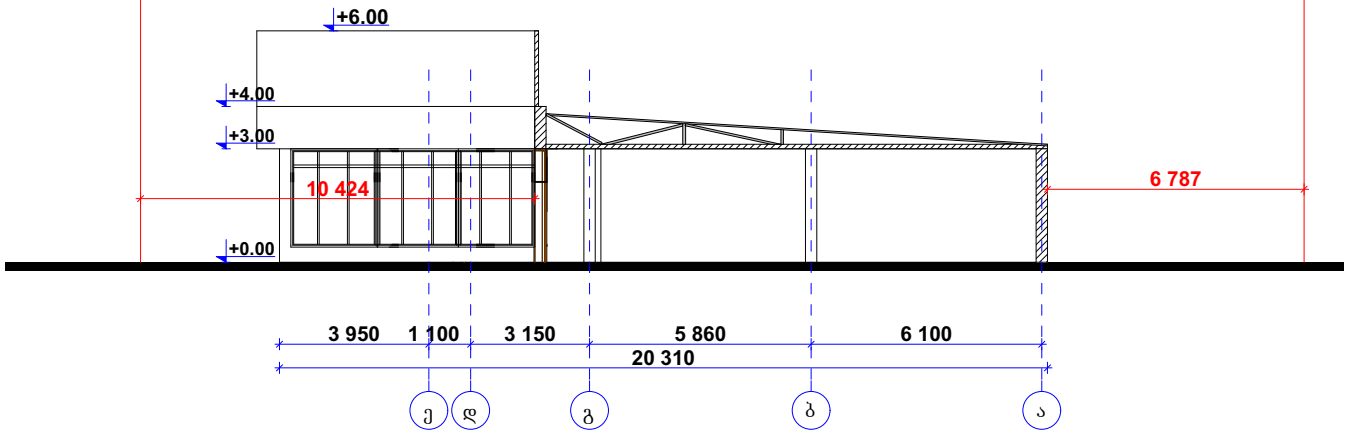

არსებული ჭრილი 2-2 (1-12) ღერძებს შორის

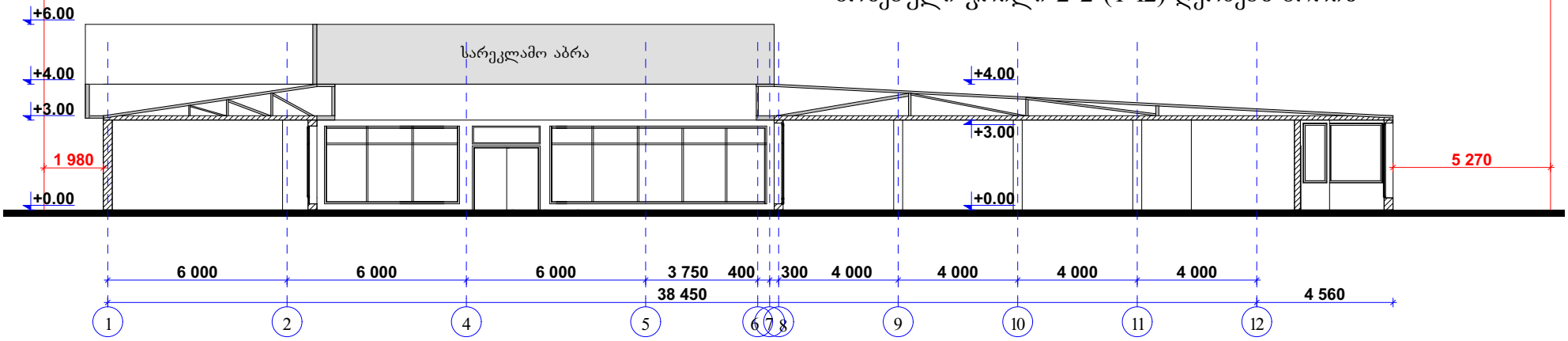

			არსებული შენობის რეკონსტრუქციის პროექტი	
დირექტორი		ნ. ფარცხალაძე		ფურც.№
პრ. მთ. არქ.		ნ. ფარცხალაძე		ფურცლ.
შეასრულა		ნ. ფარცხალაძე		მ. 1:100

საპროექტო ჭრილი 1-1 (ე-ა) ღერძებს შორის

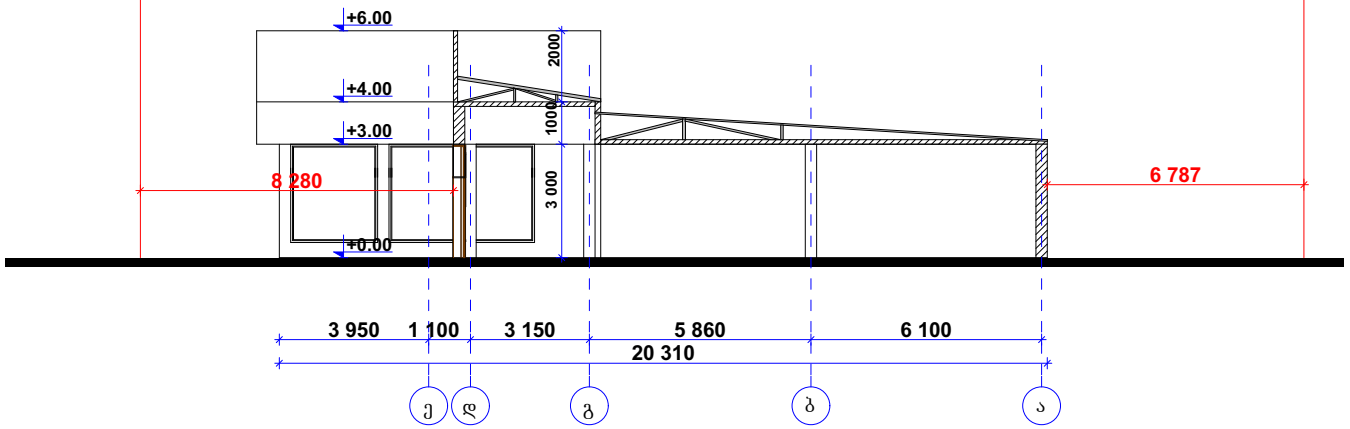

საპროექტო ჭრილი 2-2 (1-12) ღერძებს შორის

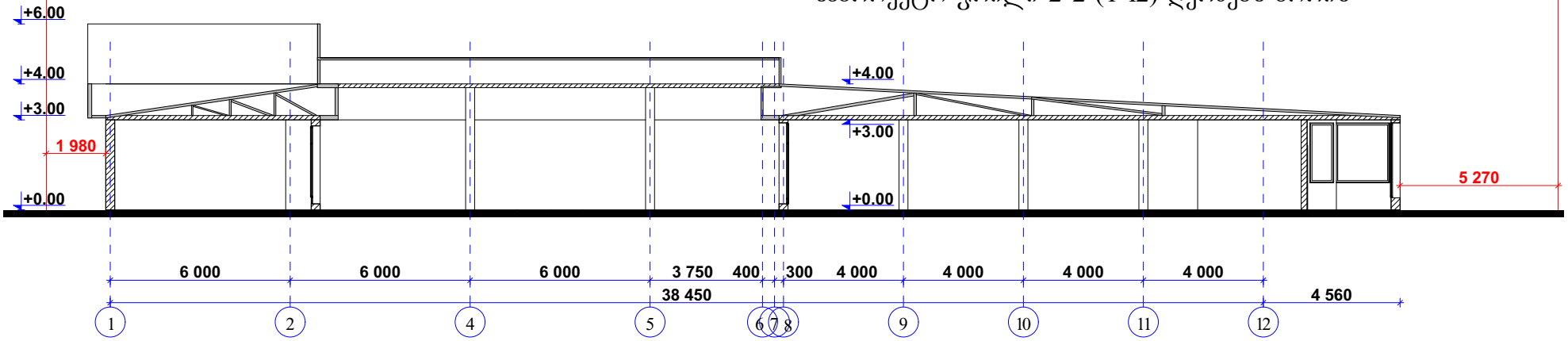

			არსებული შენობის რეკონსტრუქციის პროექტი	
დირექტორი		ნ. ფარცხალაძე		ფურც.№
პრ. მთ. არქ.		ნ. ფარცხალაძე		ფურცლ.
შეასრულა		ნ. ფარცხალაძე		მ. 1:100