ლითონის ნაკეთობები ელექტროდებით (10 ცალი)

N1 - N10 (იხ. ნახ. 5)

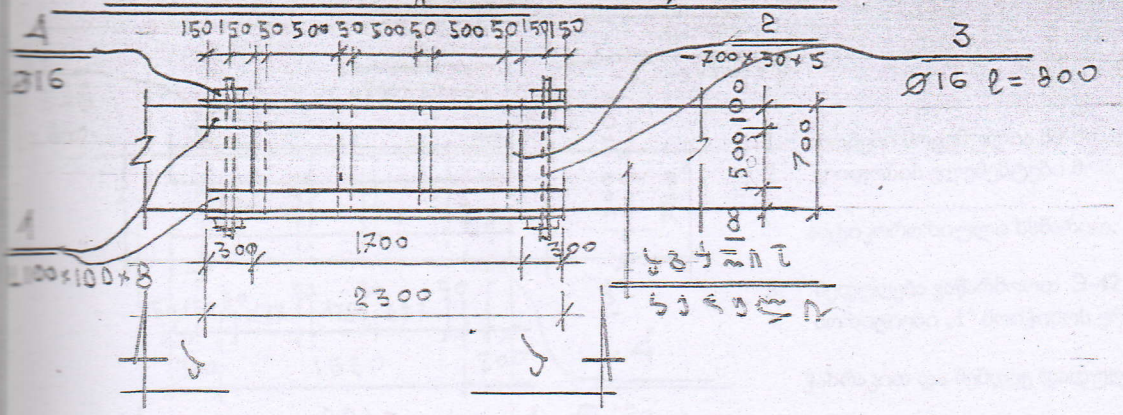

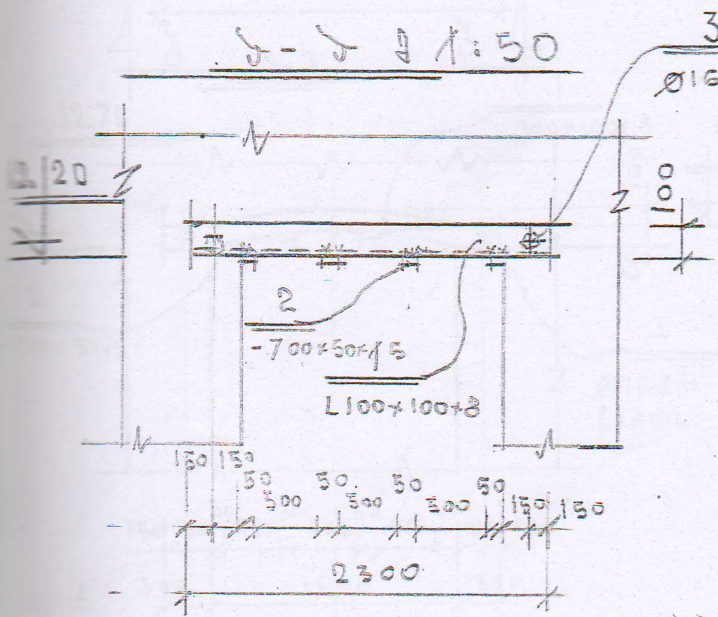

შენიშვნები

1. ზომები მოცემულია მმ-ში, დონეები-მ-ში.
2. ლითონის ელემენტები მონტაჟამდე შეიღებოს ანტიკოროზიული ხსნარით.
3. შედუღება ვაწარმოოთ Ə-42 ელექტროდით $h_{შდ.}$=5მმ-ს.
4. პოზიციები „1“ მოიჭიმოს ერთმანეთის მიმართ ჭახრაკით და შემდეგ დადუღდეს პოზიცია „2“.
5. ლითონის ელემენტებზე დადუღდეს ბადე „რაბიცა“ და შეილესოს მაღალი მარკის ცემენტ-ქვიშის ხსნარით.

ლითონის ნაკეთობათა სპეციფიკაცია

მარკა.	პოზიციის №	რაოდენობა ცალი		ესკიზი	სიგრძე მმ-ში	წონა კგ-ში			შენიშვნა
		წინა მხარე	უკანა მხარე			მარკა	დეტალი	მთლიანად	
I	2	3	4	5	6	7	8	9	10
100 ცალი	1	1	1	L100×100×8	2300			561.2	12.2
	2	4	-	-700×50×5	700			55.0	
	3	2	-	Ø16AIII	800			25.3	1.58
	4	4	-	Ø16	-			8.0	
	5							650კგ	

ნახ. I

N11-N15 (იხ. ნახ. 5)

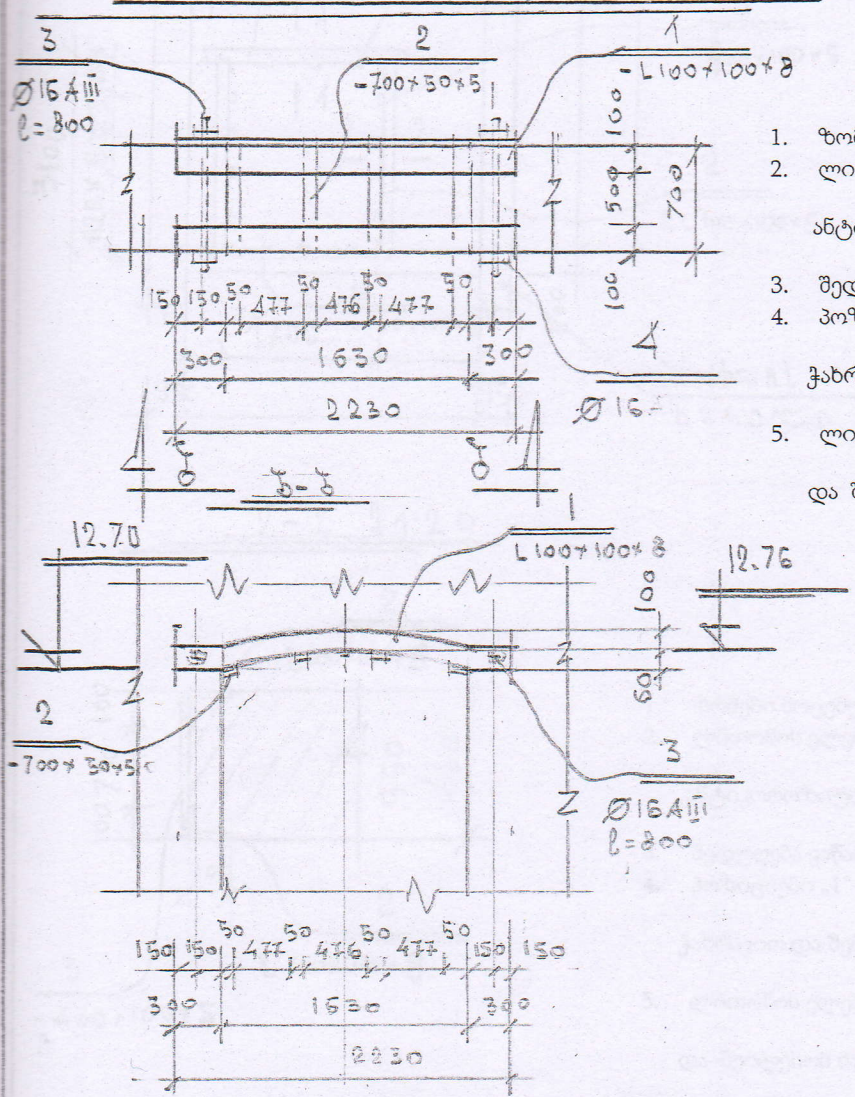

შენიშვნები

1. ზომები მოცემულია მმ-ში, დონეები-მ-ში.
2. ლითონის ელემენტები მონტაჟამდე შეიღებოს ანტიკოროზიული ხსნარით.
3. შედუღება ვაწარმოოთ Ə-42 ელექტროდით $h_{შდ.}$=5მმ-ს.
4. პოზიციები „1“ მოიჭიმოს ერთმანეთის მიმართ ჭახრაკით და შემდეგ დადუღდეს პოზიცია „2“.
5. ლითონის ელემენტებზე დადუღდეს ბადე „რაბიცა“ და შეილესოს მაღალი მარკის ცემენტ-ქვიშის ხსნარით.

ლითონის ნაკეთობათა სპეციფიკაცია

მარკა.	პოზიციის №	რაოდენობა ცალი		ესკიზი	სიგრძე მმ-ში	წონა კგ-ში			შენი შვნა
		წინა მხარე	უკანა მხარე			მარკა	დეტალი	მთლიანად	
1	2	3	4	5	6	7	8	9	10
5 ცალი	1	1	1	L 100×100×8	2250			274.5	12.2
	2	4	-	-700×50×5	700			28.0	
	3	2	-	Ø16AIII	800			13.0	
	4	4	4	Ø16				4.0	
	5							319.5კგ	

ნახ. II

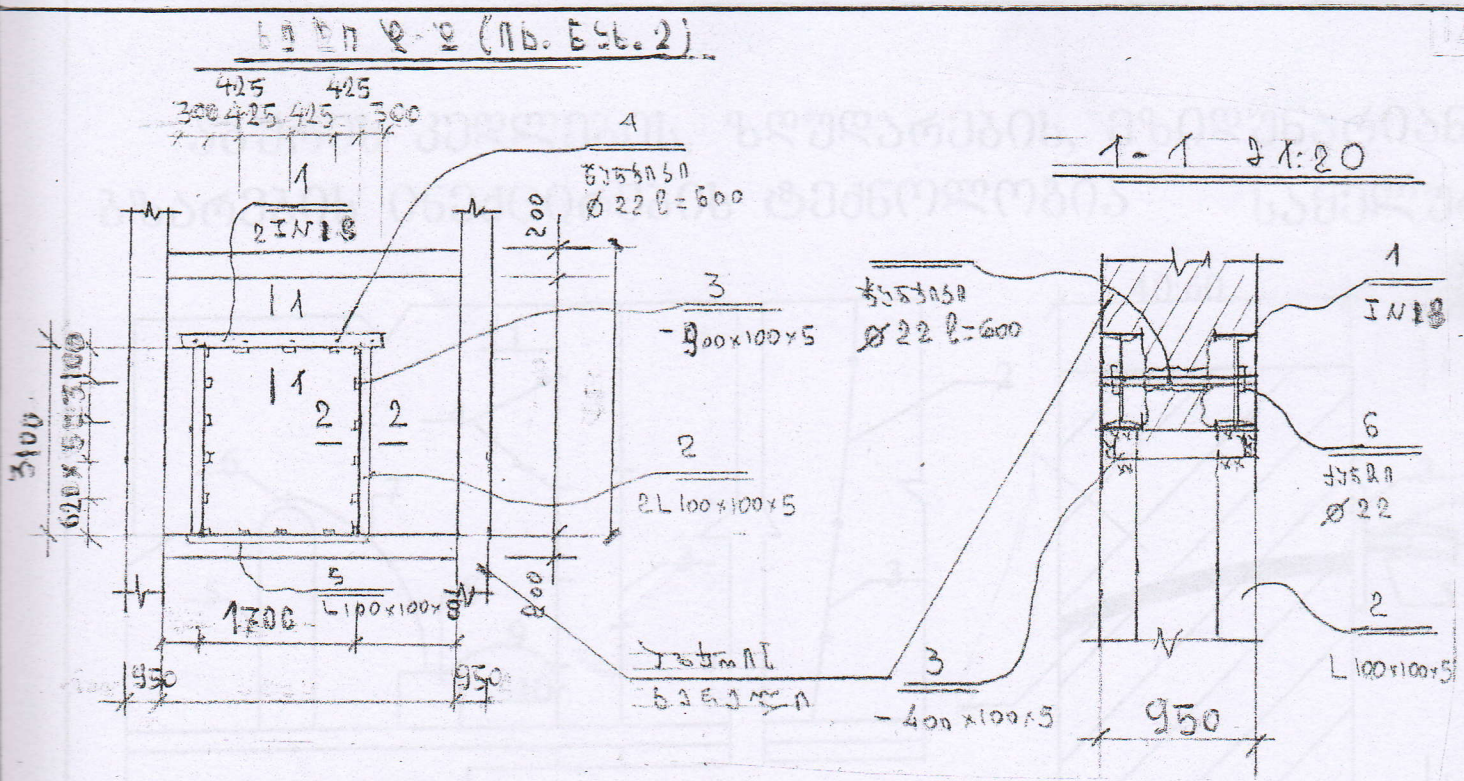

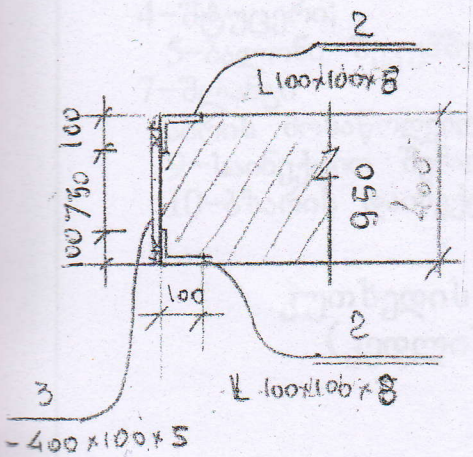

შენიშვნები

1. ზომები მოცემულია მმ-ში, დონეები-მ-ში.
2. ლითონის ელემენტები მონტაჟამდე შეიღებოს ანტიკოროზიული ხსნარით.
3. შედუღება ვაწარმოოთ Ე-42 ელექტროდით $h_{შედ.}$=5მმ-ს.
4. პოზიციები „1“ მოიჭიმოს ერთმანეთის მიმართ ჭახრაკით და შემდეგ დადუღდეს პოზიცია „2“.
5. ლითონის ელემენტებზე დადუღდეს ბადე „რაბიცა“ და შეილესოს მაღალი მარკის ცემენტ-ქვიშის ხსნარით.

ლითონის ნაკეთობათა სპეციფიკაცია

მარკა.	პოზიციის №	რაოდენობა ცალი		ესკიზი	სიგრძე მმ-ში	წონა კგ-ში			შენიშვნა
		წინა მხარე	უკანა მხარე			მარკა	დეტალი	მთლიანად	
1	2	3	4	5	6	7	8	9	10
	1	1	1	I N 18	2300	84.7			16.4
	2	2	2	L 100×8	3100	125.3			10,1
	3	18	–	-900×50×5	900	31.8			
	4	[illegible]	5	Ø22	1150	17.1			2,92
	5	1	1	L 100×8	1900	38.4			10.1
	6				ჯამი	297.3	[illegible]		

ნახ. III

#8 MTSKHETA ST. TBILISI, GEORGIA.
PHONE: 2232012 MOB: 577450654; 593940085
ID 205289784 LTD "GEOEURO"
ACCOUNT:
TBC BANK (B/C 220101830)
A/N GEORGIAN LARI 36020100009

www.geoeuro.ge info@geoeuro.ge

წარმოდგენილი პროექტის არსი:

წარმოდგენილი პროექტი მოიცავს ლადო ასათიანის ქ. № მდებარე მე-6-ე საავტორო სკოლის შენობის დასამზადებელ ხის კარ ფანჯარას, ქვემოთ მოცემული ნახაზის და სპეციფიკაციის მიხედვით.

წარმოდგენილი მასალა:

1. წიწვოვანი ჯიშის ხის მასალა. (Thermal conductivity W/m$_2$K Softwood 0.13)
2. 28 მმ-იანი მინაპაკეტი. (Standard double glazing (6-16-6) W/m$_2$K 2.4)
3. გერმანული ფირმა "როტო"-ს წარმოების საკეტი, საიზოლაციო რეზინი, საწვიმარი.
4. იტალიური ფირმა "სეიერლაქი"-ს ლაქ-საღებავი.

შესასრულებელი პროექტი:

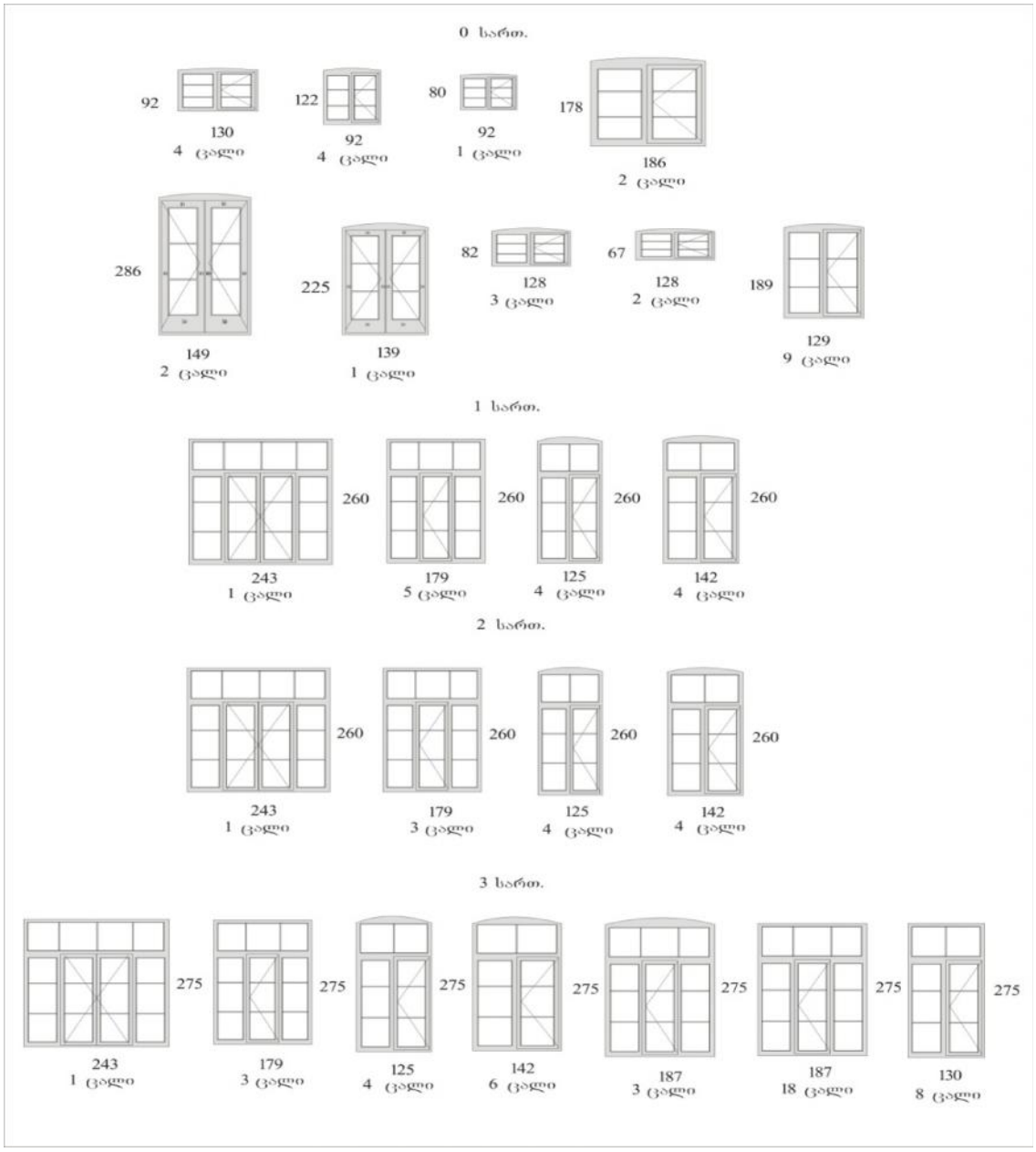

მონტაჟის სპეციფიკაცია:

ჩვენ გადავხედეთ არსებულ ჩარჩოებს და ვნახეთ, რომ მასალა არის სადი. ჩვენ ვამჯობინებთ ძველი ჩარჩოები გამოვიყენოთ, როგორც შავი ჩარჩო, ანუ ძველ ჩარჩოში დავამონტაჟებთ ახალ ფანჯარას თავისი ჩარჩოთი, შემდეგ საჭიროების მიხედვით ძველ ჩარჩოს გავუკეთებთ შეფუთვას ახალთან მიმართებაში. ამ დასკვნამდე მივედით იმის გამო, რომ ძველი ჩარჩოები ძალიან მასიურია და ღრმად ხის კედელში, მისი ამოღების შემთხვევაში აუცილებლად დაზიანდება შიგა კედლები, რაფები და ასევე შესაძლოა დაზიანდეს გერეთა ფასადის აგური, რაც შედეგად გამოიწვევს დამატებით არც თუ მცირე ხარჯებს.

ჩარჩოს შეფუთვის ნახაზი:

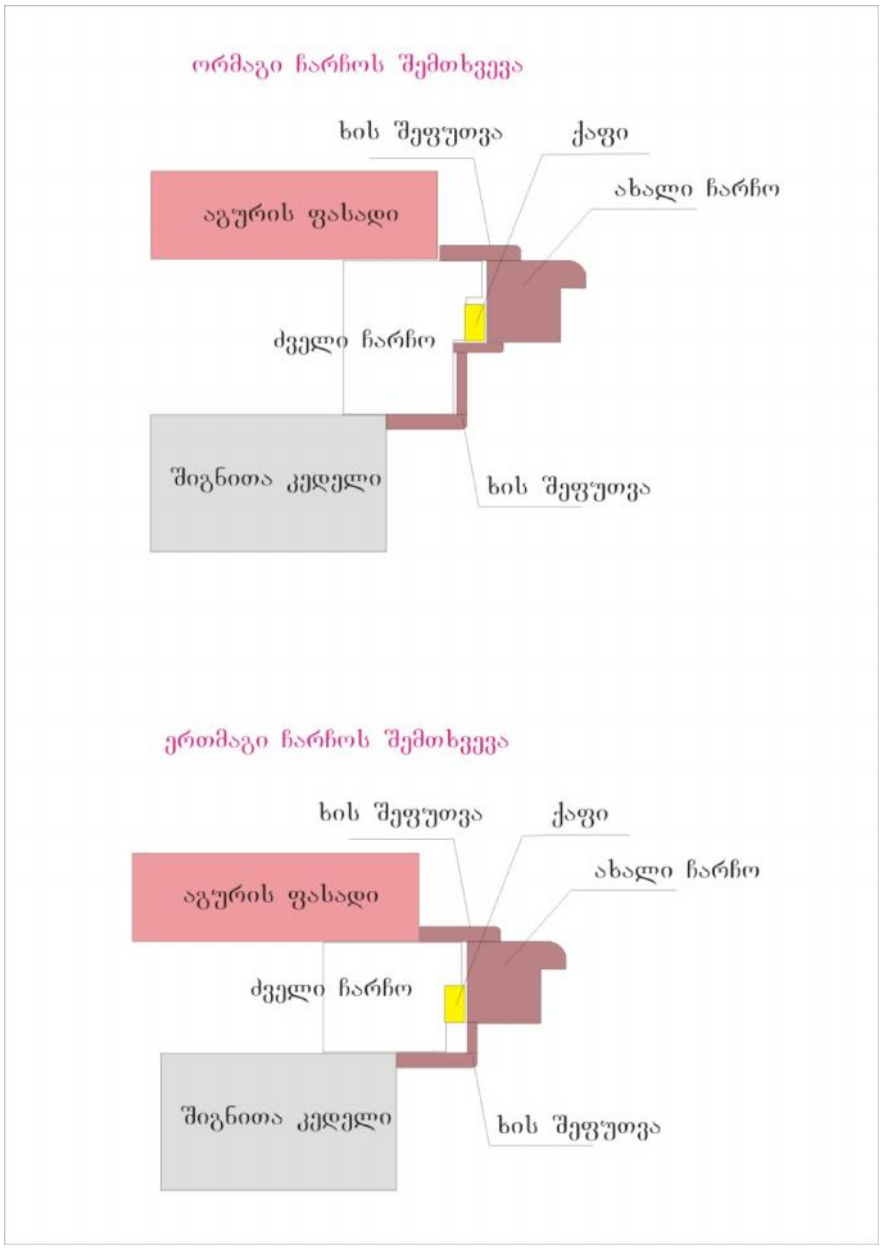

პროფილის აღწერა:
დეტალი 1.

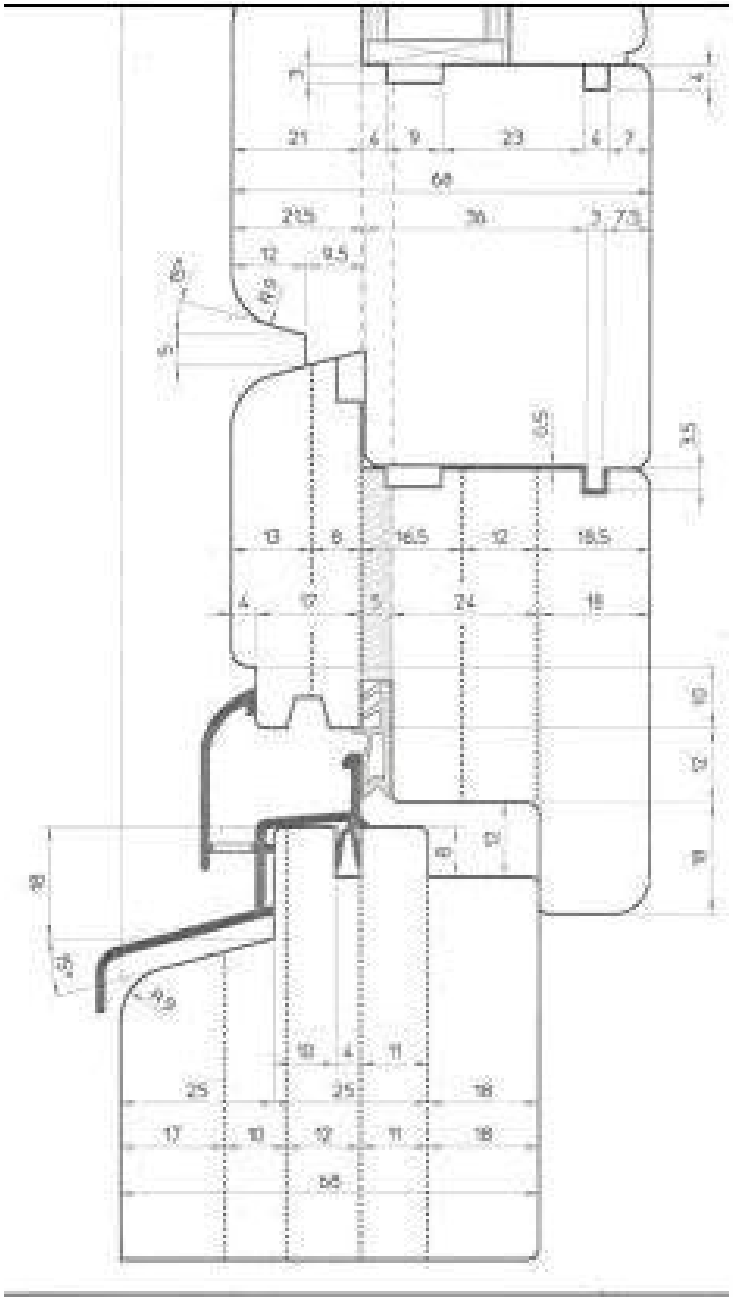

ეს პროფილი წარმოადგენს,
კარის ქვედა ჩარჩოს, ალუმინის საწვიმარით. კარის, ფრთის ქვედა ძირს, თავისი დამატებით იმისთვის, რომ კარის ძირი სიმაღლეში გაიზარდოს.

l. asaTianis q.
be t .
q.a
3q.s
arsebu l i sko l a
2q.s
q.s
spo r tu l i moedani
far.
fila
avzi
z
a
1
11
p-2
p-5
p-6
p-7
2 284
1 280
2 595
1 260
404
376
983
632
290
250
20
30
388
427.64 426.97 426.54 426.09 425.76 425.04 424.49 424.39 424.31 424.06 423.72 423.78 423.04 422.43 421.74 420.99
426.74 426.37 426.80 426.85 425.54 425.84 424.99 424.94 424.32 424.12 423.79 423.93 423.50 423.16 422.82 422.96 422.99 423.04 422.11 422.11 421.80 421.40 421.22
427.77 427.33 427.60 427.10 427.52 425.53 425.29 423.18 425.30 425.18 425.20 425.66 424.75 424.71 424.70 424.58 424.05 422.42 422.40 422.62 422.62
427.94 427.09 427.28 425.05 424.49 423.03 424.75 424.75
427.99 428.40 428.14 428.52 428.90 428.97 429.44 429.67 429.97 429.99 430.05 429.30 429.08 428.24 423.02 430.82 430.77 430.98 431.05 430.96 426.52 427.99 426.46 428.81 431.38 431.46 431.47 429.69 428.95 428.80 431.86 431.89 428.84 432.18 432.32 432.64 428.57 428.49 427.69 426.63 426.95 433.12 433.27 433.29 433.66 433.56 433.78 433.87 434.51 433.75 428.41 427.29 427.94 428.89 427.16 427.10 427.12 426.51 426.51 426.16 426.15 426.24 426.00 425.75 425.54 425.42 425.16 424.89 424.82 424.72 424.74 424.61 424.58 424.60 424.65 424.69 425.06 424.96 425.00 425.47 424.82 424.92 424.94 424.86 424.98 424.91 424.64 424.97 424.64 424.86 424.95 424.93 424.92 424.62 424.64 424.83 424.53 424.55 424.47 424.48 424.42 424.33 423.95 423.97 424.11 424.01 424.21 424.22 422.72 424.27 424.57 424.52 424.53 424.45 424.51 424.61 424.55 424.50 424.68 424.67 424.61 424.65 424.62 423.37 423.54 423.14 423.00 424.53 423.03 423.18 427.89 422.69 427.52 427.60 427.33 427.77 427.10 426.85 426.22 425.53 425.29 425.30 425.18 425.20 425.66 425.05 424.75 424.71 424.70 424.58 424.05 424.12 423.93 423.50 423.16 422.82 422.96 422.99 423.04 422.42 422.40 422.62 422.62 421.80 421.40 421.22 420.99 421.74 424.39 424.31 424.06 423.72 423.78 423.04 422.43 424.49 425.76 426.09 426.54 426.97 427.64

arsebuli skola

z
e
d
g
b
a

72 264 10 256 246 10 256 246 10 256 246 10 256 246 10 1 300

20 2284 20 90 174 20 500 133

250 20 1 260 20

10 246 10 246 10 246 10 246 10 246 10 246 10 246 10 246 10 246 10 246 10 280 10

256 256 256 256 256 256 256 256 256 290

2 324 316 290 500

1 2 3 4 5 6 7 8 9 10 11

72

direqtori	b. qarsiZe
mTavarqitekturi	b. qarsiZe
arqitekturi	g. abulaZe
Seamowma	b. qarsiZe

wiTamdebare maxazi warmoadgens "studio 24"-is inteleqtualur sakuTrebas da aseTad daculia kanonmdebloba. yoveli Tanxmobis gareSe dauSvebelia maxazis gamoyeneba, aseve misi mesame pirze gadacema.

OBJECT obieqti
qalaqi Tbilisi, l. asaTianis q. #28
S.p.s "me-6 saavtoro skolis" sportuli moednis proeqti

CLIENT damkveTi
S.p.s "6-e saavtoro skola"

DRAWING naxazi
gegma

SCALE masStabi 1:100
DATE TariRi 01. 05. 2012
nax. #2

STUDIO 24

FALIASHVILI Str. #118
faliaSvilis q. #118
0108 TBILISI, GEORGIA
0108 Tbilisi, saqarTvelo

תכנית מגרש בקנה מידה 1:250

6. SCHULE

HEIZHAUS

QUERSCHNITTE

M = 1 : 50

14. 6. 2012

SCHNITT A-A

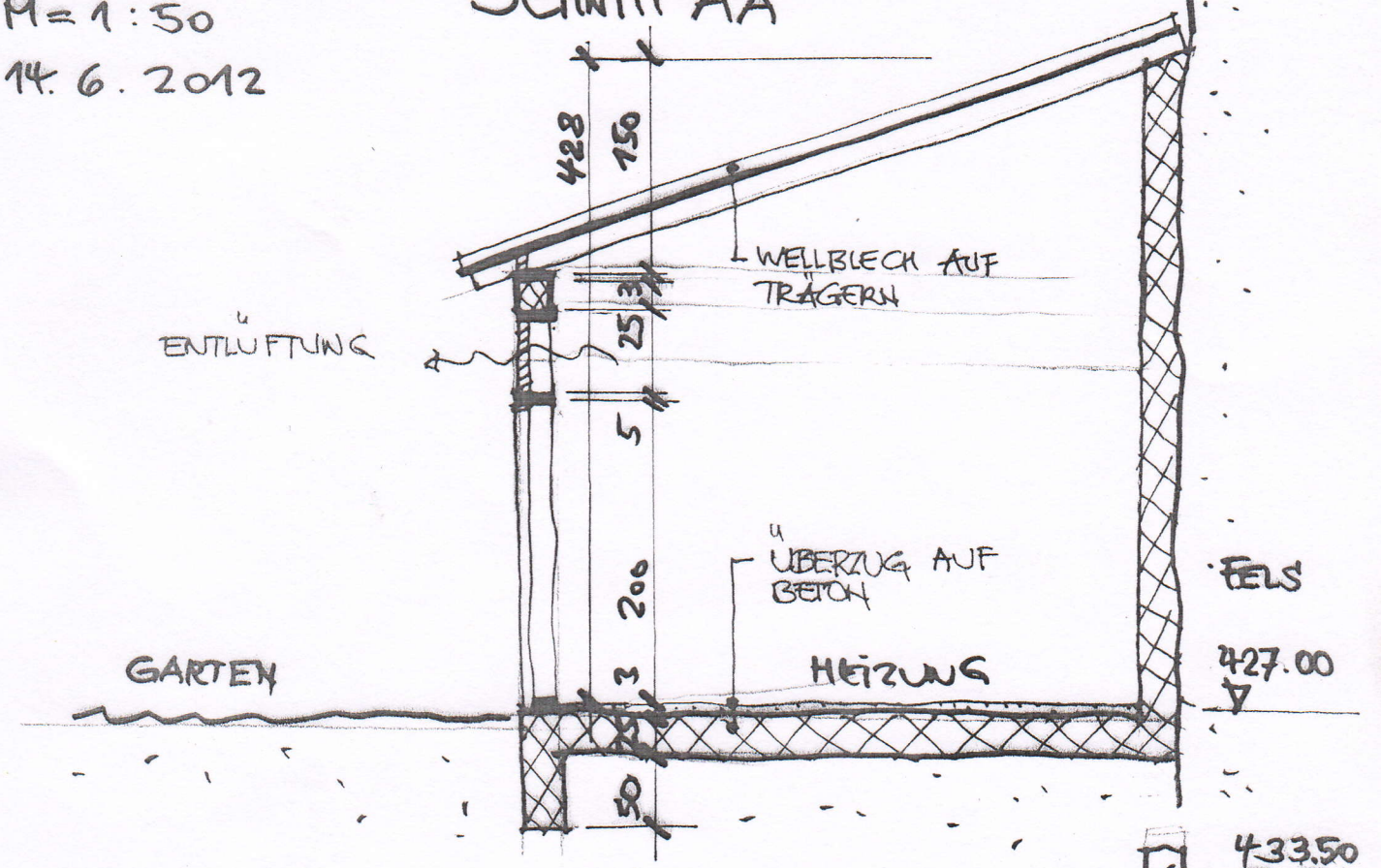

SCHNITT B-B

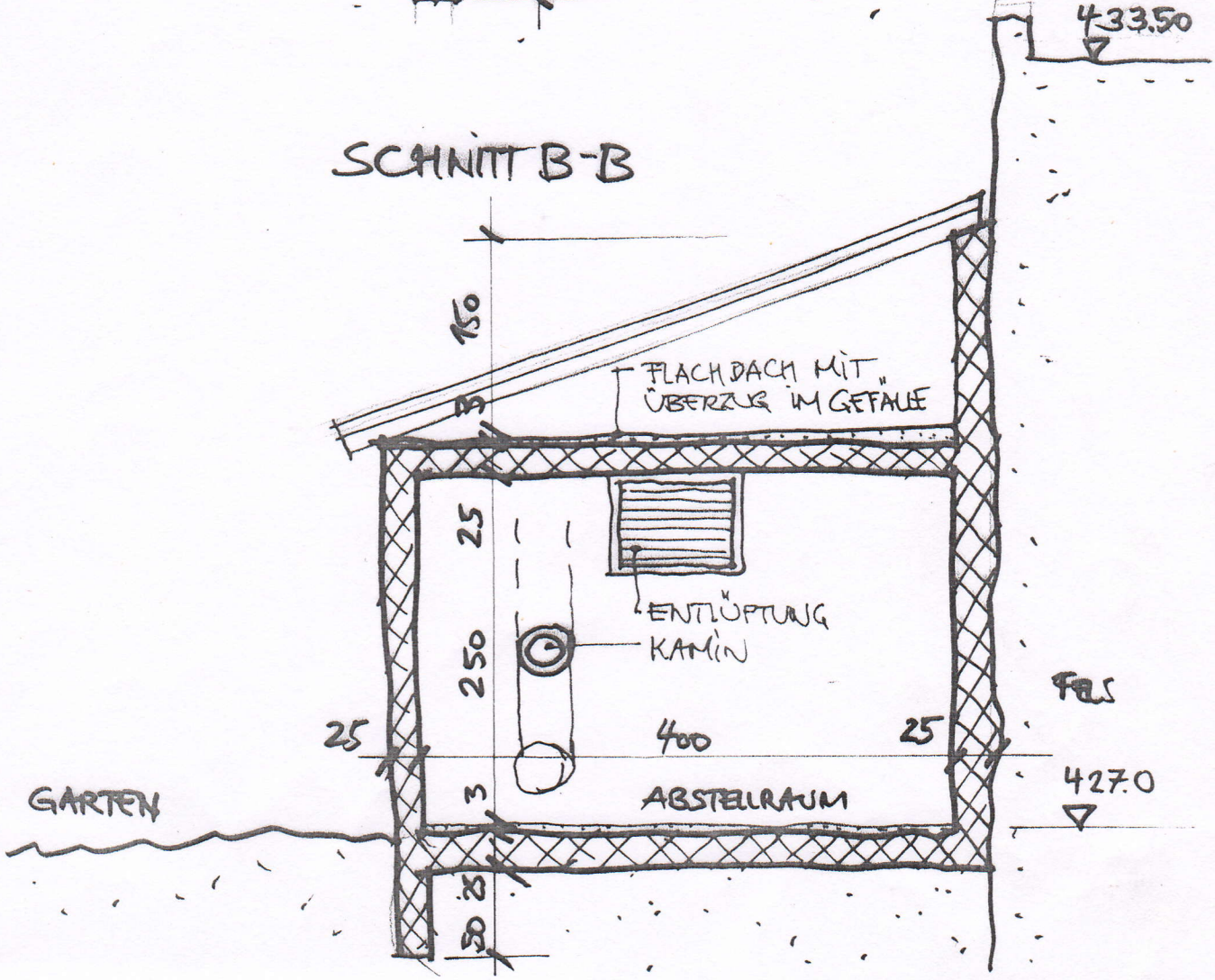

65/3565

6. SCHULE

HEIZHAUS

GRUNDRISS

M = 1:50

14.6.2012

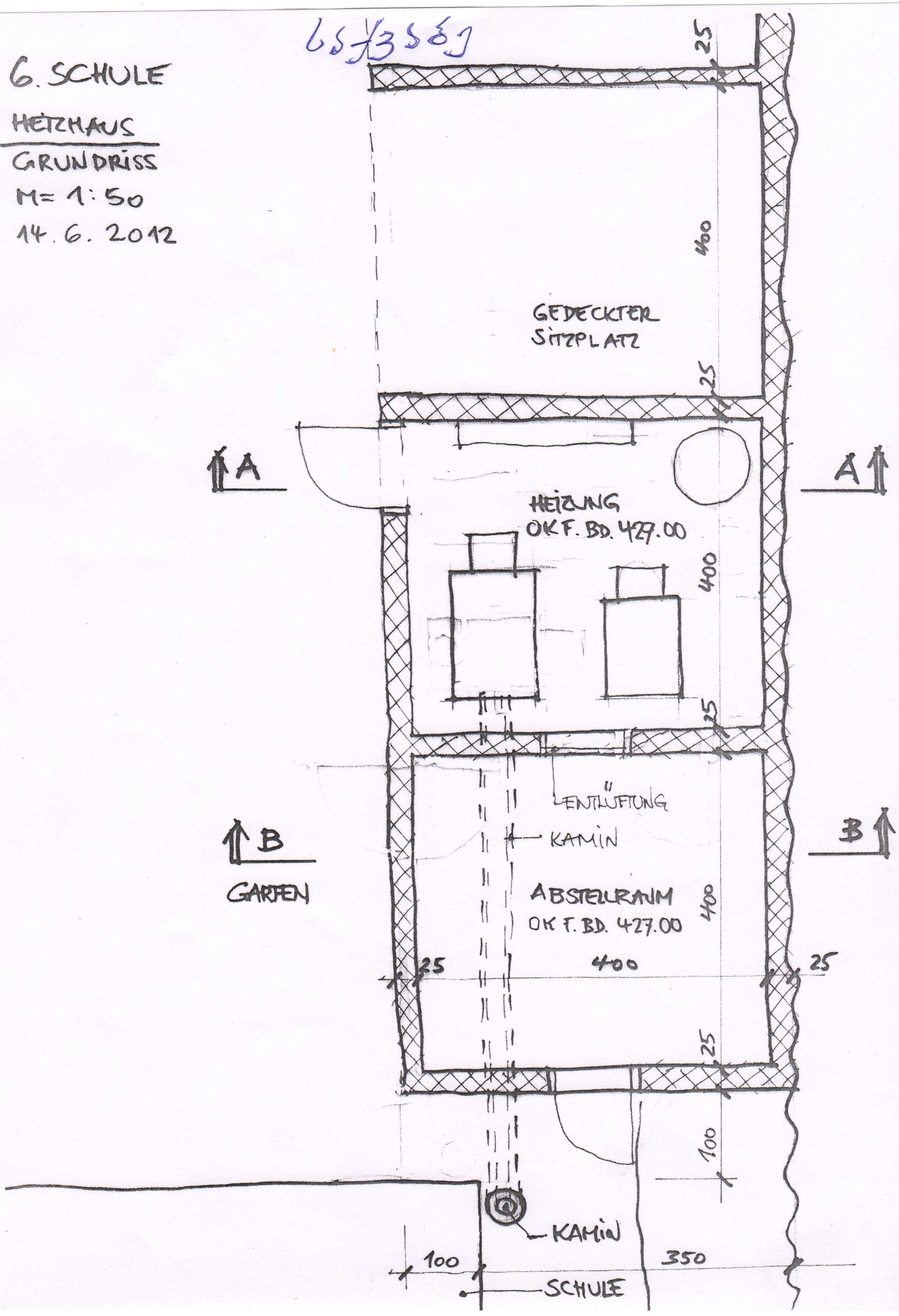

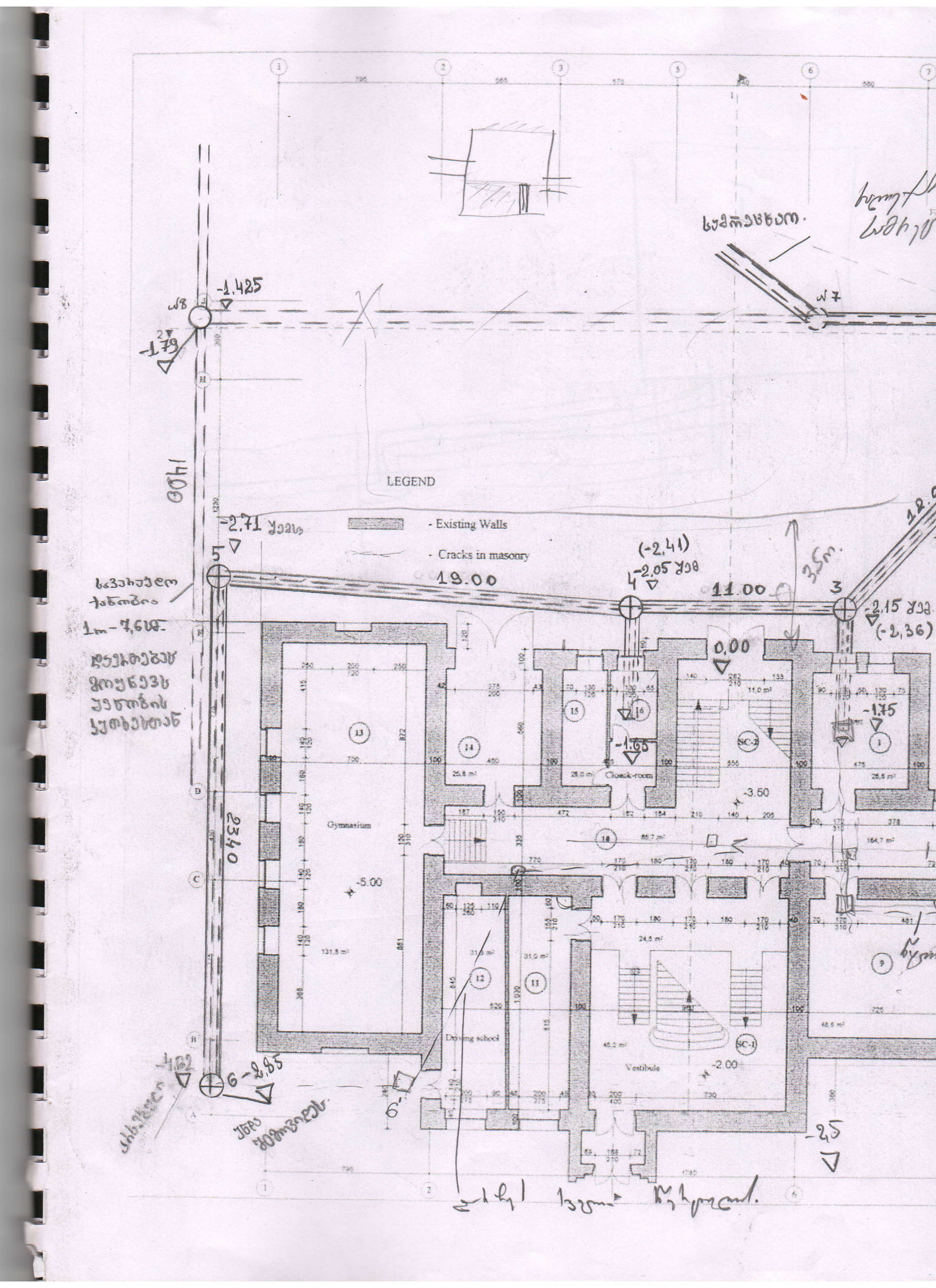
LEGEND
- Existing Walls
- Cracks in masonry
19.00
11.00
3.5m.
Gymnasium
Dressing school
Vestibule
Check-room
-5.00
-3.60
-2.00
-1.425
-1.79
-2.71
(-2,41)
-2,05
-2.15
(-2,36)
0,00
-1.75
-1.65
-2.85
-2.5
14.00
23.40

SCHOOL # 66

2-nd Floor

Sc. 1 : 200

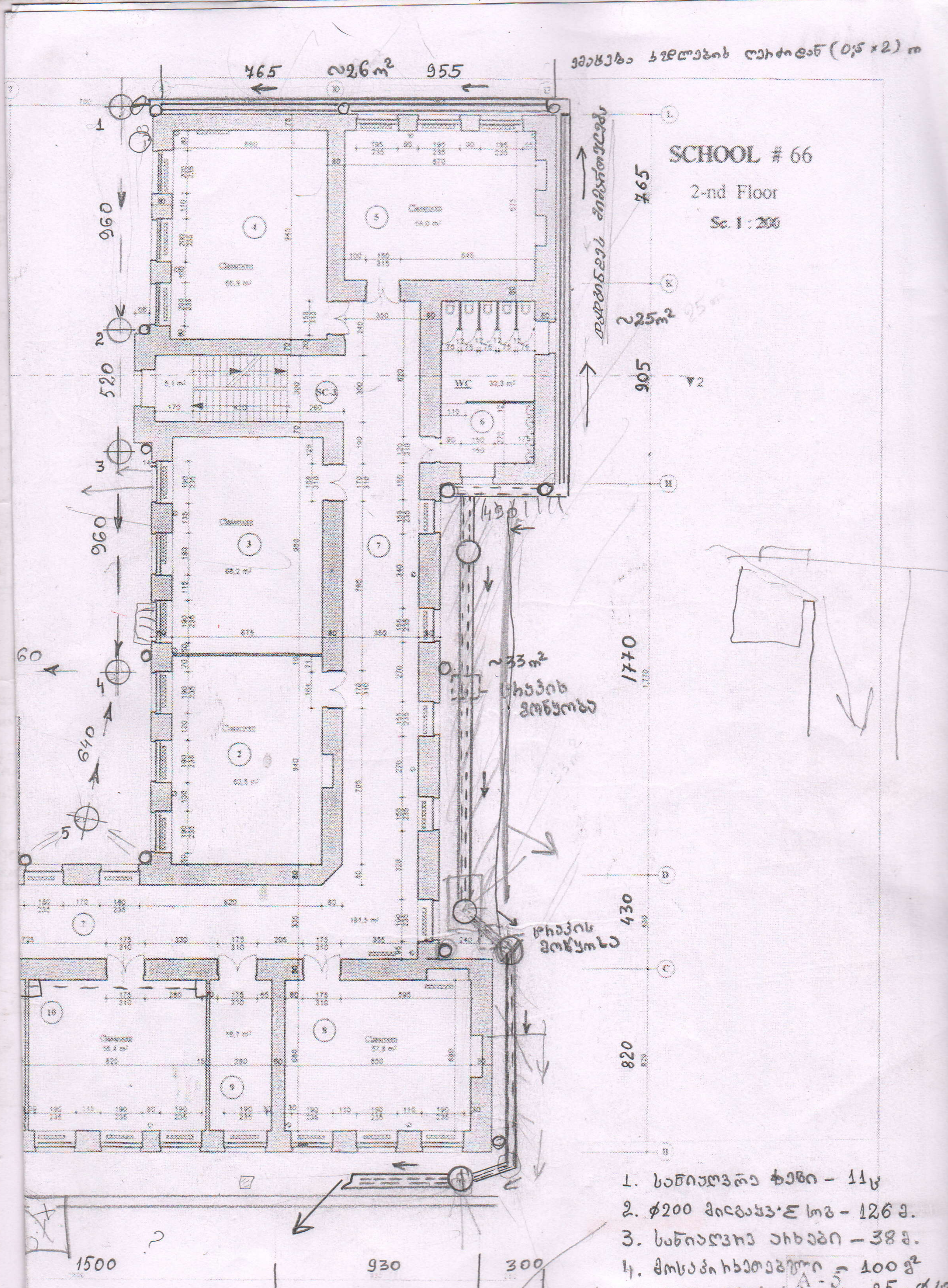

1. სანიაღვრე ძაბრი - 11ც
2. ∅200 მილგაყვ. - 126 მ.
3. სანიაღვრე არხები - 38 მ.
4. მოსაპირკეთებელი - 100 მ²
5. - 25 - ∅10

დარბაზის განათება.

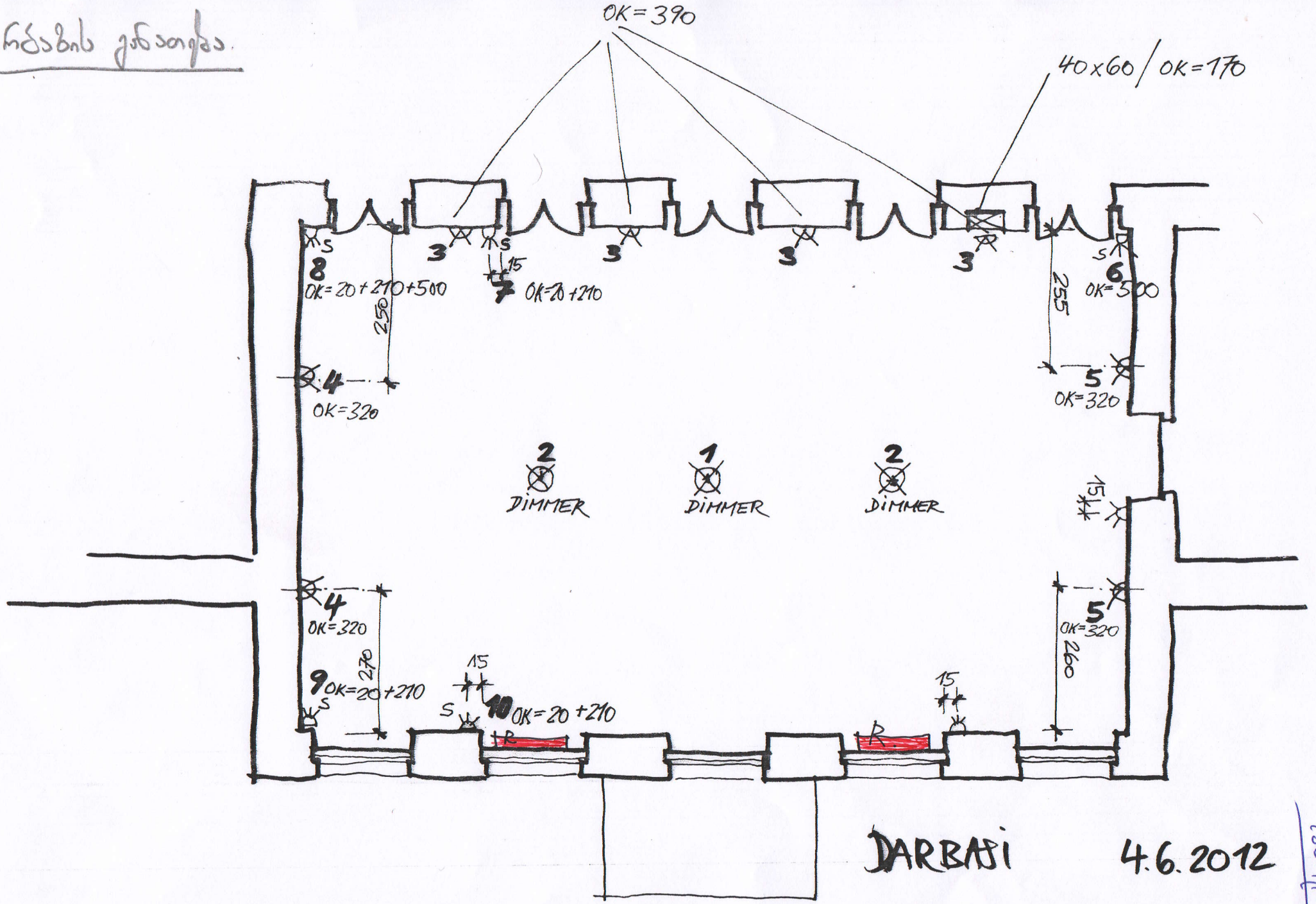

DARBAZI 4.6.2012