განმარტებითი ბარათი

სამეურნეო ნაგებობის რეკონსტრუქციის პროექტის კონსტრუქციული ნაწილი დამუშავებულია სამშენებლო ნორმების დაცვით.

კონსტრუქციული ელემენტები და სამშენებლოდ გამოყენებული მასალა შერჩეულია, შენობის კონსტრუქციულ მდგრადობაზე დასკვნის რეკომენდაციების გათვალისწინებით.

საჭიროა არსებული სამეურნეო ნაგებობის რეკონსტრუქციის პროექტის კონსტრუქციული ნაწილის შედგენა.

პროექტი შედგება ორი ნაწილისგან:

I --სამსართულიანი სარდაფით ნაგებობის რეკონსტრუქციის პროექტის კონსტრუქციული ნაწილი ;

II -- ორსართულიანი ნაგებობის რეკონსტრუქციის პროექტის კონსტრუქციული ნაწილი ;

I --სამსართულიანი სარდაფით ნაგებობის
რეკონსტრუქციის პროექტის კონსტრუქციული ნაწილი ;

1. ---- კედლებში არსებული ფანჯრის ღიობების გადაკეთება კარის ღიობებად I და II სართულზე, ღიობების მოწყობა მხდება ლითონის კუთხოვანას ზღუდარების მოწყობით და კედლების ლითონის კუთხოვანათი მოჩარჩოების შედმდგომ.

2. ---- I , II და III სართულზე კიბის მოწყობა. კიბის ბაქნები ეწყობა არსებულ კადალში რკინის შველერის 25 სმ შეჭრით და რკინაბეტონის ფილის მოწყობით ორ დონეზე I სართულიდან მეორეზე და II სართულიდან მესამეზე ასვლისას.

3. ---- III სართულის იატაკის მოწყობა ხდება არსებული ლითონის კარკასის გაძლიერებით და ლითონის ცხაურის მოწყობით ორტესებრი კოჭისა და ლითონის მილკვადრატების კომბინაციით.

იატაკის საფარი მოეწყობა 5-იანი ფიცრით.

II -- ორსართულიანი ნაგებობის
რეკონსტრუქციის პროექტის კონსტრუქციული ნაწილი ;

ნაგებობის საძირკველი კომბინირებულია რკინაბეტონის ლენტის და წერტილოვანი საძირკვლების კომბინაცია. (იმის გათვალისწინებით რომ ფუნდამენტი ეწყობა ტექნოგენურ ფართობზე დასაძირკვლება გადაწყდეს სამუშაოების დროს და დაზუსტდეს ადგილზე)

პირველი სართული ეწყობა რკინაბეტონის კარკასის სახით, რიგელების და სვეტების კბინაციით. სართულს შორის რკინაბეტონის ფილის გადახურვით.

შენობის სპეციფიკის გათვალისწინებით

1. მეორე სართულის სვეტები ეწყობა ლითონის მილკვადრატებით, პერიმეტრზე შეიკვრება ასევე ორტესებრი კოჭით და მასზე ეწყობა ფერმები რომელიც დაიფარება ლამფის ფიცრის ფენით და მოთუთიებული ლითონის ფურცელით.

ფურცლების ჩამონათვალი

1. თავფურცელი

2. 0.00 მ. -- დონის მოწყობის გეგმა ;

3. ფილა 0.00 დონეზე;

4. კოლონების მოწყობის გეგმა ;

5. რიგელების მოწყობის გეგმა ;

6. II სართულის ფილის მოწყობის გეგმა ;

7.II სართულის სვეტების გეგმა ;



თანამდებობა	გვარი	ხელმოწერა	ი.მ. ""ომარ ბენიაიძე"		
დირექტორი	ო. ბენიაიძე		ქ.ბილისი დ. აღმაშენებლის №91		
შეასრულა	ო. ბენიაიძე		სამეურნეო ნაგებობის პროექტის კონსტრუქციული ნაწილი	სტადია	ფურცელი	ფურცლები
				ახსნა განმარტება		
				f-A4	მასშტაბი 1:100	

ი.მ ----- ო. ბენიაიძე

სამეურნეო ნაგებობის რეკონსტრუქციის
მუშა პროექტის
კონსტრუქციული ნაწილი

მისამართი: ქ. თბილისი დ აღმაშენებლის გამზირი 91

შემსრულებელი : ო. ბენიაიძე

საქართველო

2016 წ.

არსებულ აბურის წყობით ნაშენ კედელში ღიობების გაფართოება

ლითონის კუთხოვანათი ზღუდარის და კედლების მოჭარჩოების შედეგად შენობის I და II სართულზე .
ლითონის კუთხოვანათი ზღუდარის და კედლების მოჭარჩოების შედეგად
შენობის II სართულზე ლიფტის კარის ღიობის მოსაწყობად კედელში

ლითონის კუთხოვანათი ზღუდარის და კედლების მოჭარჩოების შედეგად

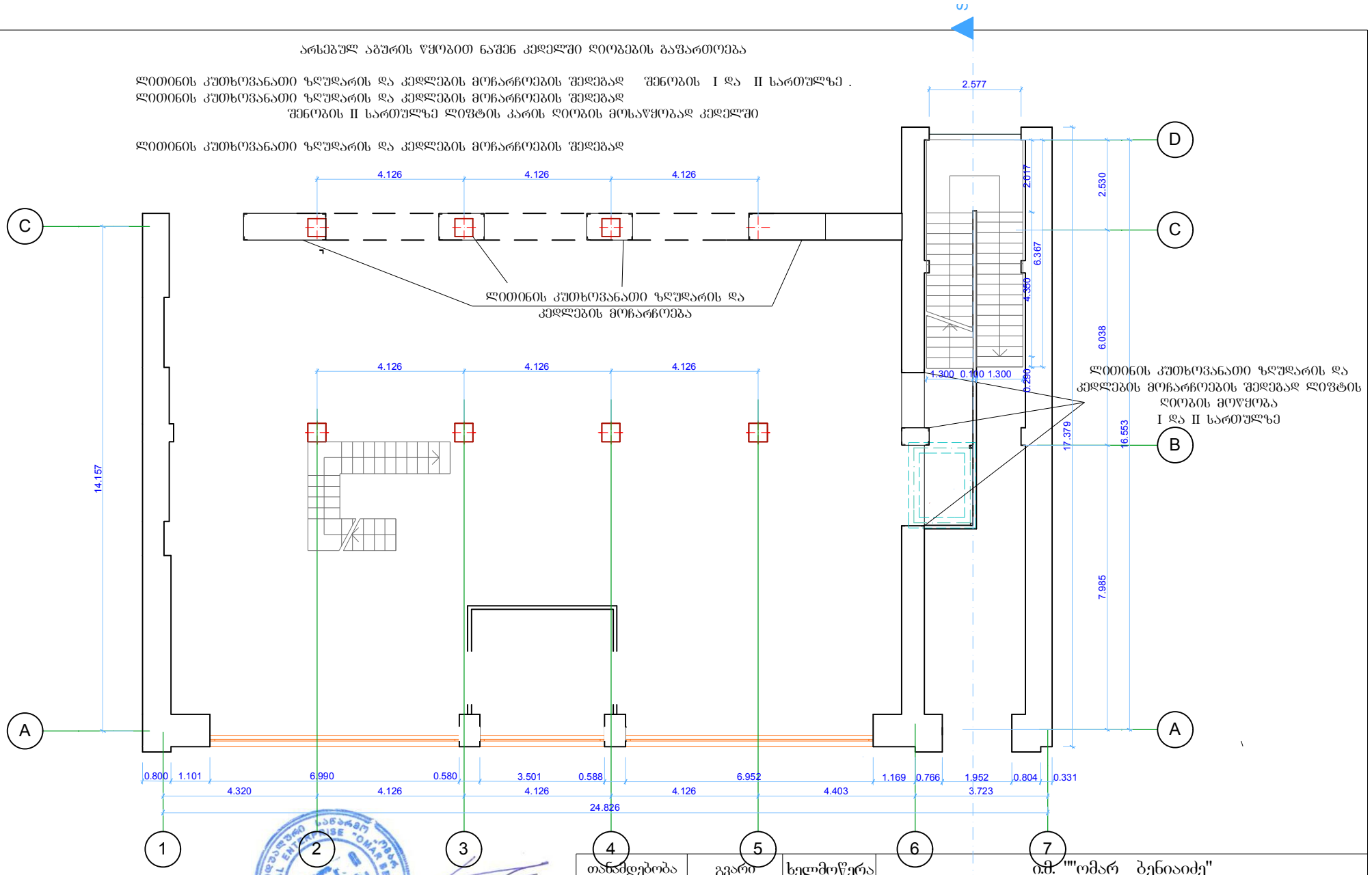

თანამდებობა	გვარი	ხელმოწერა	ი.მ. ""ომარ ბენიაიძე"	
დირექტორი	ო. ბენიაიძე		ქობილისი დ. აღმაშენებლის № 83	
შესრულა	ო. ბენიაიძე		სარეკონსტრუქციო ნაგებობის პროექტის კონსტრუქციული ნაწილი	სტადია: ფურცელი: ფურცლები: სამუშაოების ჯგუფა
				f-A3 მასშტაბი 1:100

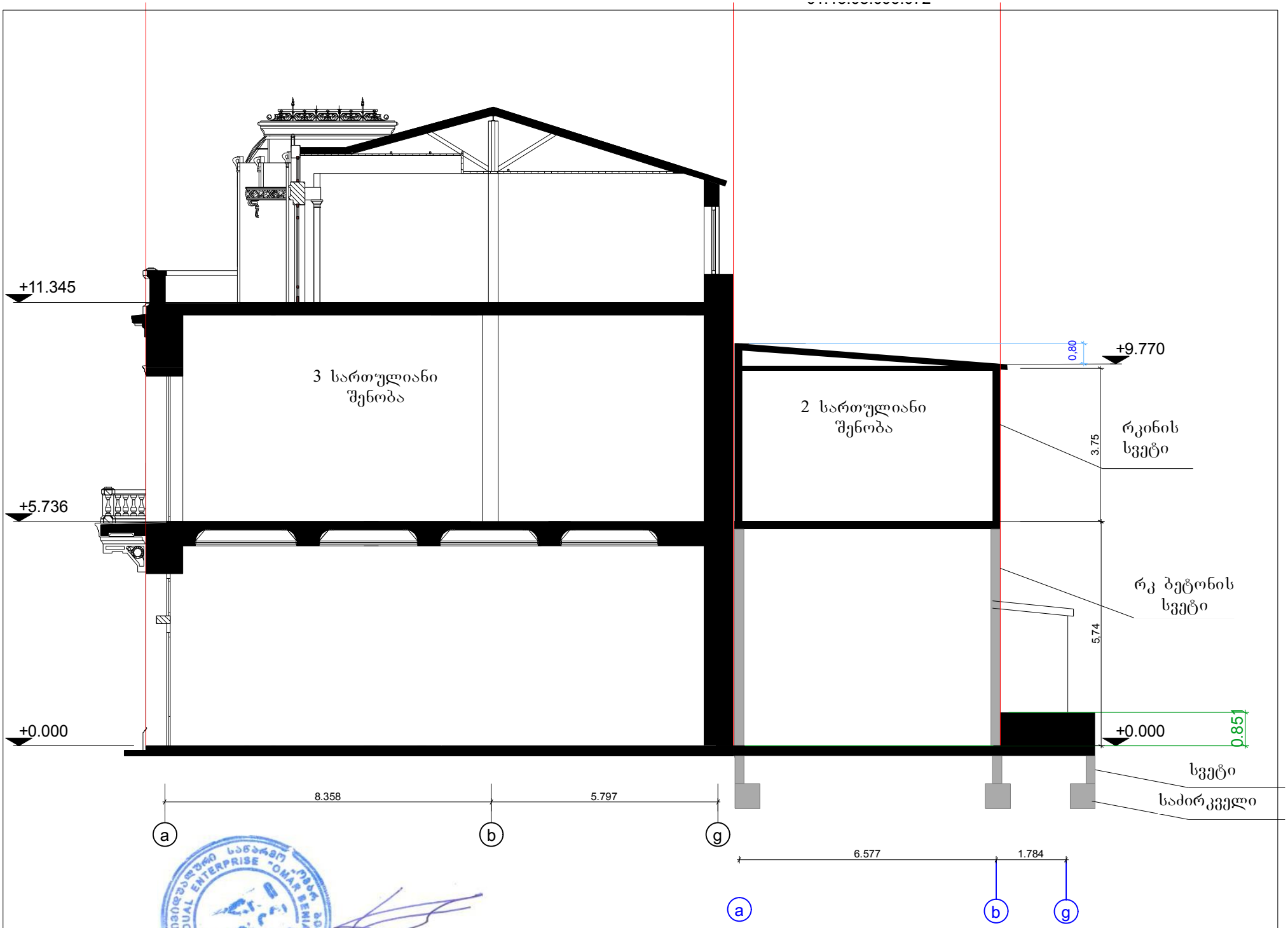

თანამდებობა	გვარი	ხელმოწერა	ი.მ. ""ომარ ბენიაიძე"
დირექტორი	ო. ბენიაიძე		ქ.თბილისი დ. აღმაშენებლის № 91
შესრულა	ო. ბენიაიძე		სამეურნეო ნაგებობის პროექტის კონსტრუქციული ნაწილი

სტადია	ფურცელი	ფურცლები
პრ0ლ0		
f-A4	მასშტაბი 1:100	

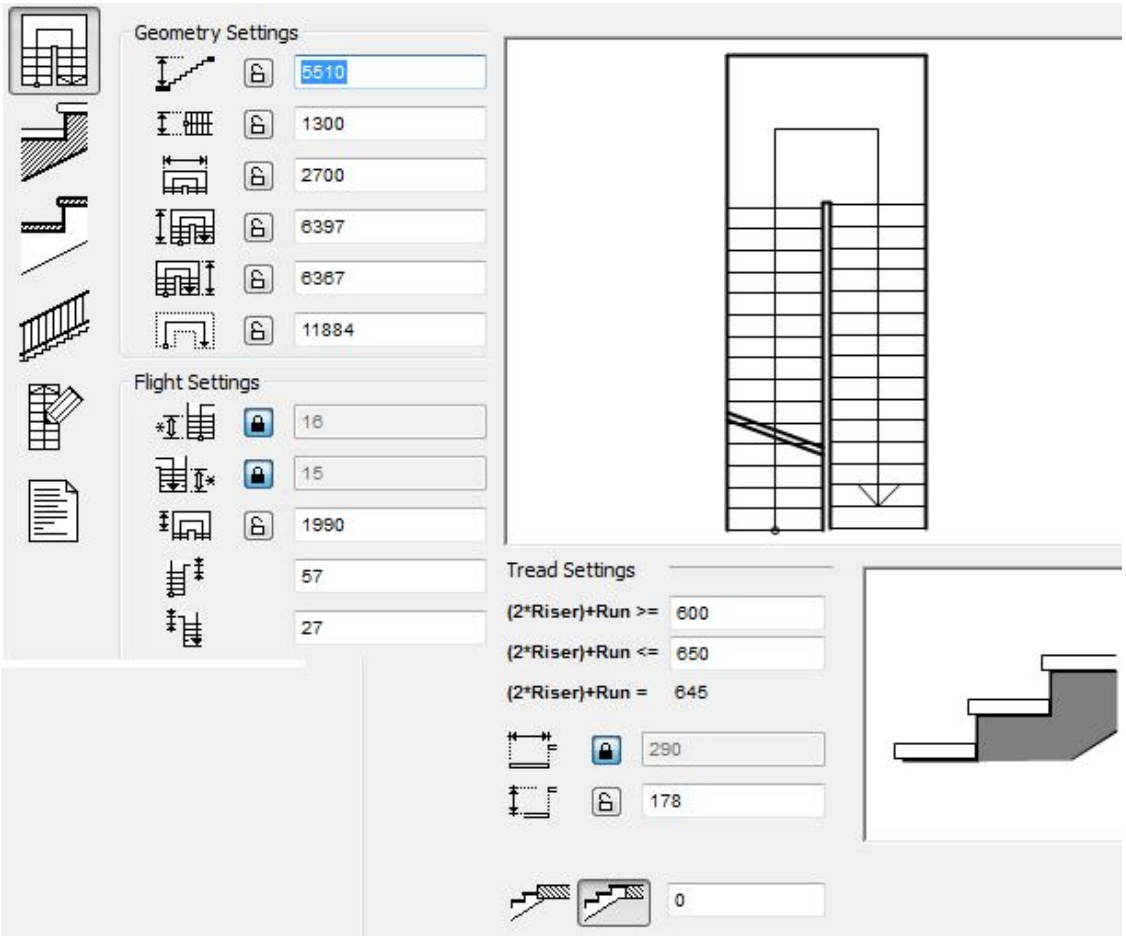

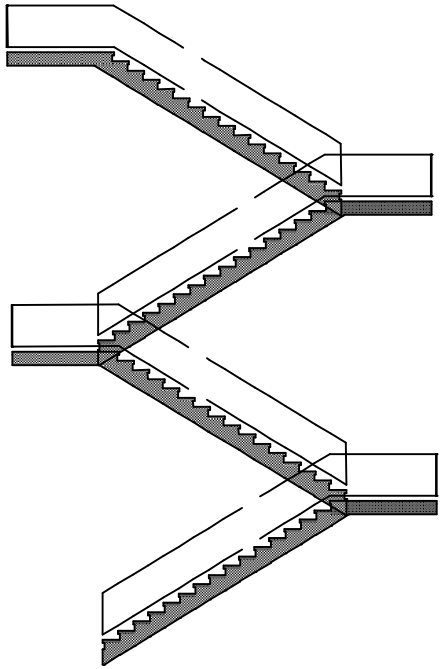



თანამდებობა	გვარი	ხელმოწერა	ი.მ. "ომარ ბენიაიძე"
დირექტორი	ო. ბენიაიძე		ქ. თბილისი დ. აღმაშენებლის № 91
შესრულა	ო. ბენიაიძე		სამეურნეო ნაგებობის პროექტის კონსტრუქციული ნაწილი

სატადია	ფურცელი	ფურცლები
კიბის ჭრილი და მასალები		
f-A3	მასშტაბი 1:100	

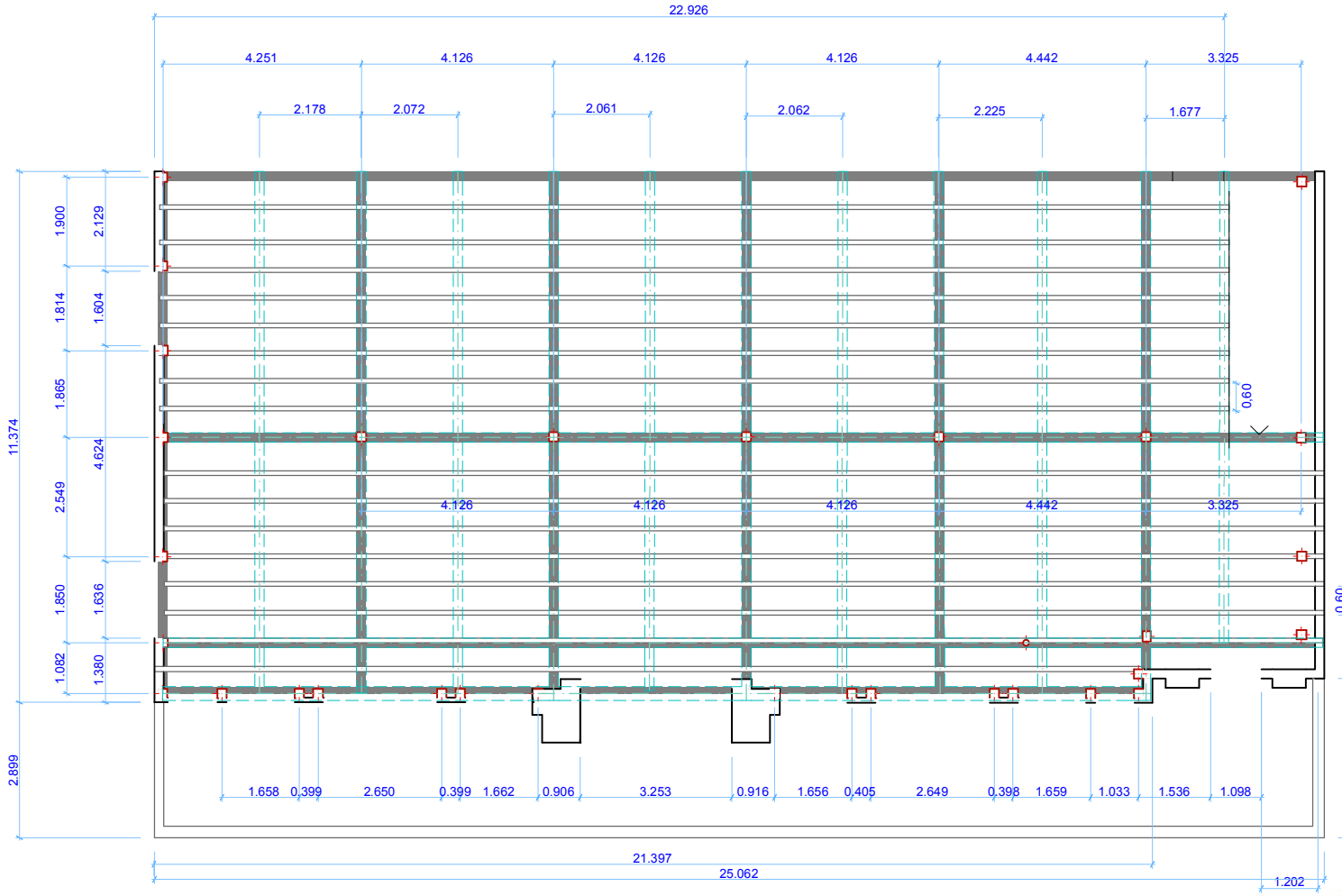

მილკვადრატი 40X80 (3) - მმ იანი

40ხ100 (3) მმ .

21 M. 6 x 25 =150 . 8 x 23 = 184 M.

ორტესებრი კოჭი 24 -იანი

6 X 12 = 72 მ .

ფიცარი პოლის 5-იანი --255 კმ.მ. =12,75 კუბ.მ.

.

თანამდებობა	გვარი	ხელმოწერა	ი.მ. "ომარ ბენიაიძე"
დირექტორი	ო. ბენიაიძე		ქ. თბილისი დ. აღმაშენებლის № 91
შესრულა	ო. ბენიაიძე		სამეურნეო ნაგებობის პროექტის კონსტრუქციული ნაწილი

სტადია	ფურცელი	ფურცლები
III სართულის იატაკის მასალა		
f-A3		მასშტაბი 1:100

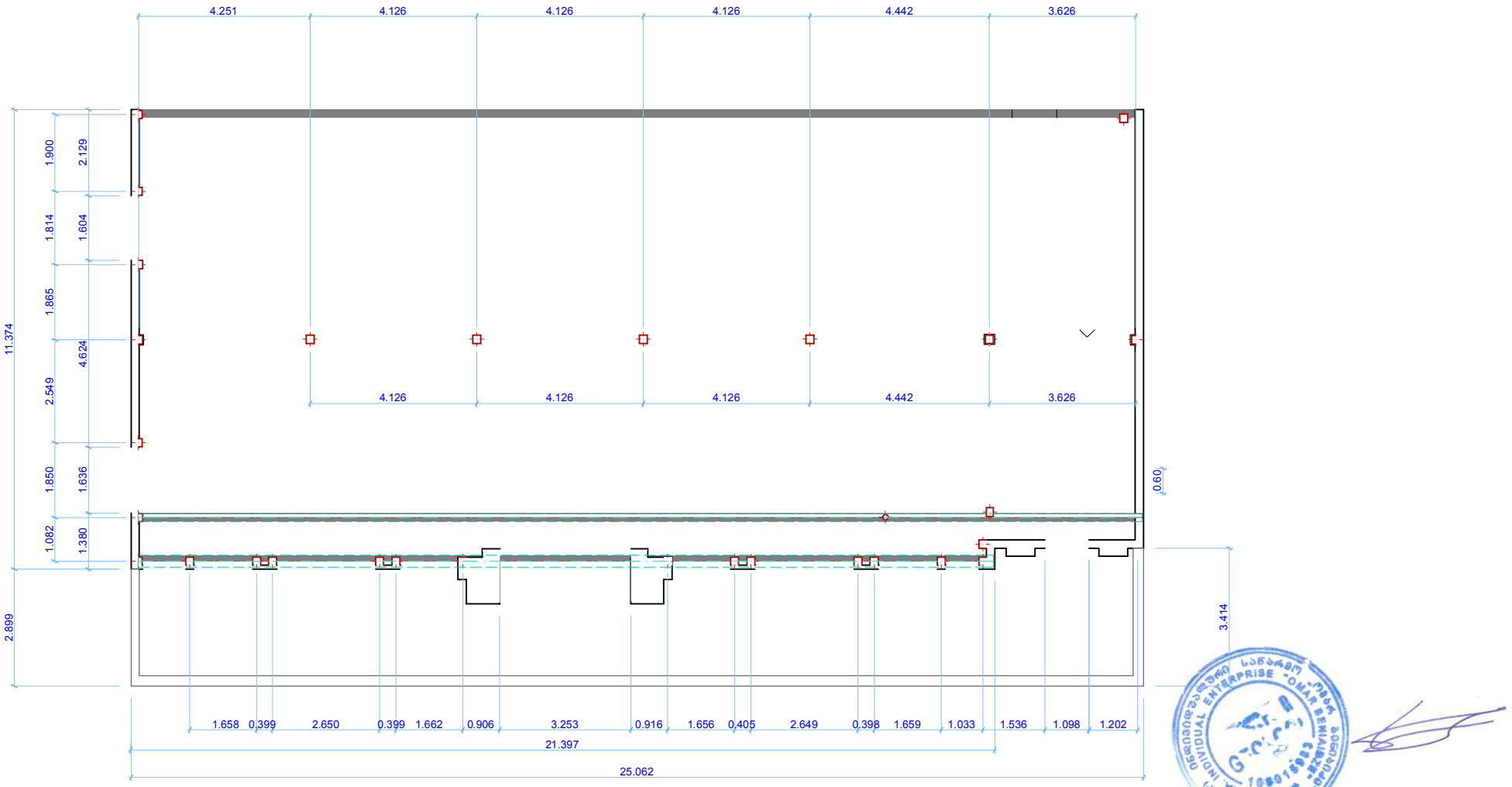

შველერი 24 იანი -

4 x 6 = 24 M.

ბადამკეტი ფოლადის ფურცელი 4-იანი –4 კვ.მ.

თანამდებობა	გვარი	ხელმოწერა	ი.მ. "ომარ ბენიაიძე"
დირექტორი	ო. ბენიაიძე		ქ. თბილისი დ. აღმაშენებლის № 91
შესრულა	ო. ბენიაიძე		სამეურნეო ნაგებობის პროექტის კონსტრუქციული ნაწილი
			სტადია: ფურცელი: ფურცლები: II სართ. კოლონების გამაგრება
			f-A3 მასშტაბი 1:100

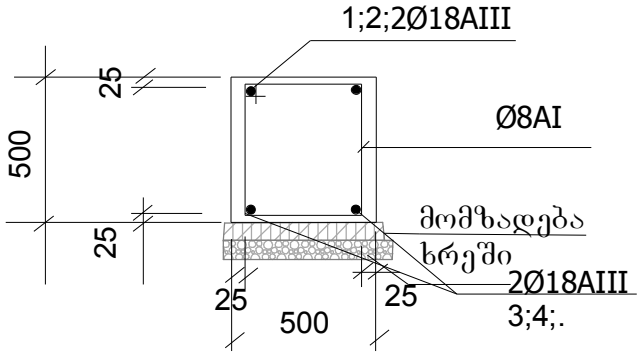

საძირკვლის
მოწყობის ბეგმა 47 ბ.მ.



ლენტური საძირკვლის მასალა.

კონსტრ.დას	ელემენ. დას	პოზ. №	კვეთი (მმ)	ერთ. სიგრძე (მ)	რაოდ. (ცალი)	რაოდ. (ცალი)	საერთო სიგრძე (მ)	ერთ. წონა (კგ)	საერთო წონა (კგ)
		2	Ø18 A500C2	47	4	1	188	2	376.0
		3	Ø 8 A240C	1.2	10	470	564	0.4	225.6
						Ø18 A500C3		კგ	376.00
						Ø 8 A240C			225.6
						სულ		კგ	601.6
				ბეტონი-7,5 V=		0.1	4.7		მ3
				მძიმე ბეტონი-30V=		0.5	11.75		მ3
	მდინარეული სრეში V=			30	0.2	1	6.00		მ3

Page 2

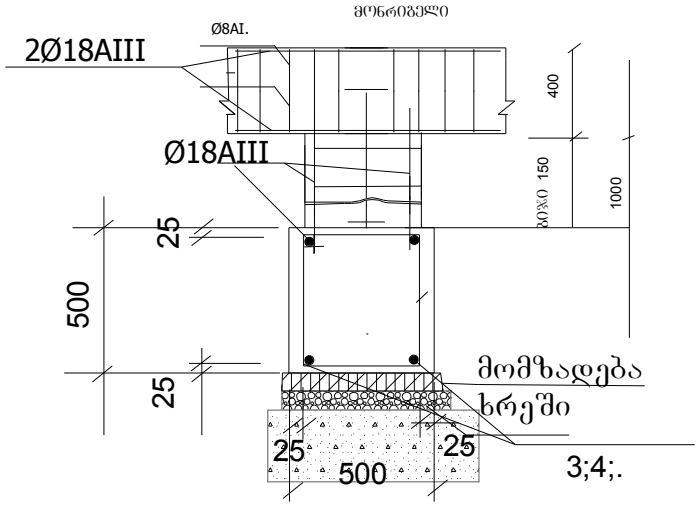

თანამდებობა	გვარი	ხელმოწერა	ი.მ. ""ომარ ბენიაიძე"
დირექტორი	ო. ბენიაიძე		ქობილისი დ. აღმაშენებლის №91
შეასრულა	ო. ბენიაიძე		სამეურნეო ნაგებობის პროექტის კონსტრუქციული ნაწილი

სტადია	ფურცელი	ფურცლები
საძირკვლის ბეგმა		
f-A4	მასშტაბი 1:100	

- ნიშნულზე მ. ნიშნულზესვეტების გეგმა

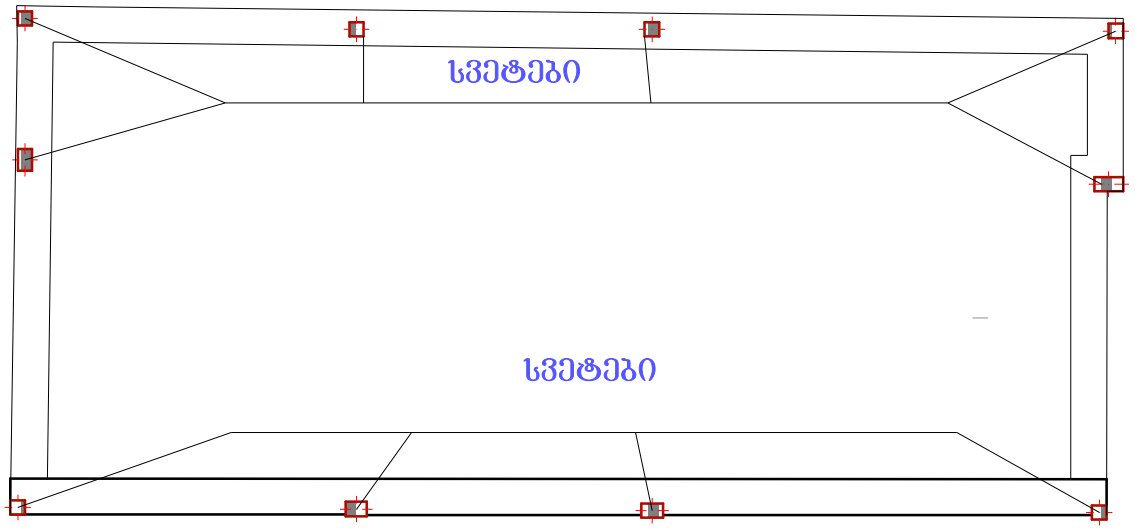

თანამდებობა	გვარი	ხელმოწერა	ი.მ. ""ომარ ბენიაიძე"		
დირექტორი	ო. ბენიაიძე		ქობილისი დ. აღმაშენებლის №91		
შესრულა	ო. ბენიაიძე		სამეურნეო ნაგებობის პროექტის კონსტრუქციული ნაწილი	სტადია	ფურცელი	ფურცლები
				სვეტები ნიშნულზე - ნიშნულზე		
				f-A4	მასშტაბი 1:100	

კოლონა 0 ნიშნულზე

6 ცალი

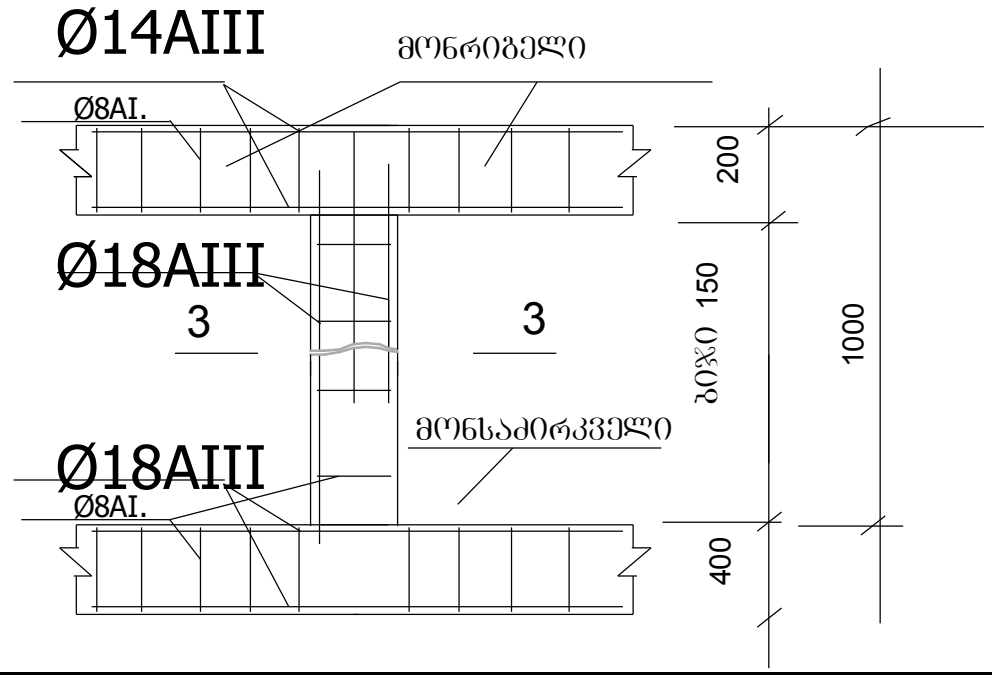

კვეთი 3-3

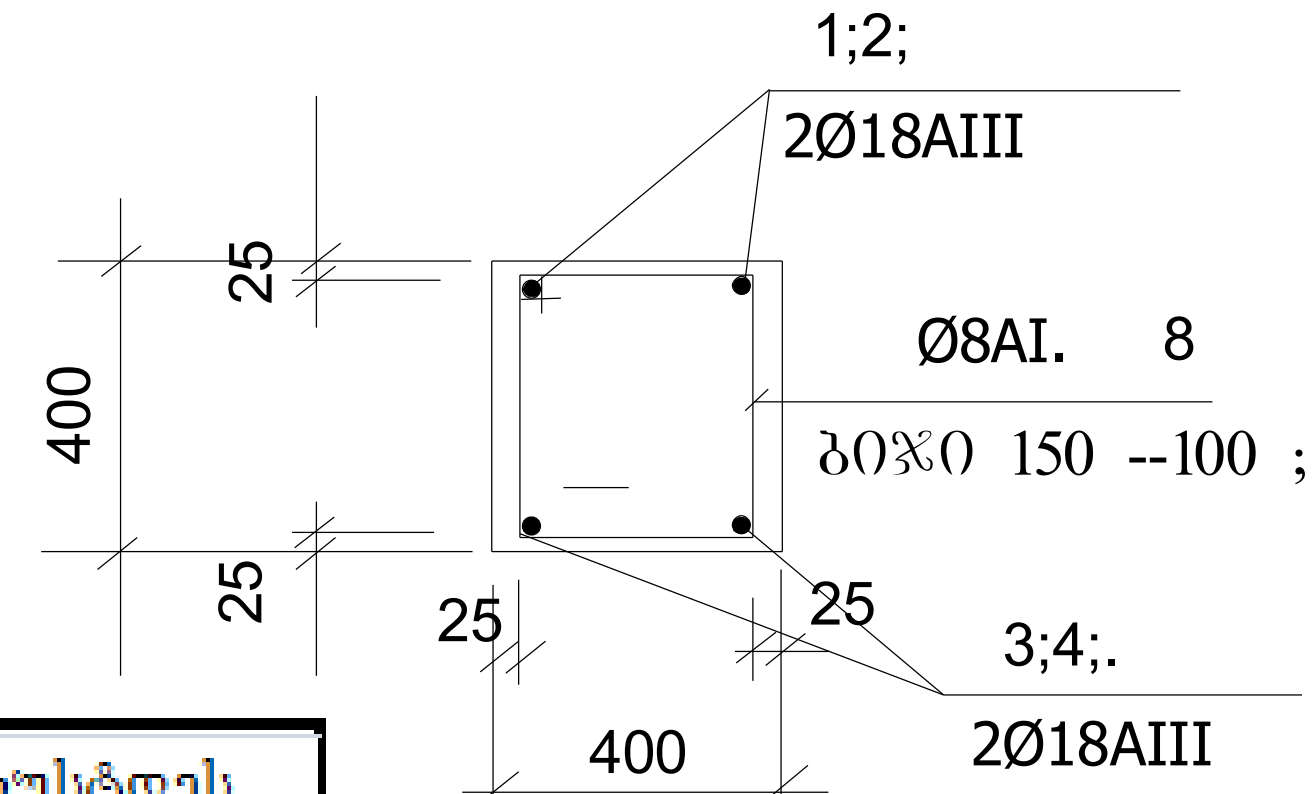

მინუს ნიშნულზე სვეტები ზომები დაზუსტდეს 1,00მ.

კონსტრ.და ს	ელემნ. დას	პოზ. №	კვეთი (მმ)	ერთ. სიგრძე (მ)	რაოდ. (ცალი)	რაოდ. (ცალი)	საერთო სიგრძე (მ)	ერთ. წონა (კგ)	საერთო წონა (კგ)
სვეტები	ნ.კ-0,00	1	Ø18 A500C	1	4	10	40	2	80.0
		2	Ø 8 A240C	1.6	10	10	160	0.33	52.8
		მძიმე ბეტონი-25		0.4	0.4	10	1.60	მ3	
		სულ არმატურა							132.8
სულ ერთად	სულ :			არმატურა				133	კგ
				მძიმე ბეტონი-30 V=				1.60	მ3

თანამდებობა	გვარი	ხელმოწერა	ი.მ. ""ომარ ბენიაიძე"		
დირექტორი	ო. ბენიაიძე		ქ.თბილისი დ. აღმაშენებლის №91		
შესრულდა	ო. ბენიაიძე		სამეურნეო ნაგებობის პროექტის კონსტრუქციული ნაწილი	სტადია	ფურცელი	ფურცლები
				სვეტები ნიშნულზე - ნიშნულზე		
				ფ. 4	მასშტაბი 1:100	

რიგელი მრ-1 (2ცალ)

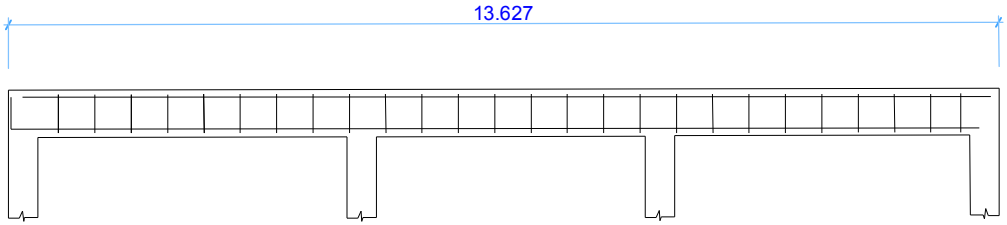

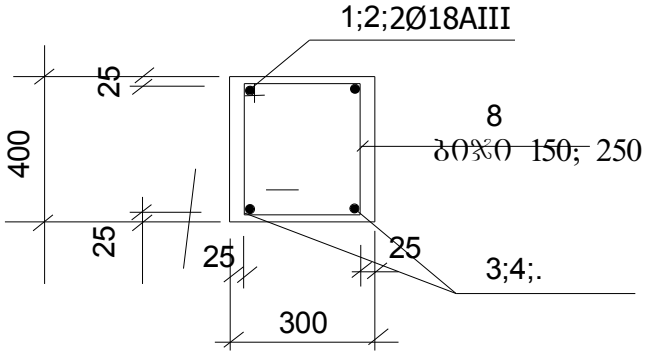

რიგელი მრ-2 (2ცალ)

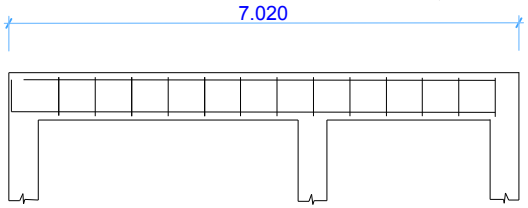

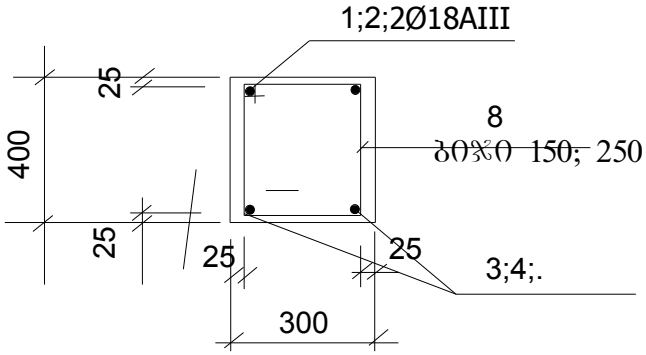

რიგელი მრ-2 (2ცალ)

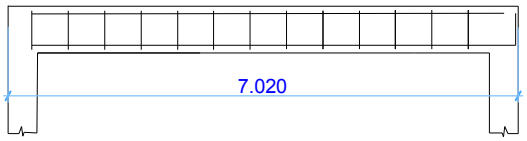



თანამდებობა	გვარი	ხელმოწერა	ი.მ. ""ომარ ბენიაიძე"
დირექტორი	ო. ბენიაიძე		ქობილისი დ. აღმაშენებლის №91
შეასრულა	ო. ბენიაიძე		სამეურნეო ნაგებობის პროექტის კონსტრუქციული ნაწილი

სტადია	ფურცელი	ფურცლები
რიგელები ნიშნულზე 5.70		
f-A4	მასშტაბი 1:100	

5,30 მ. ნიშნულზე რიგელების გეგმა

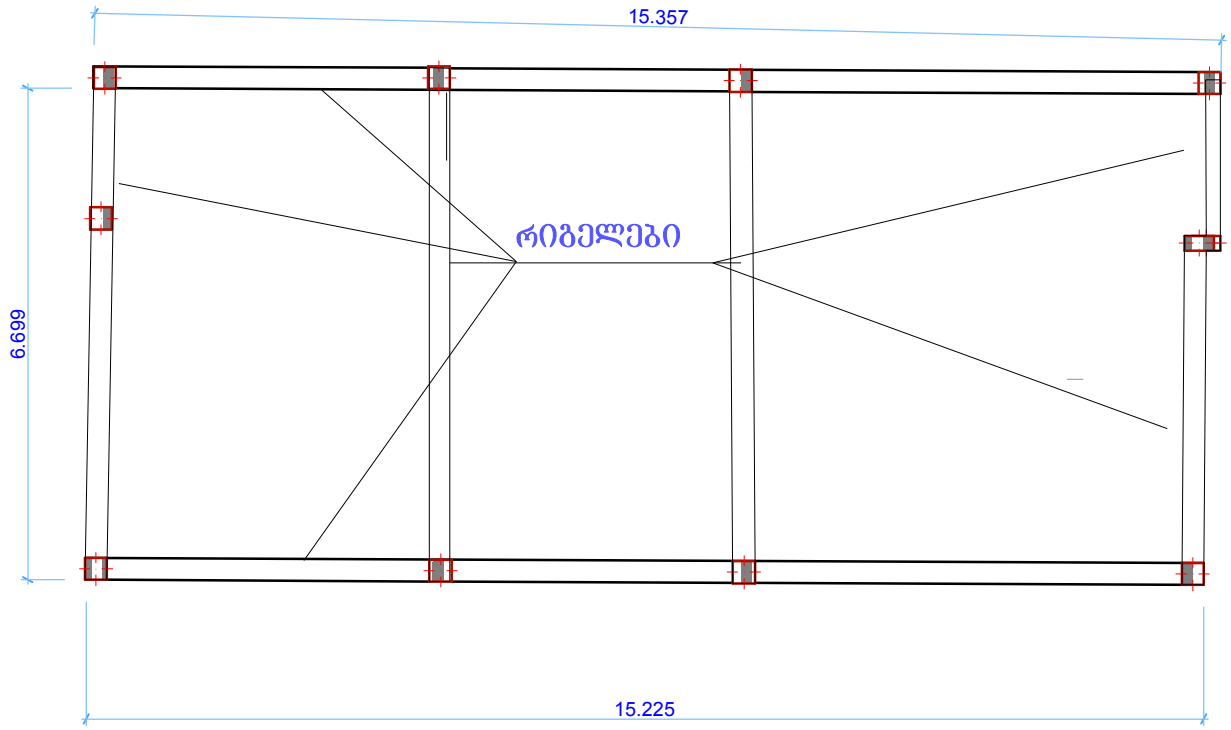

თანამდებობა	გვარი	ხელმოწერა	ი.მ. ""ომარ ბენიაიძე"
დირექტორი	ო. ბენიაიძე		ქობილისი დ. აღმაშენებლის №91
შესრულა	ო. ბენიაიძე		სამეურნეო ნაგებობის პროექტის კონსტრუქციული ნაწილი

სტადია	ფურცელი	ფურცლები
რიგელები ნიშნულზე 5,70 მ		
f-A4	მასშტაბი 1:100	

I სართულზე სვეტები ზომები დაზუსტდეს 5.7 მ.

კონსტრ.დას	ელემნ. დას	პოზ. №	კვეთი (მმ)	ერთ. სიგრძე (მ)	რაოდ. (ცალი)	რაოდ. (ცალი)	საერთო სიგრძე (მ)	ერთ. წონა (კგ)	საერთო წონა (კგ)
სვეტები	რ.კ-0,00	1	Ø18 A500C	5.7	4	6	136.8	2	273.6
		2	Ø 8 A240C	2	10	34.2	684	0.33	225.7
		მძიმე ბეტონი-25		0.3	0.4	34.2	4.10	მ3	
		სულ არმატურა							499.3
სულ ერთად	სულ :			არმატურა				**499**	კგ
				მძიმე ბეტონი-25 V=				**4.10**	მ3

I სართულზე სვეტები ზომები დაზუსტდეს 5.70 მ.

კონსტრ.დას	ელემნ. დას	პოზ. №	კვეთი (მმ)	ერთ. სიგრძე (მ)	რაოდ. (ცალი)	რაოდ. (ცალი)	საერთო სიგრძე (მ)	ერთ. წონა (კგ)	საერთო წონა (კგ)
სვეტები	რ.კ-0,00	1	Ø18 A500C	5.7	4	3	68.4	2	136.8
		2	Ø 8 A240C	2	10	17.1	342	0.33	112.9
		მძიმე ბეტონი-25		0.3	0.3	17.1	1.54	მ3	
		სულ არმატურა							249.7
სულ ერთად	სულ :			არმატურა				**250**	კგ
				მძიმე ბეტონი-25 V=				**1.54**	მ3

Page 1



თანამდებობა	გვარი	ხელმოწერა	ი.მ. ""ომარ ბენიაიძე"
დირექტორი	ო. ბენიაიძე		ქობილისი დ. აღმაშენებლის №91
შესრულა	ო. ბენიაიძე		სამეურნეო ნაგებობის პროექტის კონსტრუქციული ნაწილი

სტადია	ფურცელი	ფურცლები
სვეტების მასალა		
f-A4	მასშტაბი 1:100	

კოლონა 0 ნიშნულზე

6 ცალი

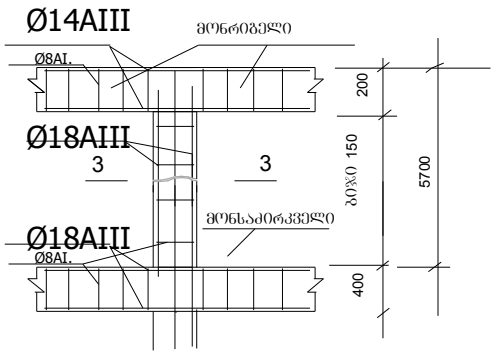

კვეთი 3-3

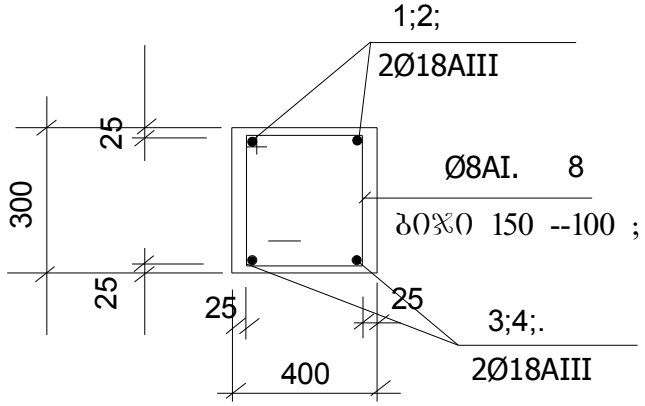

კოლონა 0 ნიშნულზე

4ცალი

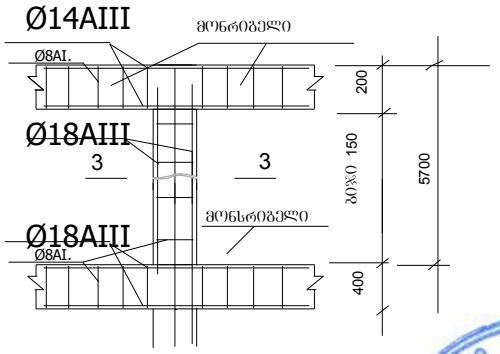

კვეთი 3-3

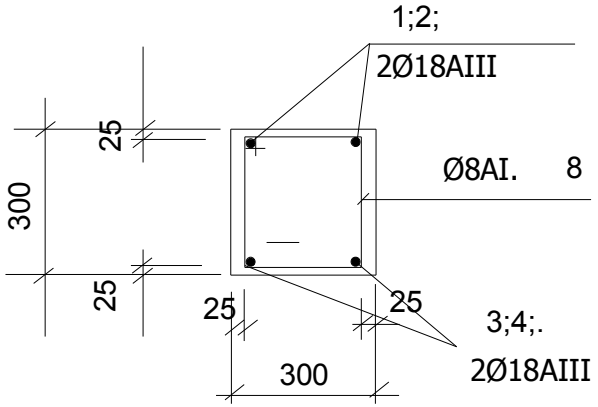



თანამდებობა	გვარი	ხელმოწერა	ი.მ. ""ომარ ბენიაიძე"		
დირექტორი	ო. ბენიაიძე		ქობილისი დ. აღმაშენებლის №91		
შეასრულა	ო. ბენიაიძე		სამეურნეო ნაგებობის პროექტის კონსტრუქციული ნაწილი	სტადია	ფურცელი	ფურცლები
				კოლონები ნიშნულზე 0.00		
				f-A4	მასშტაბი 1:100	

0,00 მ. ნიშნულზესვეტების ბეჭდა

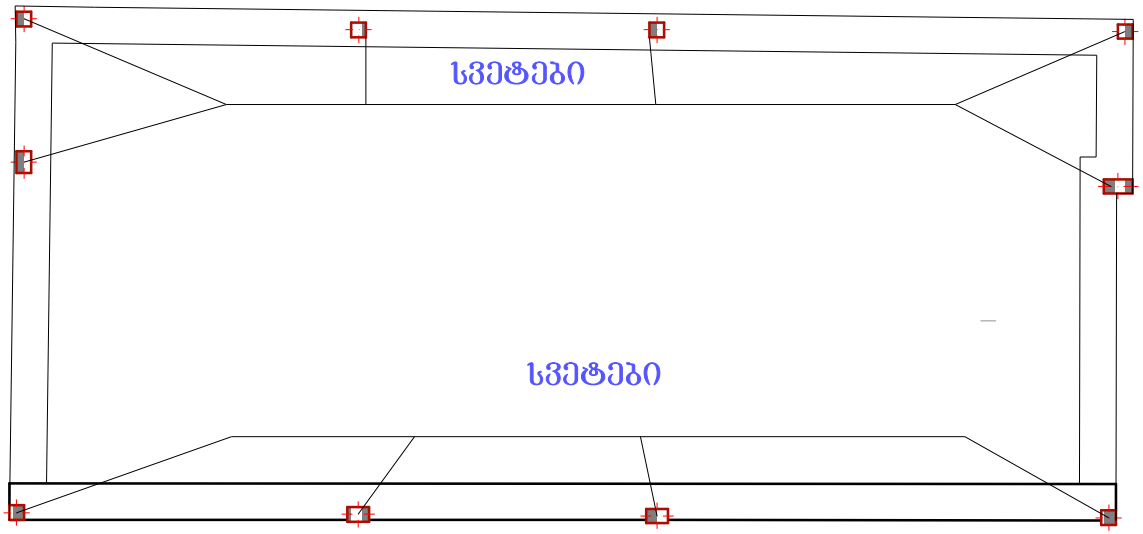

თანამდებობა	ვ.ვარი	ხელმოწერა	ი.მ. ""ომარ ბენიაიძე"
დირექტორი	ო. ბენიაიძე		ქთბილისი დ. აღმაშენებლის №91
შეასრულა	ო. ბენიაიძე		სამეურნეო ნაგებობის პროექტის კონსტრუქციული ნაწილი

სტადია	ფურცელი	ფურცლები
სვეტები ნიშნულზე 0.00		
f-A4	მასშტაბი 1:100	

0,00 მ. ნიშნულზე ფილის ჭრილი

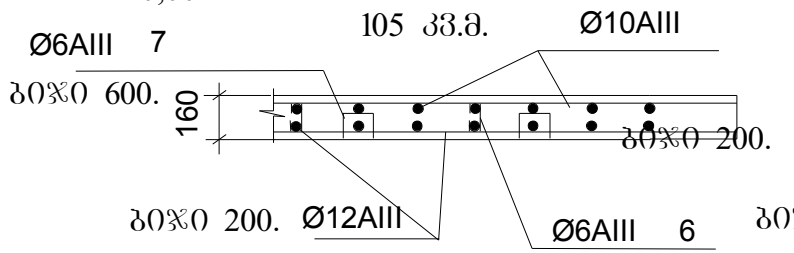

I სართულის ფილა ორმაბი არმირებით

კონსტრ.დას	ელემენტ. დას	პოზ. №	კვეთი (მმ)	ერთ. სიგრძე (მ)	რაოდ. (კგ.მ)	რაოდ. (კვადრატული მეტრი)	საერთო სიგრძე (მ)	ერთ. წონა (კგ)	საერთო წონა (კგ)
რძინაბეტონის ფილა	რკინაბეტონის ფილა	1	Ø10A500C2	1	12	105	1260	0.6	756
		2	Ø12A500C3	1	12	105	1260	0.89	1121
		3	Ø 6 A240C	0.4	4	105	168	0.22	37
		მძიმე ბეტონი-25		0.15	105	1	15.75	მ3	16
სულ მასალის ხარჯი		არმატურა							1930
		მძიმე ბეტონი-25				15.75		მ3	

Page 1

თანამდებობა	გვარი	ხელმოწერა	ი.მ. ""ომარ ბენიაძე"
დირექტორი	ო. ბენიაძე		ქობილისი დ. აღმაშენებლის № 91
შესრულა	ო. ბენიაძე		სამეურნეო ნაგებობის პროექტის კონსტრუქციული ნაწილი

სტადია	ფურცელი	ფურცლები
ფილა ნიშნულზე 0.00		
f-A4	მასშტაბი 1:100	

0,00 მ. ნიშნულზე ფილის გეგმა 110

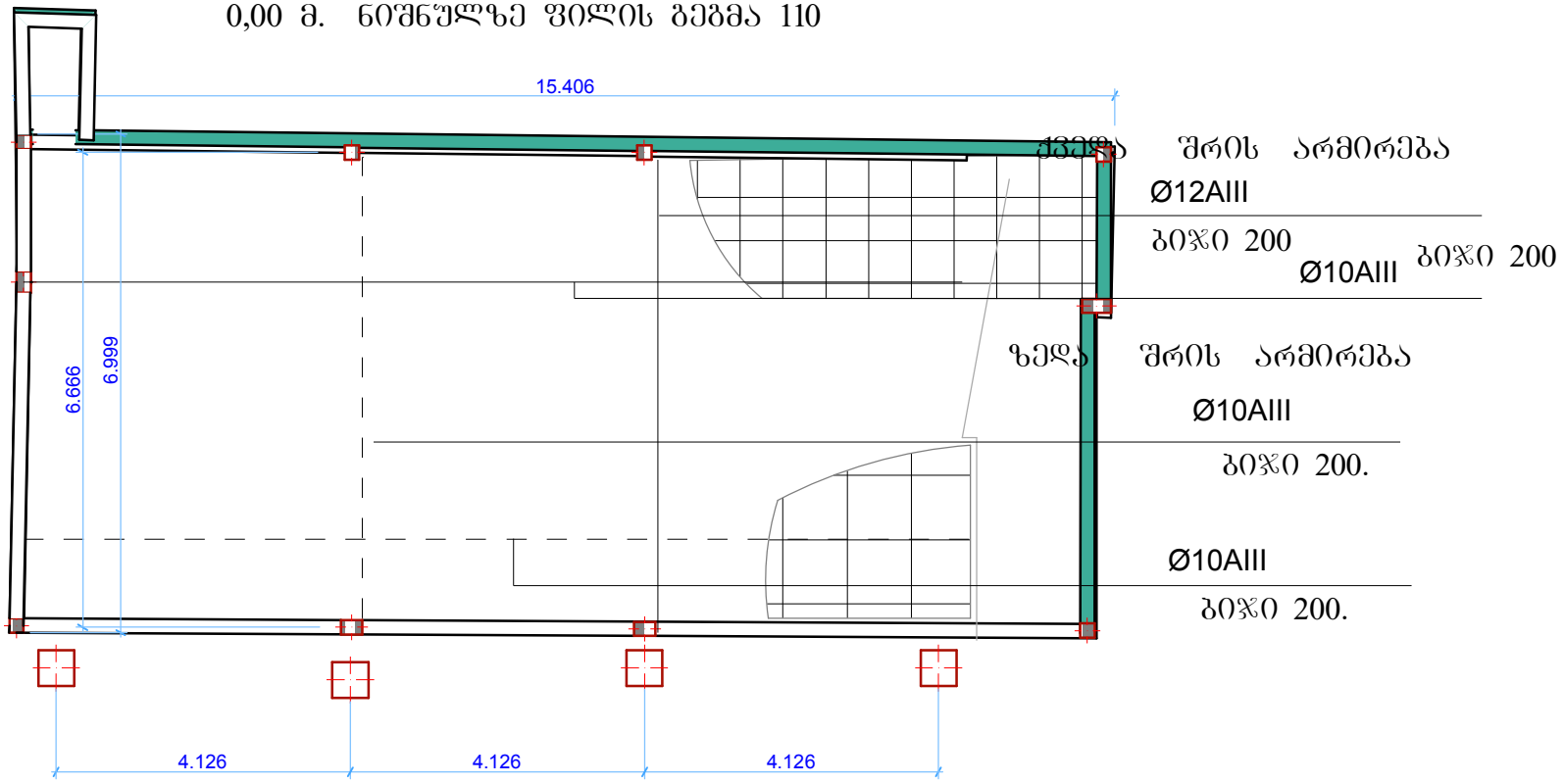

თანამდებობა	გვარი	ხელმოწერა	ი.მ. ""ომარ ბენიაიძე"
დირექტორი	ო. ბენიაიძე		ქობილისი დ. აღმაშენებლის № 91
შესრულა	ო. ბენიაიძე		სამეურნეო ნაგებობის პროექტის კონსტრუქციული ნაწილი

სტადია	ფურცელი	ფურცლები
ფილა ნიშნულზე 0.00		
f-A4	მასშტაბი 1:100	

რიგელის მასალა

რიგელები დაიჭრას ადგილზე ბეტონს აკლდება 15 სმ ფილის ზომა

კონსტრ.დასახ	ელემენტის დას	პოზ. №	კვეთი (მმ)	ერთ. სიგრძე (მ)	რაოდ. (ცალი)	რაოდ. (ცალი)	საერთო სიგრძე (მ)	ერთ. წონა (კგ)	საერთო წონა (კგ)
სპეციები	რ.კ-0,00	1	Ø18 A500C	58	4	1	110	2	220.0
		2	Ø 8 A240C	2	10	58	1160	0.33	382.8
		მძიმე ბეტონი-25		0.25	0.4	58	5.80	მ3	
		სულ არმატურა							602.8
სულ ერთად		სულ :		არმატურა				**603**	კგ
				მძიმე ბეტონი-30 V=				**5.80**	მ3

Page 2

შიდა ორი რიგელი მოეწყოს ფარული რიგელის სახით

თანამდებობა	გვარი	ხელმოწერა	ი.მ. ""ომარ ბენიაიძე"
დირექტორი	ო. ბენიაიძე		ქობილისი დ. აღმაშენებლის № 91
შესრულა	ო. ბენიაიძე		სამეურნეო ნაგებობის პროექტის კონსტრუქციული ნაწილი

სტადია	ფურცელი	ფურცლები
რიგელების მასალა 00 ზე		
f-A4	მასშტაბი 1:100	

რიგელი მრ-1 (2ცალ)

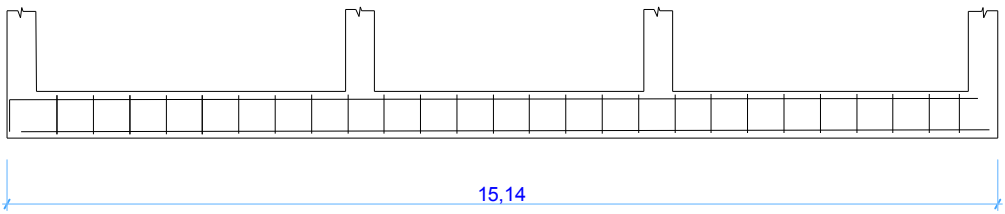

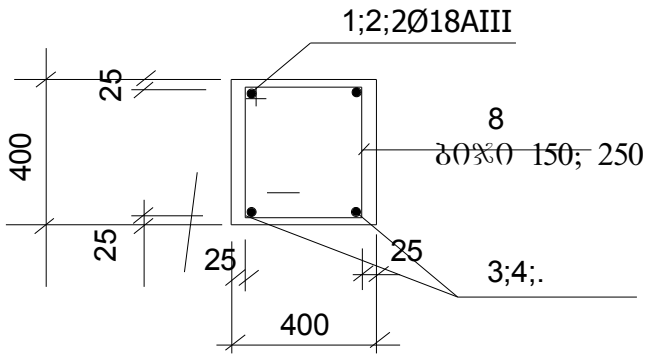

რიგელი მრ-2 (2ცალ)

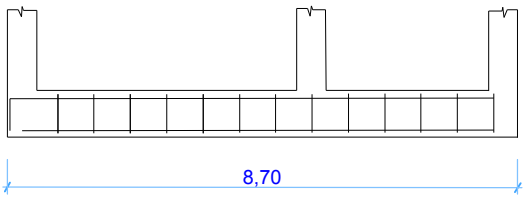

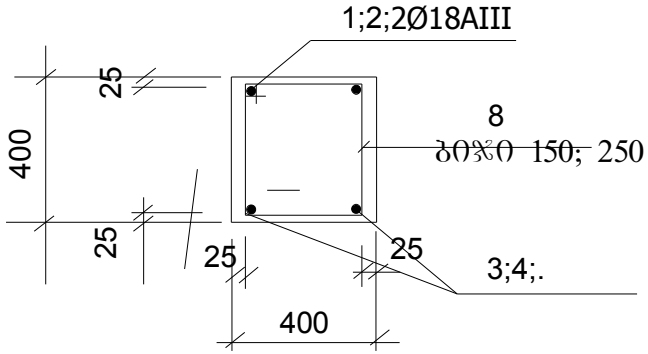

რიგელი მრ-3 (2ცალ)

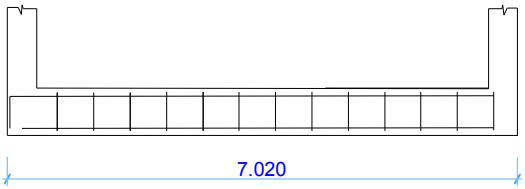

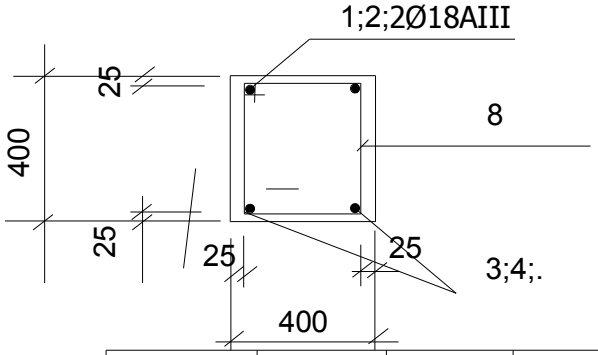



თანამდებობა	გვარი	ხელმოწერა	ი.მ. ""ომარ ბენიაიძე"	
დირექტორი	ო. ბენიაიძე		ქობილისი დ. აღმაშენებლის № 91	
შესრულა	ო. ბენიაიძე		სამეურნეო ნაგებობის პროექტის კონსტრუქციული ნაწილი	სტადია: ფურცელი: ფურცლები
				რიგელები ნიშნულზე 0.00
			f-A4	მასშტაბი 1:100

0,00 მ. ნიშნულზე რიგელების გეგმა 58 ბ.მ.

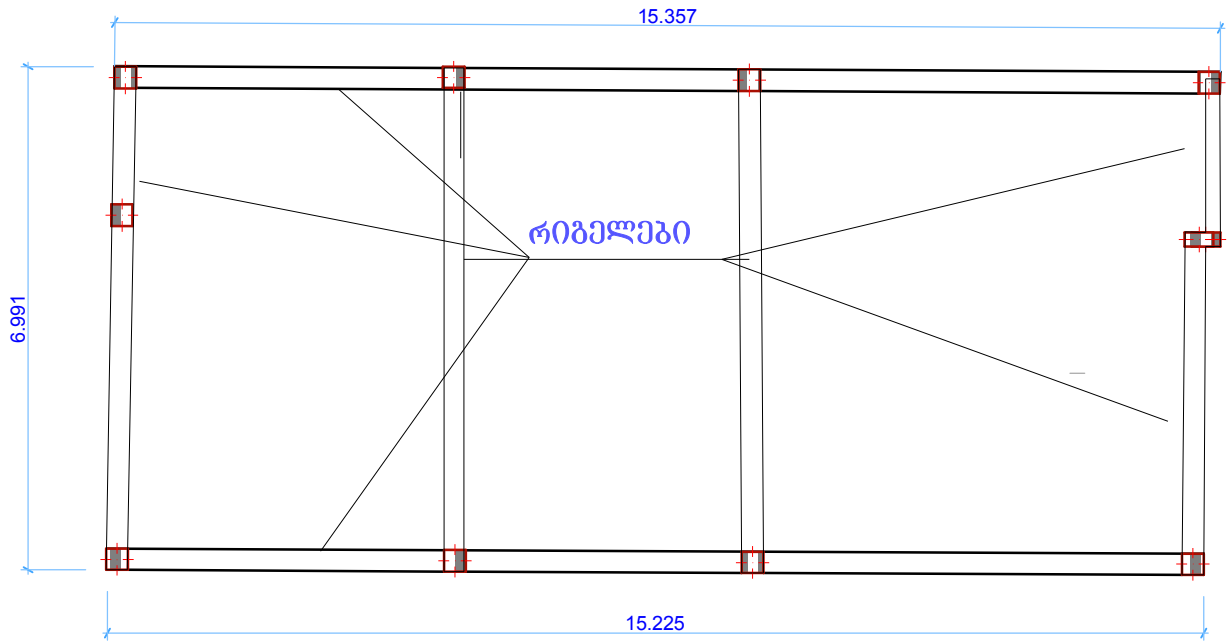

თანამდებობა	გვარი	ხელმოწერა	ი.მ. ""ომარ ბენიაიძე"
დირექტორი	ო. ბენიაიძე		ქობილისი დ. აღმაშენებლის №91
შესრულა	ო. ბენიაიძე		სამეურნეო ნაგებობის პროექტის კონსტრუქციული ნაწილი

სტადია	ფურცელი	ფურცლები
რიგელები ნიშნულზე 0.00		
f-A4	მასშტაბი 1:100	

სახურავის ფერმა 11ც

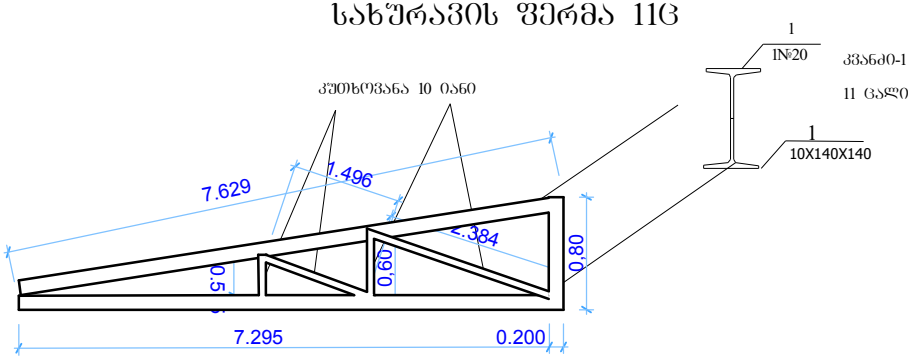

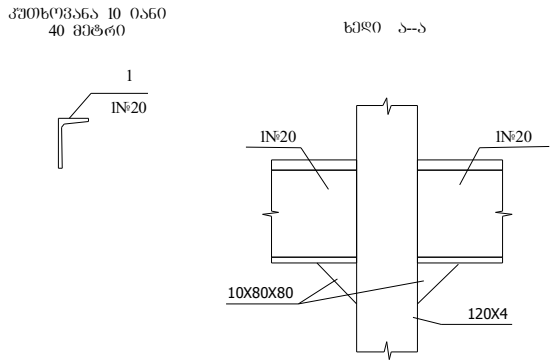

ორტესებრი კოჭი

7-11 =160 გმ დაიჭრას ადგილზე

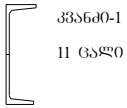

შველერის კოჭი

პერიმეტრის შემკვრელი
44 გმ დაიჭრას ადგილზე

10-იანი კუთხოვანა

40 გმ
დაიჭრას ადგილზე

შედუღების სამუშაოები შეასრულოს
ლიცენზირებულმა შემდუღებელმა

დაიშაროს 0.04-იანი ლამშა ფიცარით 100X1.3=130 კვ.მ.X 0.04= 5 კუბ.მ.

ხის მასალა ანტისეპტირდეს და დამუშავდეს ცეცხლგამძლე ხსნარით.ს

ახურავის ბურული 130 კვ.მ. დამუშავდეს და დაზუსტდეს ადგილზე

სახურავი დაიშაროს ლითონის ფურცლის ბურულით (ძარის მიმართულების გათვალისწინებით)



ხის მასალა ანტისეპტირდეს და დამუშავდეს ცეცხლგამძლე ხსნარით.ს

ახურავის ბურული 1000 კვ.მ. დამუშავდეს და დაზუსტდეს ადგილზე

თანამდებობა	გვარი	ხელმოწერა	ი.მ. ""ომარ ბენიაიძე"		
დირექტორი	ო. ბენიაიძე		ქობილისი დ. აღმაშენებლის №91		
შეასრულა	ო. ბენიაიძე		სამეურნეო ნაგებობის პროექტის კონსტრუქციული ნაწილი	სტადია	ფურცელი	ფურცლები
				სახურავის დეტალები		
				f-A4		მასშტაბი 1:100

10,25 მ. ნიშნულზე სახურავის გეგმა

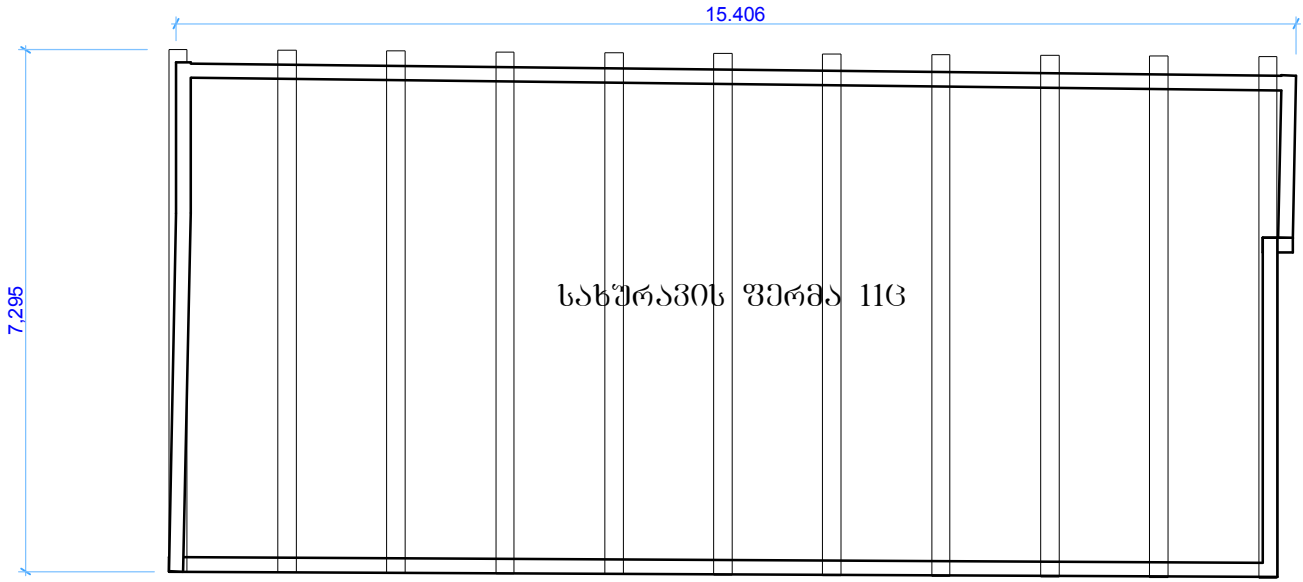

თანამდებობა	გვარი	ხელმოწერა	ი.მ. ""ომარ ბენიაიძე"
დირექტორი	ო. ბენიაიძე		ქობილისი დ. აღმაშენებლის №91
შესრულა	ო. ბენიაიძე		სამეურნეო ნაგებობის პროექტის კონსტრუქციული ნაწილი

სტადია	ფურცელი	ფურცლები
ფერმები სახირავის		
f-A4	მასშტაბი 1:100	

ფილაზე

კოლონების ჩაანკერების წერტილი

10 ც.

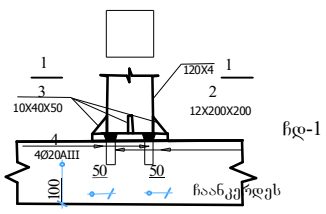

ხედი 1-1

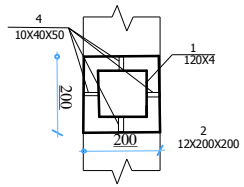

ჩდ-1

10 ც

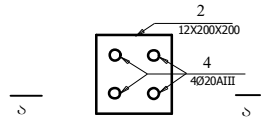

ა--ა

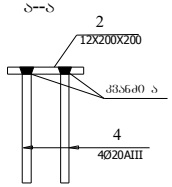

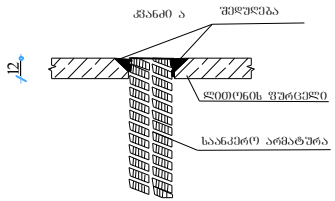

მასალა დაიჭრას ადგილზე

ლითონის სვეტების საყრდენები

ტრუბაკვადრატი

10ც ც.-- 42 გ. გმ დაიჭრას ადგილზე

რკინის კოჭი 120X120-4

10 ც.

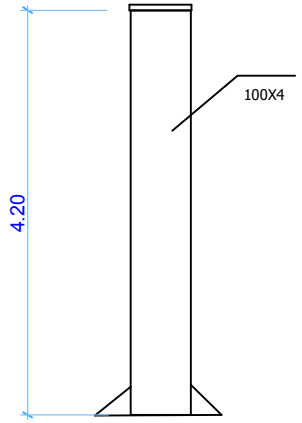

რკინის კოჭის გადაბმა

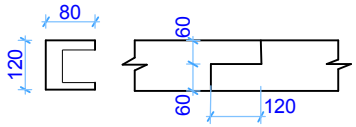

მასალა დაიჭრას ადგილზე

INDIVIDUAL ENTERPRISE "OMAR BENIAIDZE" GEORGIA

თანამდებობა	გვარი	ხელმოწერა	ი.მ. ""ომარ ბენიაიძე"
დირექტორი	ო. ბენიაიძე		ქ.თბილისი დ. აღმაშენებლის №91
შემსრულა	ო. ბენიაიძე		სამეურნეო ნაგებობის პროექტის კონსტრუქციული ნაწილი
			სატადია: ფურცელი: ფურცლები:
			f-A4 მასშტაბი 1:100

5,70 მ. ნიშნულზე ფილის გეგმა

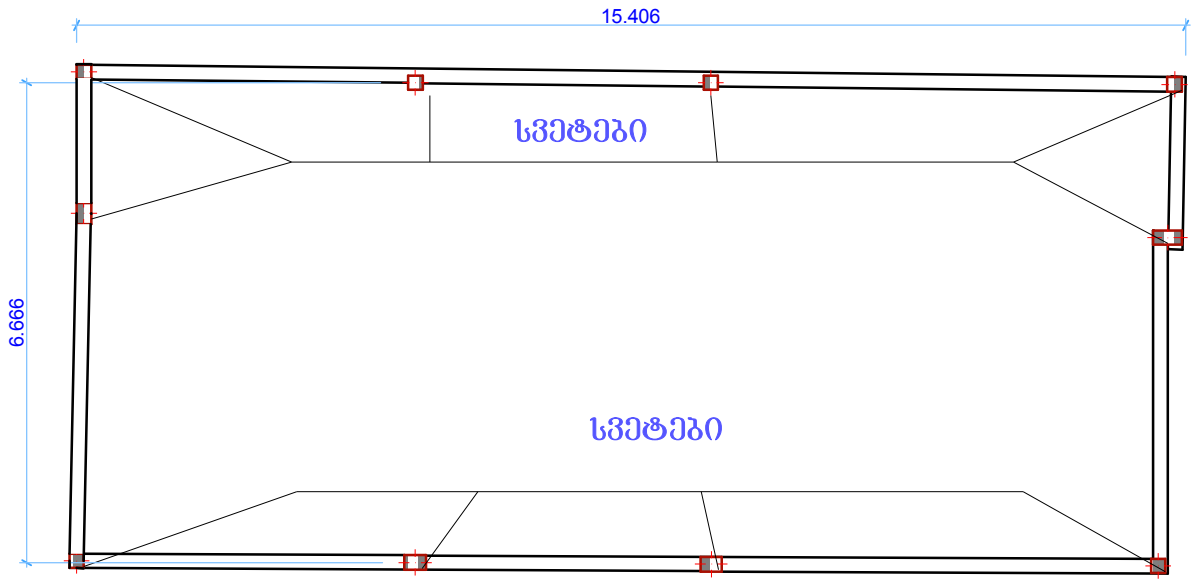

თანამდებობა	გვარი	ხელმოწერა	ი.მ. ""ომარ ბენიაიძე"
დირექტორი	ო. ბენიაიძე		ქობილისი დ. აღმაშენებლის №91
შემსრულა	ო. ბენიაიძე		სამეურნეო ნაგებობის პროექტის კონსტრუქციული ნაწილი
			სტადია: ფურცელი: ფურცლები
			ფილა ნიშნულზე 0.00
			f-A4 მასშტაბი 1:100

5,70 მ. ნიშნულზე ფილის ჭრილი

100 კვ.მ.

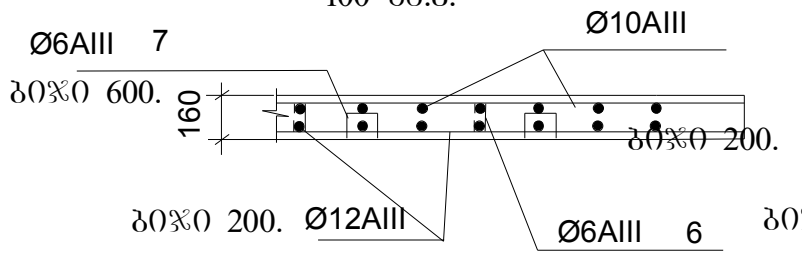

II სართულის ფილა ორმაგი არმირებით

კონსტრ.დას	ელემენტის დას	პოზ. №	კვეთი (მმ)	ერთ. სიგრძე (მ)	რაოდ. (კმ.მ)	რაოდ. (კვადრატული მეტრი)	საერთო სიგრძე (მ)	ერთ. წონა (კგ)	საერთო წონა (კგ)
რკინაბეტონის ფილა	რკინაბეტონის ფილა	1	Ø10A500C2	1	12	100	1200	0.6	720
		2	Ø12A500C3	1	12	100	1200	0.89	1068
		3	Ø 6 A240C	0.4	4	100	160	0.22	35
		მძიმე ბეტონი-25		0.15	100	1	15.00	მ3	15
სულ მასალის ხარჯი		არმატურა							1838
		მძიმე ბეტონი-25				15		მ3	

Page 1

INDIVIDUAL ENTERPRISE "OMAR BENIASHVILI" GEORGIA

თანამდებობა	გვარი	ხელმოწერა	ი.მ. ""ომარ ბენიაიძე"
დირექტორი	ო. ბენიაიძე		ქ.თბილისი დ. აღმაშენებლის №91
შეასრულა	ო. ბენიაიძე		სამეურნეო ნაგებობის პროექტის კონსტრუქციული ნაწილი

სტადია	ფურცელი	ფურცლები
ფილა ნიშნულზე 5.70		
f-A4	მასშტაბი 1:100	

5,70 მ. ნიშნულზე ფილის გეგმა 100

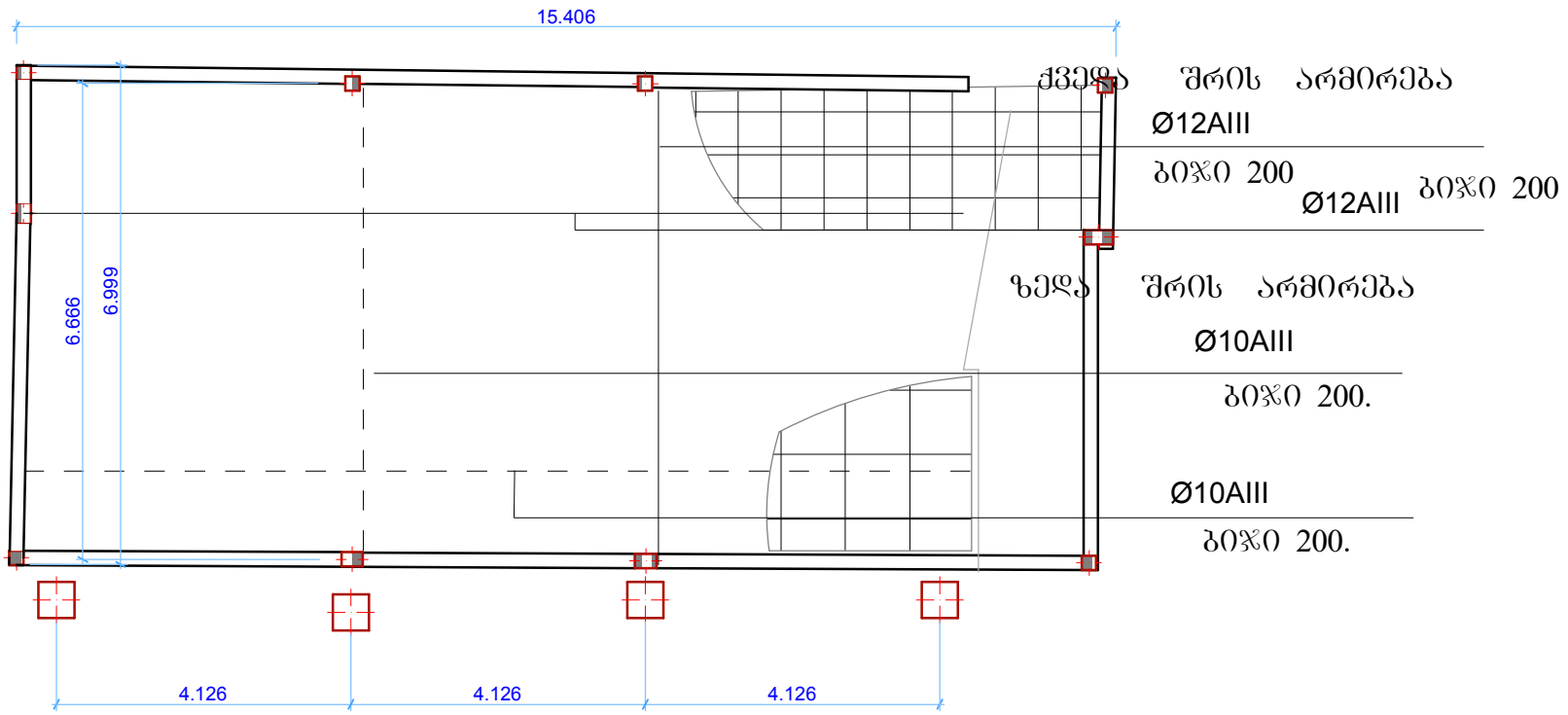

თანამდებობა	გვარი	ხელმოწერა	ი.მ. ""ომარ ბენიაიძე"
დირექტორი	ო. ბენიაიძე		ქობილისი დ. აღმაშენებლის №91
შესრულა	ო. ბენიაიძე		სამეურნეო ნაგებობის პროექტის კონსტრუქციული ნაწილი

სტადია	ფურცელი / ფურცლები
ფილა ნიშნულზე 0.00	
f-A4	მასშტაბი 1:100

რიგელის მასალა

რიგელები დაიჭრას ადგილზე ბეტონს აკლდება 15 სმ ფილის ზომა

კონსტრ.დას	ნუმერ. დას	პოზ. №	კვეთი (მმ)	ერთ. სიგრძე (მ)	რაოდ. (ცალი)	რაოდ. (ცალი)	საერთო სიგრძე (მ)	ერთ. წონა (კგ)	საერთო წონა (კგ)
სვეტებზე	რ.კ-0,00	1	Ø18 A500C	58	4	1	110	2	220.0
		2	Ø 8 A240C	2	10	58	1160	0.33	382.8
		მძიმე ბეტონი-25		0.25	0.3	58	4.35	მ3	
		სულ არმატურა							602.8
სულ ერთად		სულ :		არმატურა				**603**	კგ
				მძიმე ბეტონი-30 V=				**4.35**	მ3

Page 2

შიდა ორი რიგელი მოეწყოს ფარული რიგელის სახით

თანამდებობა	გვარი	ხელმოწერა	ი.მ. ""ომარ ბენიაიძე"
დირექტორი	ო. ბენიაიძე		ქ.ბათილისი დ. აღმაშენებლის №91
შემსრულა	ო. ბენიაიძე		სამეურნეო ნაგებობის პროექტის კონსტრუქციული ნაწილი

სტადია	ფურცელი	ფურცლები
რიგელების მასალა 5,70 ზე		
f-A4	მასშტაბი 1:100	