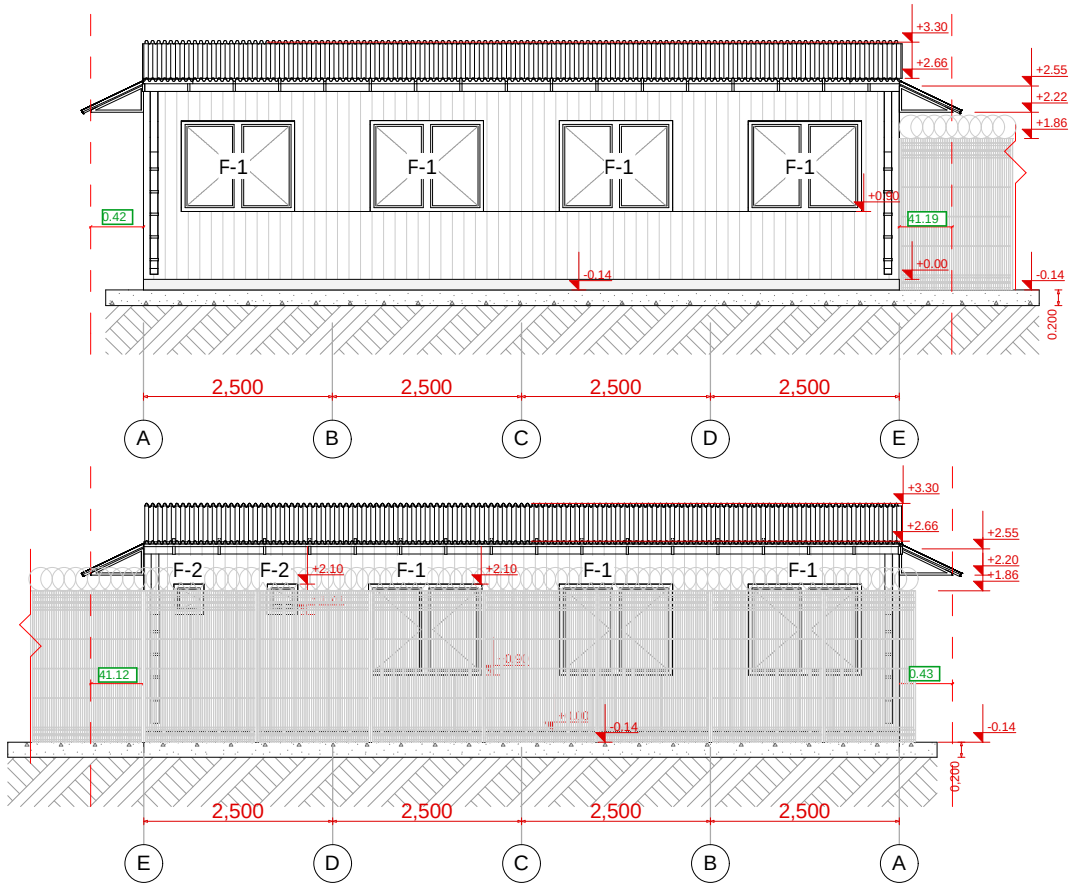

ფორმატი PAPER SIZE	ხელშეკრულების № CONTRACT №	პროექტის № PROJECT №	ფაილის სახელი FILE NAME
A-4			

პირობითი აღნიშვნები LEGEND

შენიშვნები NOTES

ექსპლიკაცია EQSPLIKATION

დამკვეთი CLIENT
შპს "ჯორჯია ტექნოლოჯი პარკ"

პროექტი PROJECT
დამხმარე ნაგებობები (სააბაჯო გამშვები პუნქტი)

მისამართი ADRESS

თანამდებობა	გვარი	ხელმოწერა
შეასრულა:	მ. გუჯეჯიანი	
დაამტკიცა:	ა. მორგილაძე	

თბილისი 2015წ

Industrial Construction Engineering Solutions
საქართველო,ქ.რუსთავი, თბილისი-ნიჩბისი ხიდის მაგისტრალი 17-ე კმ.
Georgia, Rustavi, Tbilisi-Red bridge highway 17thkm www.ices.ge

არქიტექტურული ნაწილი ARCHITECTURE

მასშტაბი SCALE	1:100	თარიღი DATE OF ISSUE	

DRWG. ნახაზი საბაჟო ბაზებში შესვლისა და გასვლისას შესრულებულია კონტროლის განმარტებითების ამსახველი.

შესაბამისი A-E ფურცლებზე; შესაბამისი E-A ფურცლებზე

სტადია STAGE	ინდექსი INDEX	

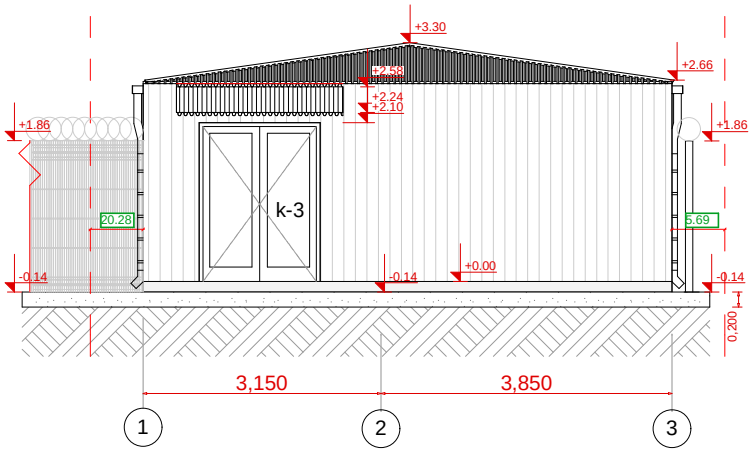

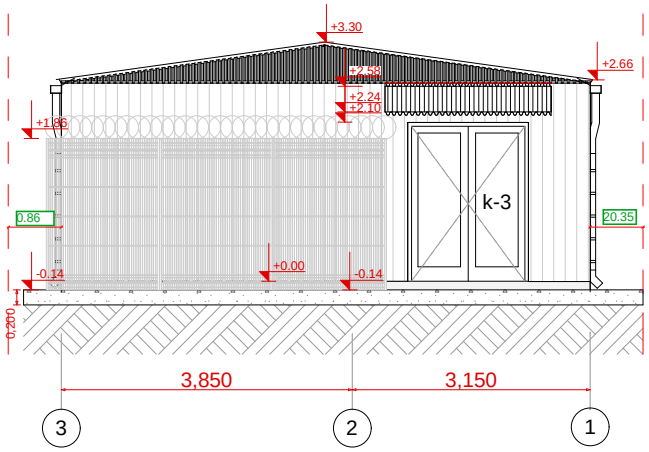

ფორმატი PAPER SIZE	ხელშეკრულების № CONTRACT №	პროექტის № PROJECT №	ფაილის სახელი FILE NAME
A-4			

პირობითი აღნიშვნები LEGEND

შენიშვნები NOTES

ექსპლიკაცია EQSPLIKATION

დამკვეთი CLIENT
შპს "ჯორჯია ტექნოლოჯი პარკ"

პროექტი PROJECT
დამხმარე ნაგებობები (სააბაჯო გამშვები პუნქტი)

მისამართი ADRESS

თანამდებობა	გვარი	ხელმოწერა
შეასრულა:	მ. გუჯეჯიანი	
დაამტკიცა:	ა. მორჩილაძე	

თბილისი 2015წ

საქართველო,ქ.რუსთავი, თბილისი-ნიჩბისი ხიდის მაგისტრალი 17-ე კმ.
Georgia, Rustavi, Tbilisi-Red bridge highway 17thkm www.ices.ge

არქიტექტურული ნაწილი ARCHITECTURE

მასშტაბი SCALE	1:100	თარიღი DATE OF ISSUE	

ნახაზი საავტორო უფლებებით დაცულია და გამოყენება შესაძლებელია მხოლოდ ავტორის ნებართვით.
DRWG. მოსაზრებულია კონტრაქტორის განმარტებისთვის ამდენი.

ფასადი 1-3 დერეფანი; ფასადი 3-1 დერეფანი

სტადია STAGE	ინდექსი INDEX	

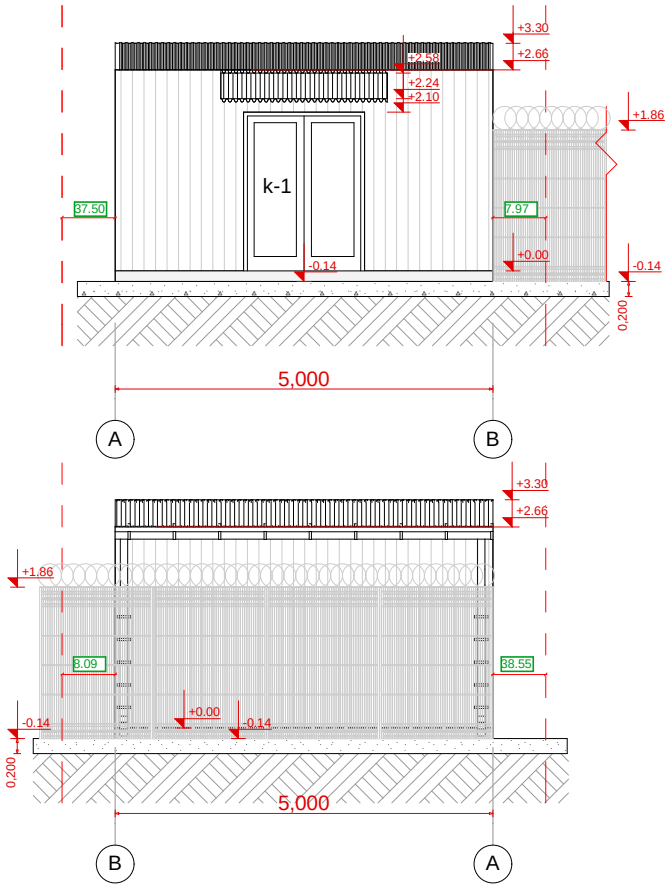

ფორმატი PAPER SIZE	ხელშეკრულების № CONTRACT №	პროექტის № PROJECT №	ფაილის სახელი FILE NAME
A-4			

პირობითი აღნიშვნები LEGEND

შენიშვნები NOTES

ექსპლიკაცია EQSPLIKATION

დამკვეთი CLIENT: შპს "ჯორჯია ტექნოლოჯი პარკ"

პროექტი PROJECT: დამხმარე ნაგებობები (სააჭო გამშვები პუნქტი)

მისამართი ADRESS

თანამდებობა	გვარი	ხელმოწერა
შეასრულა:	მ. გუჯეჯიანი	
დაამტკიცა:	ა. მორჩილაძე	

თბილისი 2015წ

საქართველო,ქ.რუსთავი, თბილისი-წითელი ხიდის მაგისტრალი 17-ე კმ.
Georgia, Rustavi, Tbilisi-Red bridge highway 17thkm www.ices.ge

არქიტექტურული ნაწილი ARCHITECTURE

მასშტაბი SCALE	1:100	თარიღი DATE OF ISSUE	

ნახაზ. DRWG. სააჭო გამშვები პუნქტიდან თიზ-ში შესასვლელი.

ფასადი B-A ჩრდილოეთ; ფასადი A-B ჩრდილოეთ.

სტადია STAGE	ინდექსი INDEX	

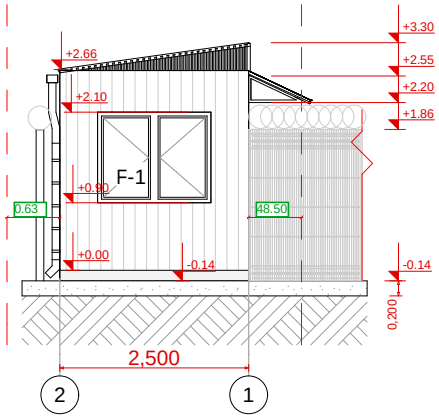

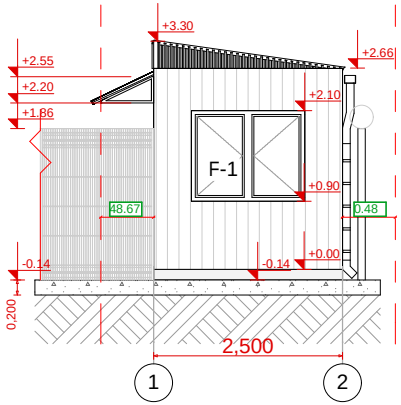

ფორმატი PAPER SIZE	ხელშეკრულების № CONTRACT №	პროექტის № PROJECT №	ფაილის სახელი FILE NAME
A-4			

პირობითი აღნიშვნები LEGEND

შენიშვნები NOTES

ექსპლიკაცია EQSPLIKATION

დამკვეთი CLIENT: შპს "ჯორჯია თექნოლოჯი პარკ"

პროექტი PROJECT: დამხმარე ნაგებობები (საბაჟო გამშვები პუნქტი)

მისამართი ADRESS:

თანამდებობა	გვარი	ხელმოწერა
შეასრულა:	მ. გუჯეჯიანი	
დაამტკიცა:	ა. მორგილაძე	

თბილისი 2015წ

Industrial Construction Engineering Solutions
საქართველო,ქ.რუსთავი, თბილისი-ნიოფლი ხიდის მიმართულება 17-ე კმ.
Georgia, Rustavi, Tbilisi-Red bridge highway 17thkm www.ices.ge

არქიტექტურული ნაწილი ARCHITECTURE

მასშტაბი SCALE	1:100	თარიღი DATE OF ISSUE	

ნახაზ. DRWG.: საბაჟო გამშვები პუნქტიდან თიზ-მი შესასვლელი.
ფასადი 1-2 ღერძებში; ფასადი 2-1 ღერძებში

სტადია STAGE	ინდექსი INDEX	

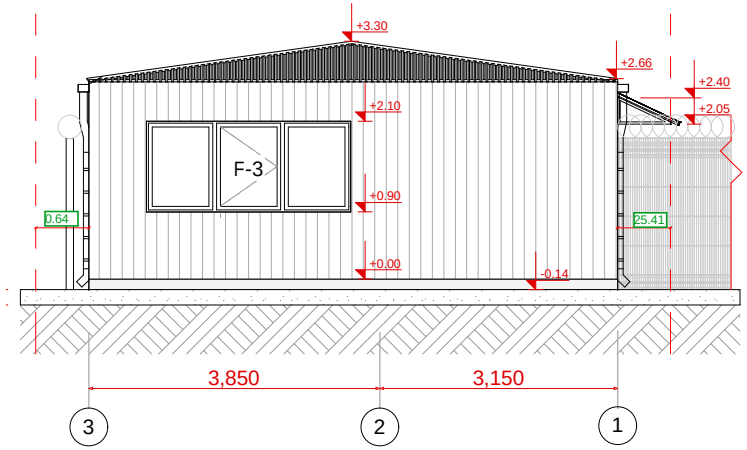

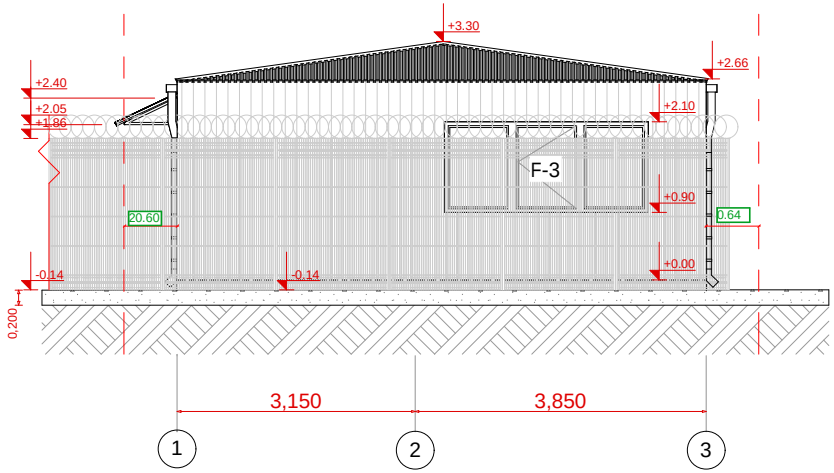

ფორმატი PAPER SIZE	ხელშეკრულების № CONTRACT №	პროექტის № PROJECT №	ფაილის სახელი FILE NAME
A-4			

პირობითი აღნიშვნები LEGEND

შენიშვნები NOTES

ახსნა-განმარტება EQSPLIKATION

დამკვეთი CLIENT: შპს "ჯორჯიან თექნოლოჯი პარკ"

პროექტი PROJECT: დამხმარე ნაგებობები (სააბაჟო გამშვები პუნქტი)

მისამართი ADRESS

თანამდებობა	გვარი	ხელმოწერა
შეასრულა:	მ. გუჯეჯიანი	
დაამტკიცა:	ა. მორგოშელაძე	

თბილისი 2015წ

Industrial Construction Engineering Solutions
საქართველო, ქ.რუსთავი, თბილისი-ნიჩბისი ხიღის მაგისტრალი 17-ე კმ.
Georgia, Rustavi, Tbilisi-Red bridge highway 17thkm www.ices.ge

არქიტექტურული ნაწილი ARCHITECTURE

მასშტაბი SCALE	1:100	თარიღი DATE OF ISSUE	

ნახაზი DRWG.

არქიტექტურული გეგმა

წასაკი 3-1 დონეზე; წასაკი 1-3 დონეზე

სტადია STAGE	ინდექსი INDEX	

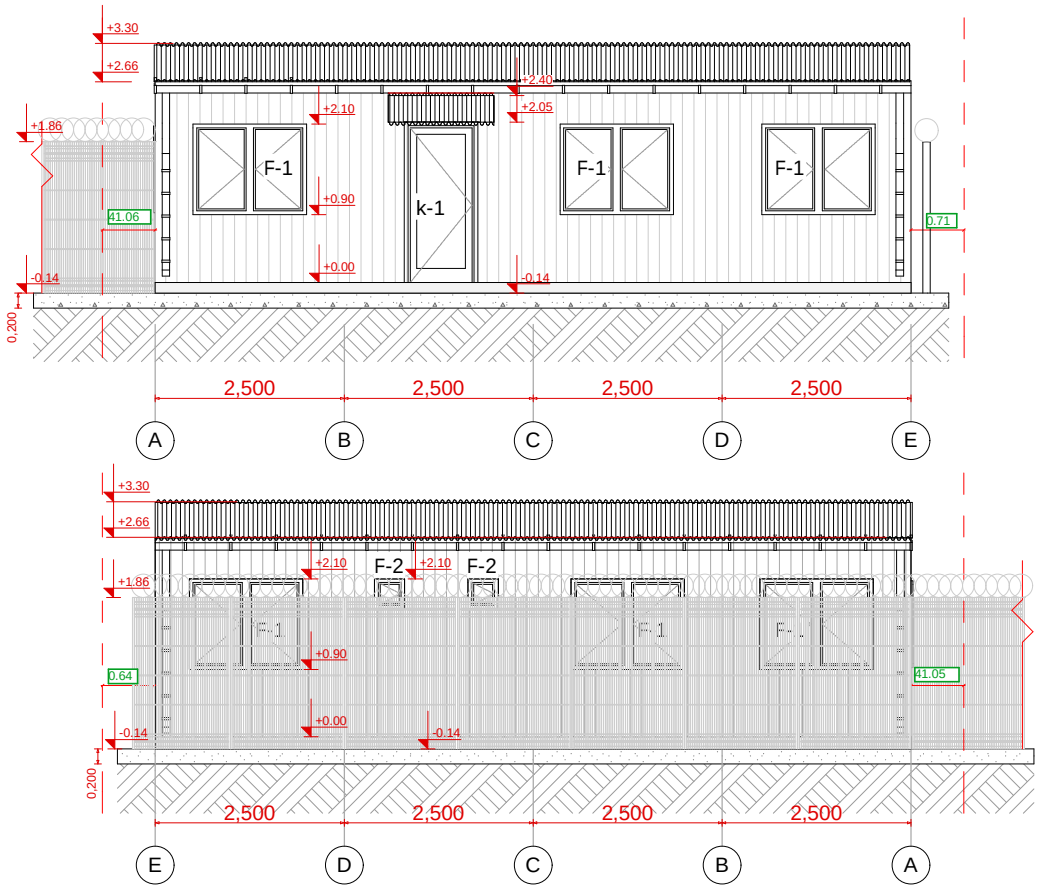

ფორმატი PAPER SIZE	ხელშეკრულების № CONTRACT №	პროექტის № PROJECT №	ფაილის სახელი FILE NAME
A-4			

პირობითი აღნიშვნები LEGEND

შენიშვნები NOTES

ახსნა-განმარტება EQSPLIKATION

დამკვეთი CLIENT: შპს "ჯორჯია ტექნოლოჯი პარკ"

პროექტი PROJECT: დამხმარე ნაგებობები (სააბაჟო გამშვები პუნქტი)

მისამართი ADRESS:

თანამდებობა	გვარი	ხელმოწერა
შეასრულა:	მ. გუჯეჯიანი	
დაამტკიცა:	ა. მორჩილაძე	

თბილისი 2015წ

ICES Industrial Construction Engineering Solutions
საქართველო,ქ.რუსთავი, თბილისი-ნიჩბისი ხიდის მიმდებარე 17-ე კმ.
Georgia, Rustavi, Tbilisi-Red bridge highway 17th km www.ices.ge

არქიტექტურული ნაწილი ARCHITECTURE

მასშტაბი SCALE	1:100	თარიღი DATE OF ISSUE	

ნახაზი DRWG. არქიტექტურული შეფერა

შესაფერ A-E ფურცლებზე; შესაფერ E-A ფურცლებზე.

სტადია STAGE	ინდექსი INDEX	

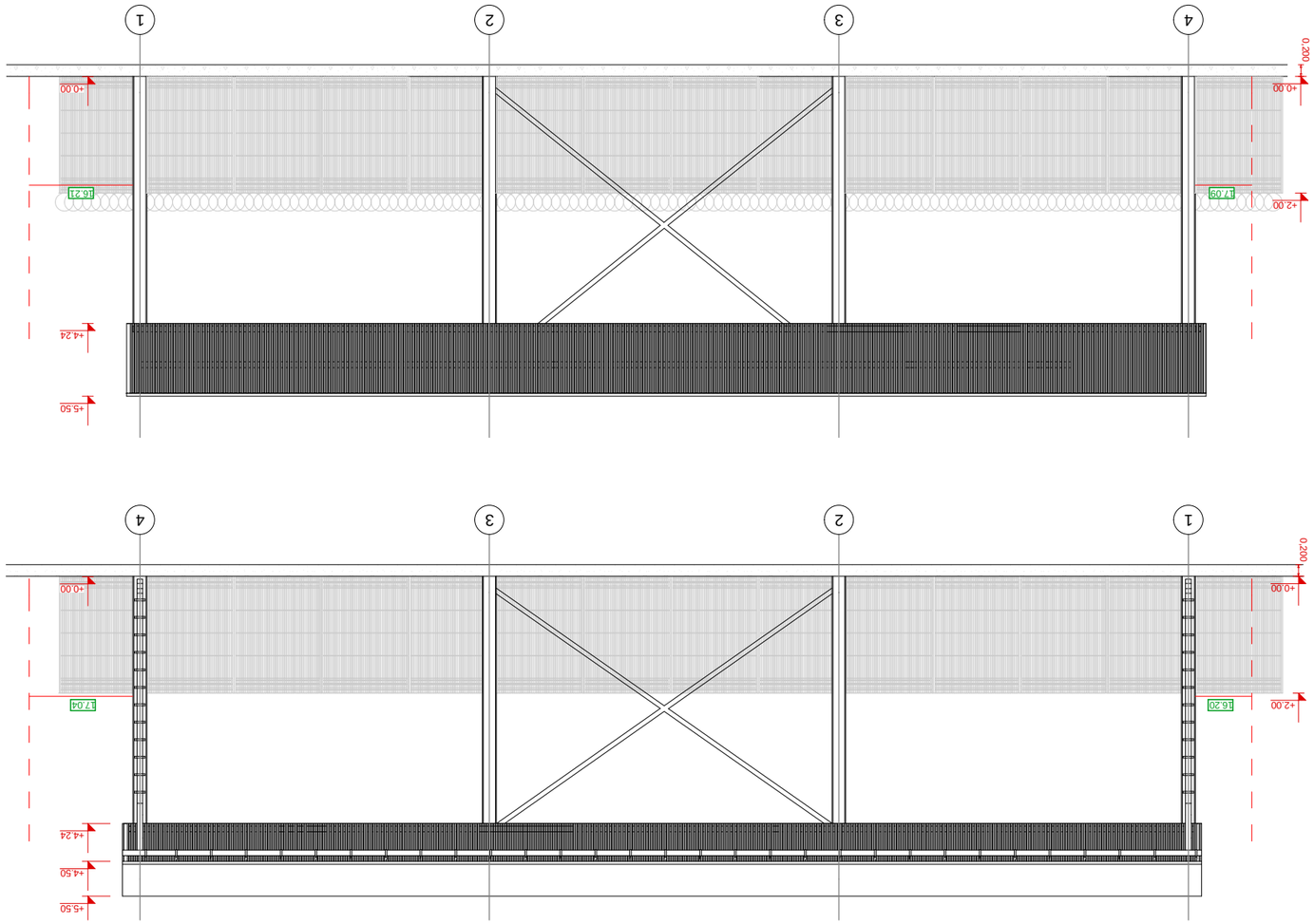

PAPER SIZE	A-3
CONTRACT №	
PROJECT №	
FILE NAME	LEGEND

ЛИСТОВ	ЛИСТ
STAGE	INDEX

SCALE	1:100
DATE OF ISSUE	

ARCHITECTURE

Industrial Construction Engineering Solutions

Georgia, Rustavi, Tbilisi-Red bridge highway 17thKm www.ices.ge

ЗАКАЗЧИК	
ОБЪЕКТ	
ГЕНПОДРЯДЧИК	
ПРОЕКТИРОВЩИК	
ДАТА	
ПОДПИСЬ	
ПРИМЕЧАНИЕ	

CLIENT	
PROJECT	
ADDRESS	

ГИП		
ГАП		
ГЕОДЕЗИСТ		
ГЕОЛОГ		
ГЕОТЕХНИК		
ТЕХНОЛОГ		
ЭКОЛОГ		
ОВ		
ВК		
ЭС		
СС		
ТМ		
АР		
КР		
ГП		
ПЗ		
ОБЩ		

ЭКСПЛИКАЦИЯ	EXPLICATION
ПРИМЕЧАНИЯ	NOTES
УСЛОВНЫЕ ОБОЗНАЧЕНИЯ	LEGEND

ФОРМАТ	ОБОЗНАЧЕНИЕ ДОКУМЕНТА	НАИМЕНОВАНИЕ	ПРИМЕЧАНИЕ

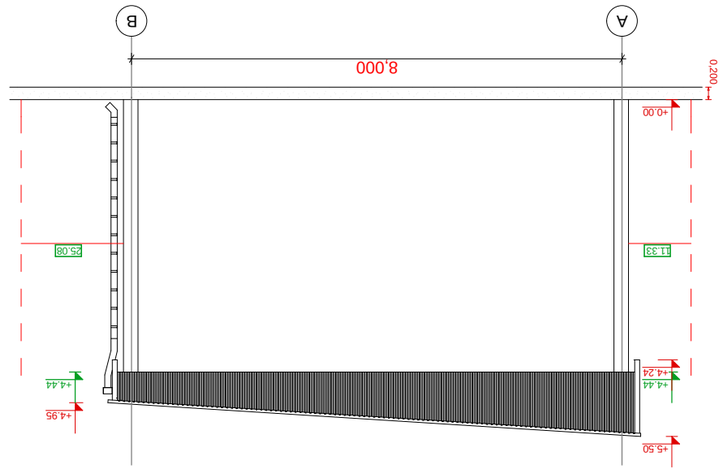

ფურცლის ზომა PAPER SIZE	A-3
ხელშეკრულების № CONTRACT №	
პროექტის № PROJECT №	
ფაილის სახელი FILE NAME	

ნახაზის დასახელება LEGEND

შენიშვნები NOTES	
ელექტრონული ვერსია EQSPLIKATION	

დამკვეთი CLIENT	შპს "ჯეო ენერჯი ინდასტრიალ კონსტრაქშენ სოლუშენს"
პროექტის დასახელება PROJECT	ტყიბულის (ტყიბული-ნაკალაკევი-ცხრაწყარო) საავტომობილო გზის 0+000 - 1+000 კმ მონაკვეთის რეაბილიტაცია
მისამართი ADDRESS	
ავტორი:	ა. ჭანკვეტაძე
შემსრულებელი:	ა. ჭანკვეტაძე
ხელმძღვანელი:	ა. ჭოხონელიძე
თარიღი 20156	

Industrial Construction Engineering Solutions
საქართველო, ქ.თბილისი, თამარაშვილის-ნახიდის ბიზნეს ცენტრი 1 კორპუსი 3ა.
Georgia, Rustavi, Tbilisi-Red bridge highway 17th km www.ices.ge

არქიტექტურა ARCHITECTURE	ნახაზის ტიპი DRAWING
მასშტაბი SCALE	1:100
გამოშვების თარიღი DATE OF ISSUE	
ნახაზის დასახელება DRWG.	
ფურცელი 1-2	
სტადია STAGE	INDEX

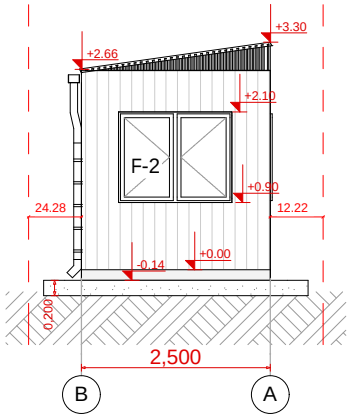

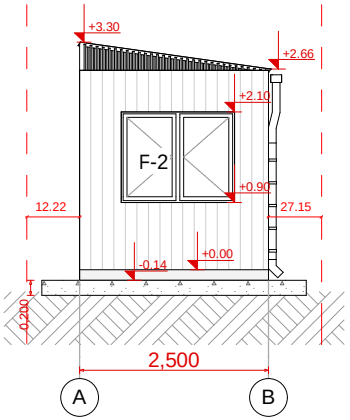

ფორმატი PAPER SIZE	ხელშეკრულების № CONTRACT №	პროექტის № PROJECT №	ფაილის სახელი FILE NAME
A-4			

პირობითი აღნიშვნები LEGEND

შენიშვნები NOTES

ექსპლიკაცია EQSPLIKATION

დამკვეთი CLIENT: შპს "ჯორჯია თექნოლოჯი პარკ"

პროექტი PROJECT: დამხმარე ნაგებობები (სააბაჭო გამშვები პუნქტი)

მისამართი ADRESS

თანამდებობა	გვარი	ხელმოწერა
შეასრულა:	მ. გუჯეჯიანი	
დაამტკიცა:	ა. მორგილაძე	

თბილისი 2015წ

საქართველო,ქ.რუსთავი, თბილისი-ნიჩეული ხიდის მიმდებარე 17-ე კმ.
Georgia, Rustavi, Tbilisi-Red bridge highway 17thkm www.ices.ge

არქიტექტურული ნაწილი ARCHITECTURE

მასშტაბი SCALE	1:100	თარიღი DATE OF ISSUE	

ნახაზი. DRWG.: ფასადების ჯგუფური ხედები.

ფასადი B-A ფერდებში; ფასადი A-B ფერდებში.

სტადია STAGE	ინდექსი INDEX	

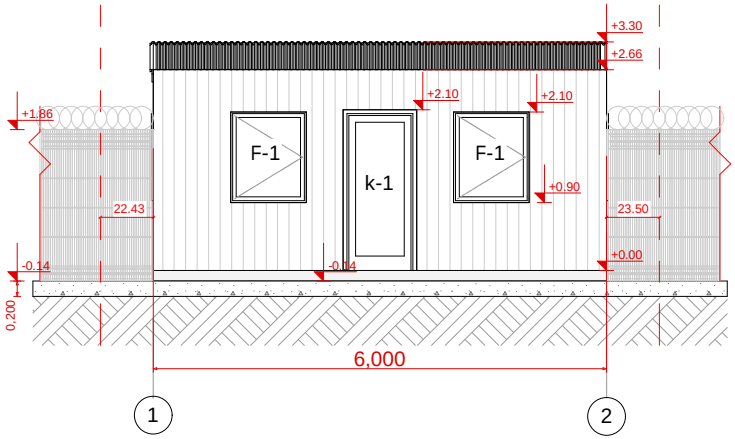

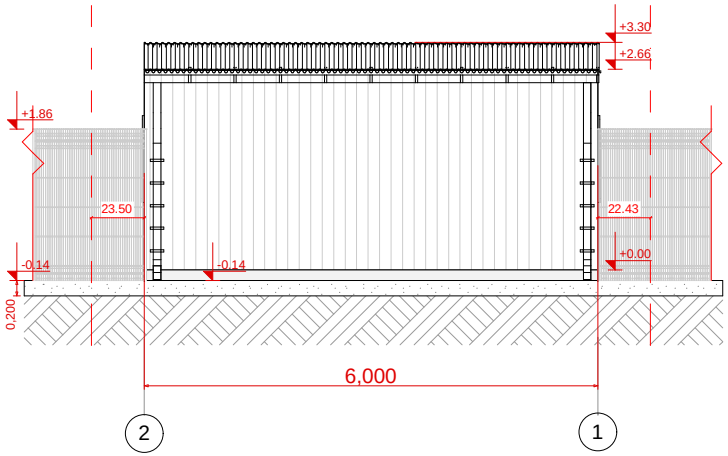

ფორმატი PAPER SIZE	ხელშეკრულების № CONTRACT №	პროექტის № PROJECT №	ფაილის სახელი FILE NAME
A-4			

პირობითი აღნიშვნები LEGEND

შენიშვნები NOTES

ახსნა-განმარტება EQSPLIKATION

დამკვეთი CLIENT: შპს "ჯორჯია თექნოლოჯი პარკ"

პროექტი PROJECT: დამხმარე ნაგებობები (სააბაჟო გამშვები პუნქტი)

მისამართი ADRESS:

თანამდებობა	გვარი	ხელმოწერა
შეასრულა:	მ. გუჯეჯიანი	
დაამტკიცა:	ა. მორგოშელაძე	

თბილისი 2015წ

Industrial Construction Engineering Solutions
საქართველო, ქ.რუსთავი, თბილისი-ნიჩბისი ხიდის მე-17 კმ.
Georgia, Rustavi, Tbilisi-Red bridge highway 17th km www.ices.ge

არქიტექტურული ნაწილი ARCHITECTURE

მასშტაბი SCALE	1:100	თარიღი DATE OF ISSUE	

ნახაზი. DRWG. დასანგრევი კედლის ფრაგმენტი.

შესაბამ 1-2 ღერძებში; შესაბამ 2-1 ღერძებში.

სტადია STAGE	ინდექსი INDEX	

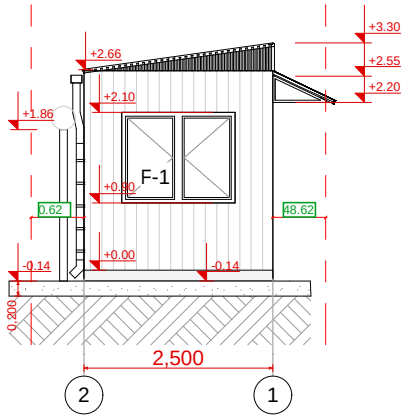

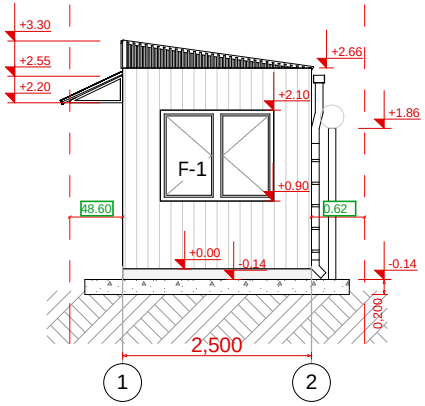

ფორმატი PAPER SIZE	ხელშეკრულების № CONTRACT №	პროექტის № PROJECT №	ფაილის სახელი FILE NAME
A-4			

პირობითი აღნიშვნები LEGEND

შენიშვნები NOTES

ექსპლიკაცია EQSPLIKATION

დამკვეთი CLIENT
შპს "ჯორჯია ტექნოლოჯი პარკ"

პროექტი PROJECT
დამხმარე ნაგებობები (სააბაჟო გამშვები პუნქტი)

მისამართი ADRESS

თანამდებობა	გვარი	ხელმოწერა
შეასრულა:	მ. გუჯეჯიანი	
დაამტკიცა:	ა. მორჩილაძე	

თბილისი 2015წ

Industrial Construction Engineering Solutions
საქართველო,ქ.რუსთავი, თბილისი-ნიოფელი ხიდის გზატკეცილი 17-ე კმ.
Georgia, Rustavi, Tbilisi-Red bridge highway 17th km www.ices.ge

არქიტექტურული ნაწილი ARCHITECTURE

მასშტაბი SCALE	1:100	თარიღი DATE OF ISSUE	

ნახაზი სააბაჟო გამოსვლის პუნქტში შესვლისას და გასვლისას სააბაჟო გზატკეცილის DRWG. კონტროლის განსორციელების ადგილის.

შესაბ 2-1 ფრონტში; შესაბ 1-2 ფრონტში.

სტადია STAGE	ინდექსი INDEX	

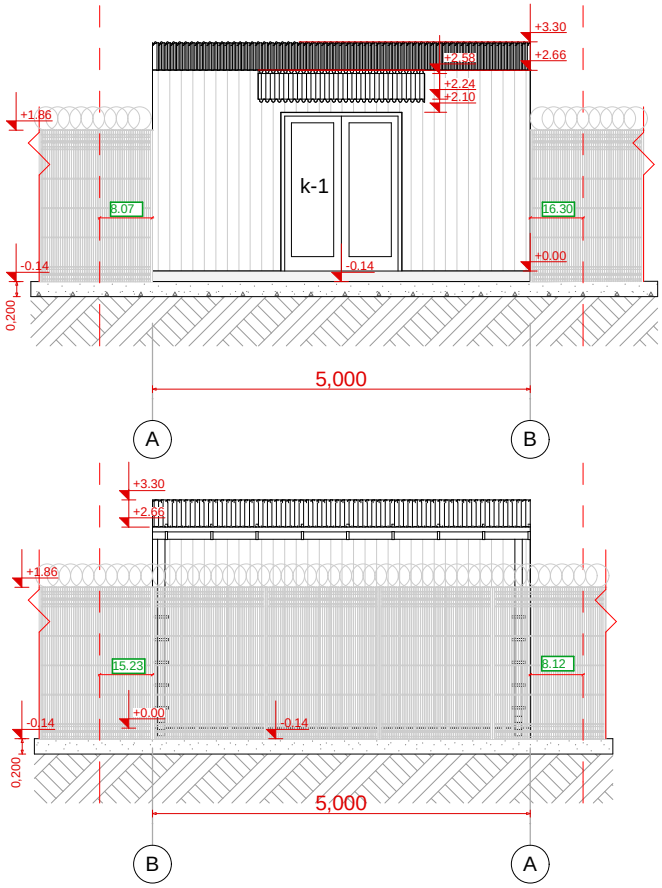

ფორმატი PAPER SIZE	ხელშეკრულების № CONTRACT №	პროექტის № PROJECT №	ფაილის სახელი FILE NAME
A-4			

პირობითი აღნიშვნები LEGEND

შენიშვნები NOTES

ჰქსპლიკაცია EQSPLIKATION

დამკვეთი CLIENT
შპს "ჯორჯია თექნოლოჯი პარკ"

პროექტი PROJECT
დამხმარე ნაგებობები (სპეცჯგ გამწვები ჰენჭტი)

მისამართი ADRESS

თანამდებობა	გვარი	ხელმოწერა
შეასრულა:	მ. გუჯეჯიანი	
დაამტკიცა:	ა. მორჩილაძე	

თბილისი 20156

Industrial Construction Engineering Solutions
საქართველო,ქ.რუსთავი, თბილისი-ნიჩეული ხიღის მე-17 კმ. Georgia, Rustavi, Tbilisi-Red bridge highway 17th km www.ices.ge

არქიტექტურული ნაწილი ARCHITECTURE

მასშტაბი SCALE	1:100	თარიღი DATE OF ISSUE	

ნახაზი სასაფე პანელზე კუნძულის შესრულების და განლაგების სამუშაო DRWG. ტერიტორიის განსხვავებულობის პრინციპი.

ფასადი A-B ღერძებში; ფასადი B-A ღერძებში.

სტადია STAGE	ინდექსი INDEX	