განმარტებითი ბარათი

წარმოდგენილი პროექტი არის ქ. თბილისში, ქვიშხეთის ქ. №49-:-51-ში მრავალბინიანი საცხოვრებელი სახლის საძირკვლების მოსაწყობად ქვაბულის დამუშავება.

სეისმური დარაიონების მიხედვით სამშენებლო ტერიტორია მიეკუთვნება 8 ბალიან ზონას.

საინჟინრო გეოლოგიური დასკვნის თანახმად მშენებლობისათვის გამოყოფილ უბანზე და მის მომიჯნავედ არახელსაყრელი ფიზიკურ-გეოლოგიური მოვლენება (მეწყერი, კარსტი, ჩაქცევა და სხვა) არ არის განვითარებული და არც გრუნტის წყლები არსებობენ.

ფუძედ მიღებულია: ალუვიური მსხვილნატეხოვანი გრუნტი (ფენა 3), რომლის სიმძლავრე შეადგენს საშუალოდ 3.0მ. მისი პარამეტრები არის: სიმკვრივე: 1.95 გ/სმ^3.

შინაგანი ხახუნის კუთხე: 38^0.

დეფორმაციის მოდული: 450.0კგძ/სმ^2.

ხვედრითი შეჭიდულობა: 0.10კგძ/სმ^2.

პირობითი საანგარიშო წინაღობა: 4.5კგძ/სმ^2.

საგების კოეფიციენტი: 8.0კგ/სმ^3.

პუასონის კოეფიციენტი: 0.27

ახალი შენობის მიმდებარედ („1“ ღერძთან) არსებობს ბარაკული ტიპის საცხოვრებელი სახლი. იმის გამო, რომ მშენებლობის პროცესში და შემდგომ ექსპლუატაციისას არ მიადგეს ზიანი, გათვალისწინებულია დასაბურღ-დასატენი ხიმინჯების დიამეტრით 1200მმ. მოწყობა. ხიმინჯების დამონტაჟების შემდეგ გრუნტის ამოღება უნდა მოხდეს ეტაპობრივად. ყოველი ეტაპის შემდეგ ხიმინჯების უკან დამონტაჟდეს ხის ფარები (ფიცრის სისქე არანაკლებ 4.0სმ). საბოლოოდ ახალი შენობის კონსტრუქციაში არის მონოლი-
თური რკინაბეტონის კედლის მონტაჟი და ხიმინჯებს და ახალ კედელს შორის არსებული სივრცის მდინარის ბალასტის ჩაყრა.

ახალ შენობას მტკვრის მიმართულებით არ ესაზღვრება არცერთი ნაგებობა. ხოლო ორივე გვერდზე არსებული მცირე ზომის ნა-
გებობებთან დაცილება არის საკმაოდ დიდი და ახალი საცხოვრებელი სახლის მშენებლობა ხალს არ უშლის.

დასკვნა.

წარმოდგენილი ქვაბულის კედლის გამაგრებითი ღონისძიებები სრულად უზრუნველყოფს არსებული ნაგებობის უსაფრთხოებას.
როგორც ზემოთ აღნიშნეთ დანარჩენ მცირე გაბარიტების (ბარაკული ტიპი) ნაგებობებთან ქვაბულის კედლის დაშორება არის დიდი (7.5-:-14.0მ) და ამასთანავე გამომდინარე უძედ მიღებული გრუნტის მახასიათებლებიდან, საძირკვლის ტიპიდან (მონოლითური რკინაბეტონის ფილა) მშენებლობის პროცესში და შემდგომი ექსპლუატაციისას მიდებარე ნაგებობებს არავითარი ზიანი არ მიადგებათ.

კონსტრუქტორი: ნ. კირთაძე

პროექტის სახელწოდება		
მრავალბინიანი შენობა ქ. თბილისში, ქვიშხეთის ქუჩა №49/51/51		
თანამდებობა	გვარი	ხელმოწერა
დირექტორი	ა. ნაყოფია	
არქიტექტორი	კ. დგებუაძე	
კონსტრუქტორი	ნ. კირთაძე	
მისამართი		
ქ. თბილისში, ქვიშხეთის ქუჩა №49/51/51		
შ.პ.ს. „გდგ“		
მასშტაბი	1:100	ქვაბულის განმარტებითი ბარათი
თარიღი	2016	
სტადია	ფურცელი	ფურცლები
პრ.	06	

ხიმინჯი: ხ-1

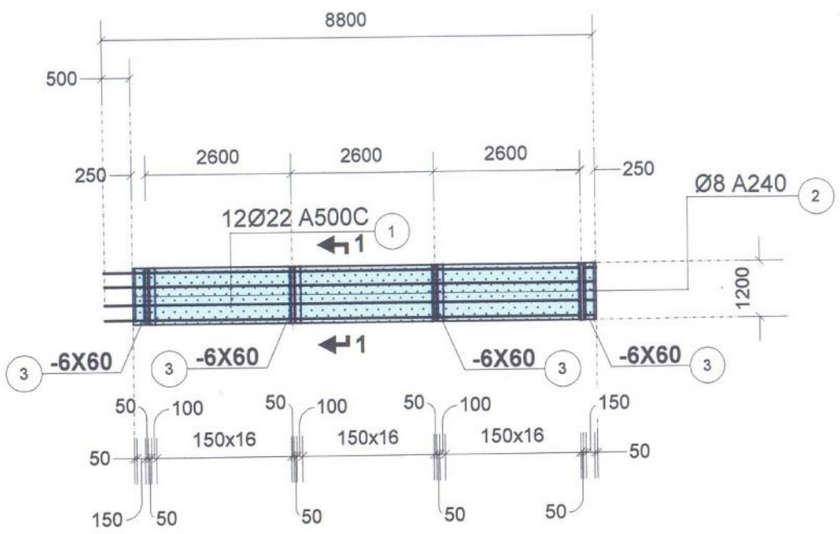

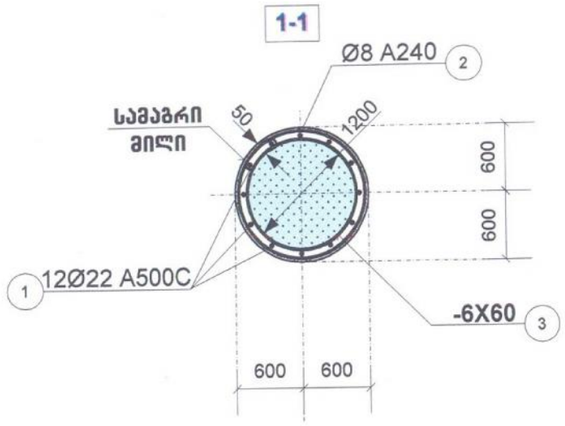

არმატურის ჯარჯასი

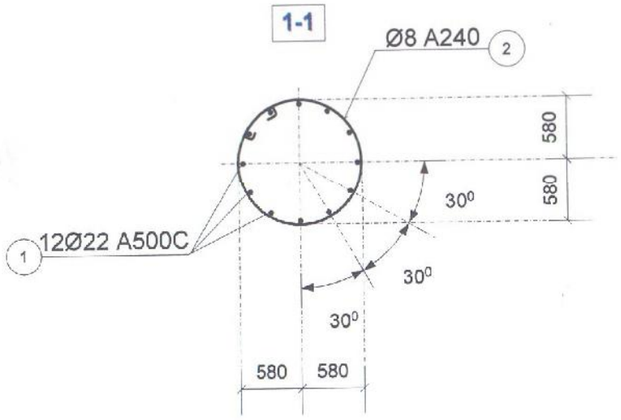

ფიქსატორების განლაგების გეგმა

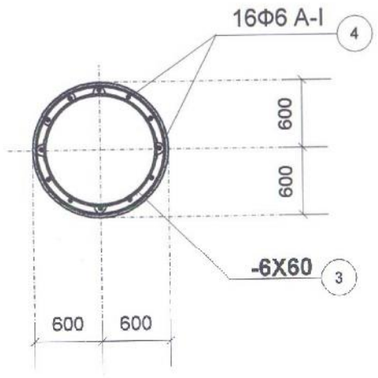

პროექტის სახელწოდება		
მრავალბინიანი შენობა ქ. თბილისში, ქეშხეთის ქუჩა №49/51/51		
თანამდებობა	გვარი	ხელმოწერა
დირექტორი	ა. ნაყოფია	
არქიტექტორი	ქ. დგებუაძე	
კონსტრუქტორი	ნ. ქირთაძე	
მისამართი		
ქ. თბილისში, ქეშხეთის ქუჩა №49/51/51		
შ.პ.ს. „გდგ“		
მასშტაბი	1:100	ხიმინჯი: ხ-1
თარიღი	2016	
სტადია	ფურცელი	ფურცლები
პრ.	05	

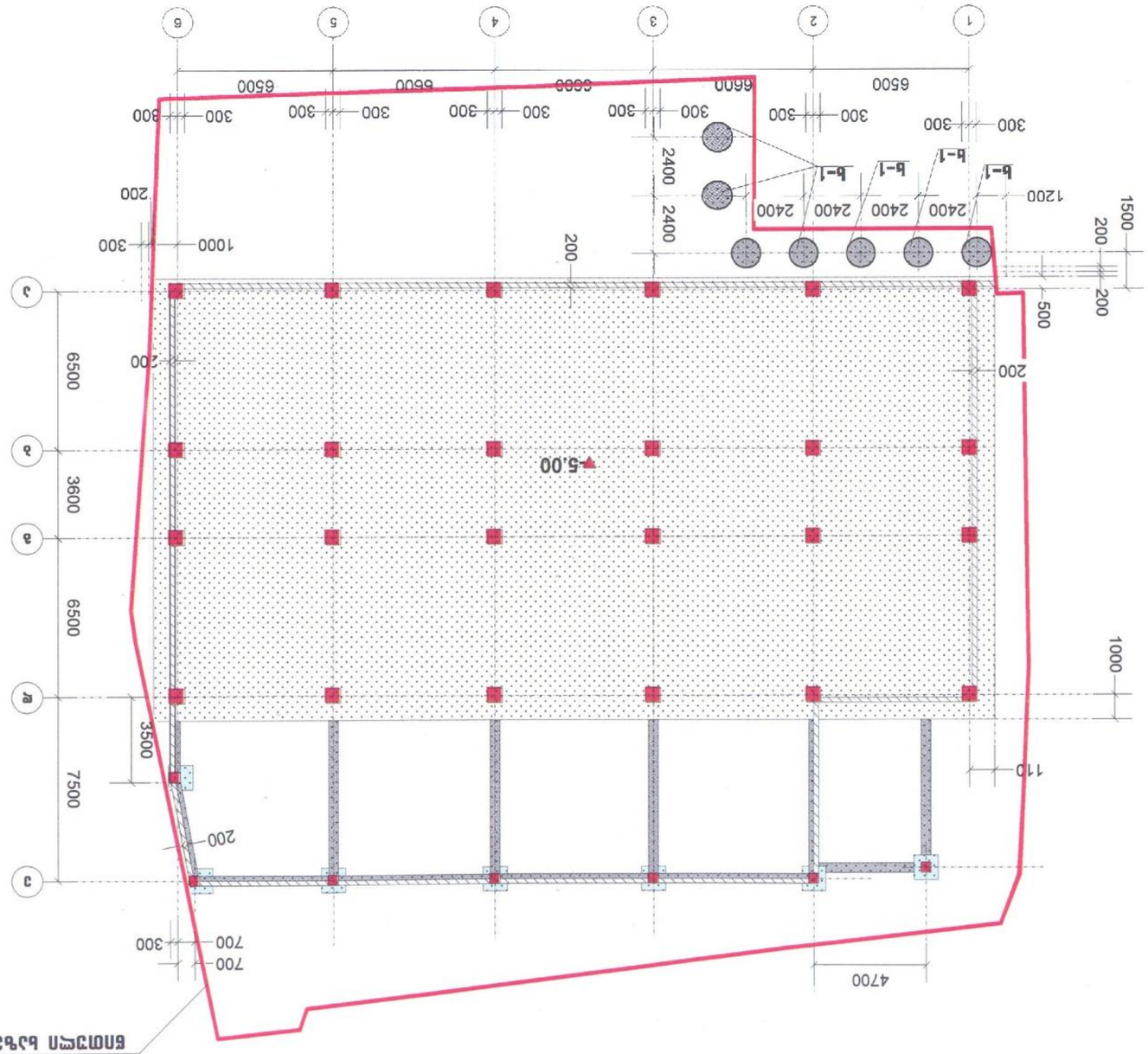

ДЕТАЙЛНА ПЛАНОВО-ВИСОЧИННА ОСНОВА
ЗА ПРОЕКТИРАНЕ НА ПЛАНОВО-ВИСОЧИННО ОБОСОБЯВАНЕ ПО ЗУТ

ИЗПЪЛНИТЕЛ:	ИНЖ.	ИВАЙЛО ИВАНОВ
ПРОВЕРИЛ:	ГЕОД. ЕКСПЕРТ	ИНЖ. ЕЛЕНА ЕЛЕНОВА
ОДОБРИЛ:	ЕКСПЕРТ	ИНЖ. ЕЛЕНА ЕЛЕНОВА
ЗАПОВЕД ЗА ИЗПЪЛНЕНИЕ:		
ДОГОВОР:		
ОБЕКТ:	ПЛАНОВО-ВИСОЧИННО ОБОСОБЯВАНЕ ЗА ПРОЕКТИРАНЕ НА ЖИЛИЩНА СГРАДА	
МАЩАБ:	1:200	
ДАТА:	2016	

„ЗЕЯ" Е.О.О.Д.

ИЗПЪЛНИТЕЛ:	ИНЖ. ИВАЙЛО ИВАНОВ	
ПРОВЕРИЛ:	ГЕОД. ЕКСПЕРТ ИНЖ. ЕЛЕНА ЕЛЕНОВА	
ОДОБРИЛ:	ЕКСПЕРТ ИНЖ. ЕЛЕНА ЕЛЕНОВА	
СЪГЛАСУВАЛ:	ДИРЕКТОР ДИРЕКЦИЯ „ГЕОДЕЗИЯ, КАРТОГРАФИЯ И КАДАСТЪР" ГР. ПЛОВДИВ ИНЖ. ЕЛЕНА ЕЛЕНОВА	

ДЕТАЙЛНА ПЛАНОВО-ВИСОЧИННА ОСНОВА ЗА ПРОЕКТИРАНЕ, ОБОСОБЯВАНЕ ПО ЗУТ
ПЛАНОВО-ВИСОЧИННО ОБОСОБЯВАНЕ ЗА ПРОЕКТИРАНЕ НА ЖИЛИЩНА СГРАДА
ПО ЗАПОВЕД №49/51/51 ОТ ДАТА

ИЗПЪЛНИТЕЛ:	ИНЖ.	ИВАЙЛО ИВАНОВ
ПРОВЕРИЛ:	ГЕОД. ЕКСПЕРТ	ИНЖ. ЕЛЕНА ЕЛЕНОВА
ОДОБРИЛ:	ЕКСПЕРТ	ИНЖ. ЕЛЕНА ЕЛЕНОВА
СЪГЛАСУВАЛ:	ДИРЕКТОР	ГЕОД. ЕКСПЕРТ ИНЖ. ЕЛЕНА ЕЛЕНОВА

ДЕТАЙЛНА ПЛАНОВО-ВИСОЧИННА ОСНОВА ЗА ПРОЕКТИРАНЕ ПЛАНОВО-ВИСОЧИННО ОБОСОБЯВАНЕ

ПЛАНОВО-ВИСОЧИННО ОБОСОБЯВАНЕ ЗА ПРОЕКТИРАНЕ НА ЖИЛИЩНА СГРАДА

ЗАПОВЕД ЗА ИЗПЪЛНЕНИЕ