	ნახაზების ჩამონათვალი
კ-1	პანდუსის გეგმა
კ-2	პანდუსის გრძივი ჭრილი
კ-3	კვეთი1-1; 2-2
კ-4	კვეთი3-3; 4-4; 5-5; 6-6
კ-5	საკანალიზაციო ჭა №1; 2
კ-6	მასალების სპეციფიკაცია

თანამდებობა	გვარი	ხელმოწერა	კარდიოლოგიური კლინიკა "ცხადი" ქ. თბილისი, ვაჟა-ფშაველა 83/11. (ს.კ. 02.03.0.4.670) პანდუსის მოწყობა
არქიტექტორი	გ. ჯუმბურიძე		
კონსტრუქტორი	ზ. გეგეჭკორი		ნახაზების ჩამონათვალი

შრც.	მასშტ.	სტადია

პანდუსის გეგმა მ 1:100

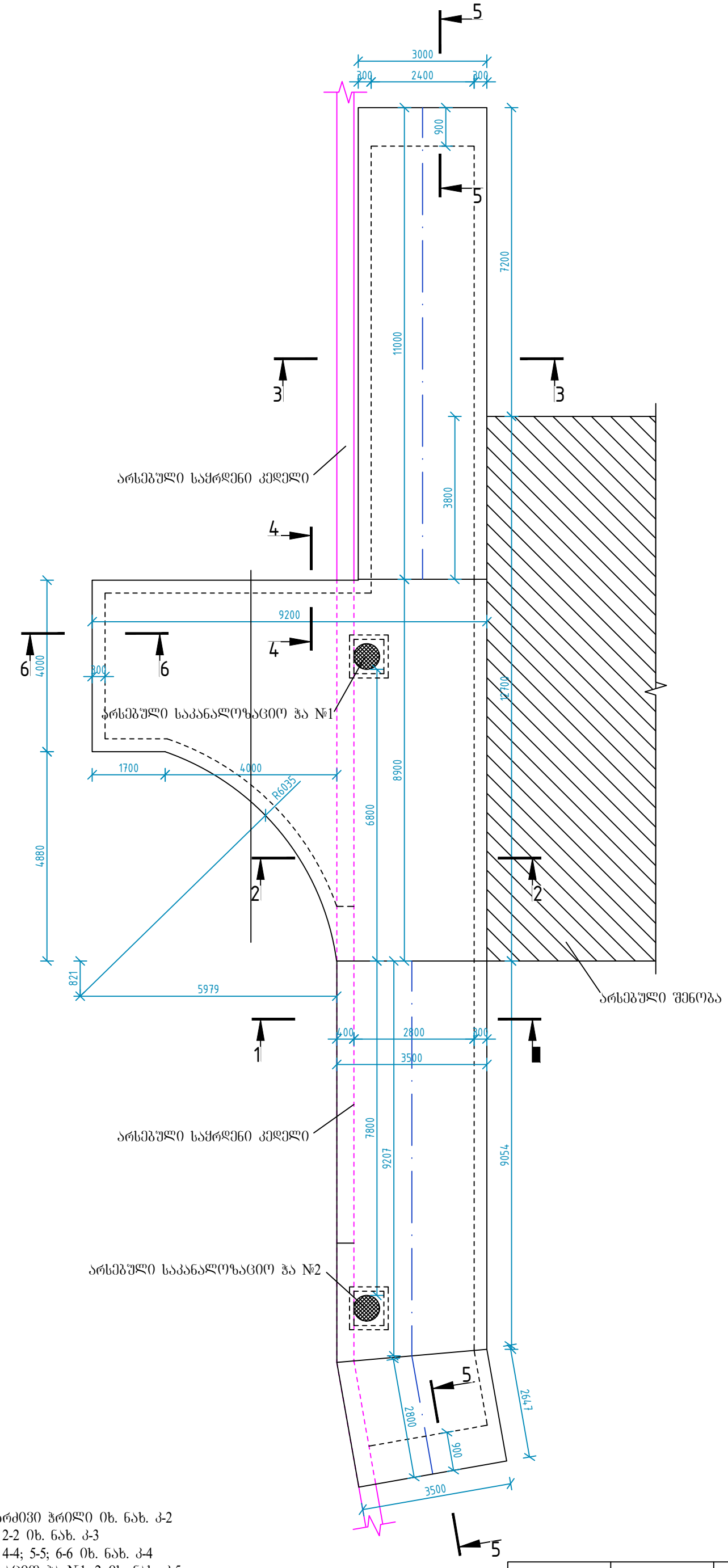

1. პანდუსის გრძივი ჭრილი იხ. ნახ. კ-2
2. კვეთი 1-1; 2-2 იხ. ნახ. კ-3
3. კვეთი 3-3; 4-4; 5-5; 6-6 იხ. ნახ. კ-4
4. საკანალიზაციო ჭა №1; 2 იხ. ნახ. კ-5
5. მასალების სპეციფიკაცია იხ. ნახ. კ-6

თანამდებობა	გვარი	ხელმოწერა	კარდიოლოგიური კლინიკა "ცხადი" ქ. თბილისი, ვაჟა-ფშაველა 83/11. (ს.კ. 02.03.0.4.670) პანდუსის მოწყობა			
არქიტექტორი	ბ. ჭუმბურიძე					
კონსტრუქტორი	ზ. ბეგეჯკორი		პანდუსის გეგმა	ფურც.	მასშტ.	სტადია
				კ-1	1:100	

პანდუსის გრძივი ჭრილი

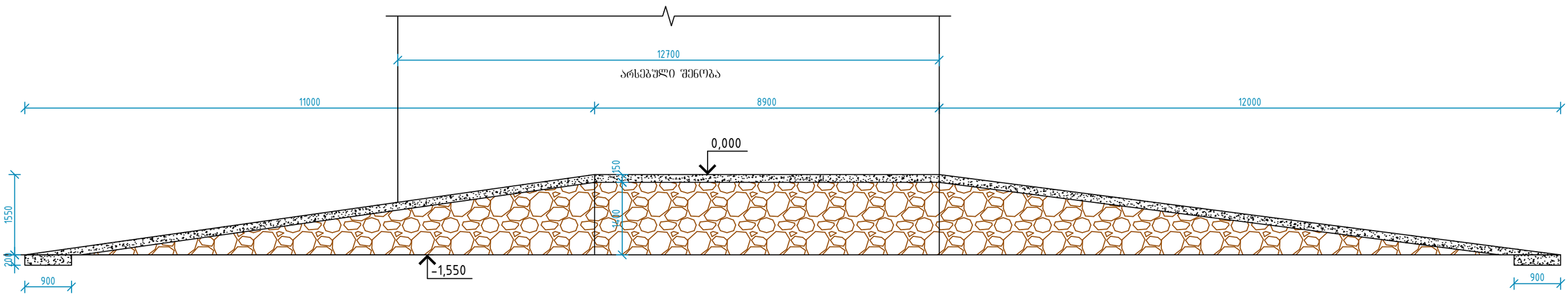

თანამდებობა	გვარი	ხელმოწერა	ქარდიოლოგიური კლინიკა "ცხადი" ქ. თბილისი, ვაჟა-ფშაველა 83/11. (ს.კ. 02.03.0.4.670) პანდუსის მოწყობა
არქიტექტორი	გ. ჯუმბურიძე		
კონსტრუქტორი	ზ. გეგეჭკორი		პანდუსის გრძივი ჭრილი
			ფურც. ა-2 მასშტ. 1:75

1-1

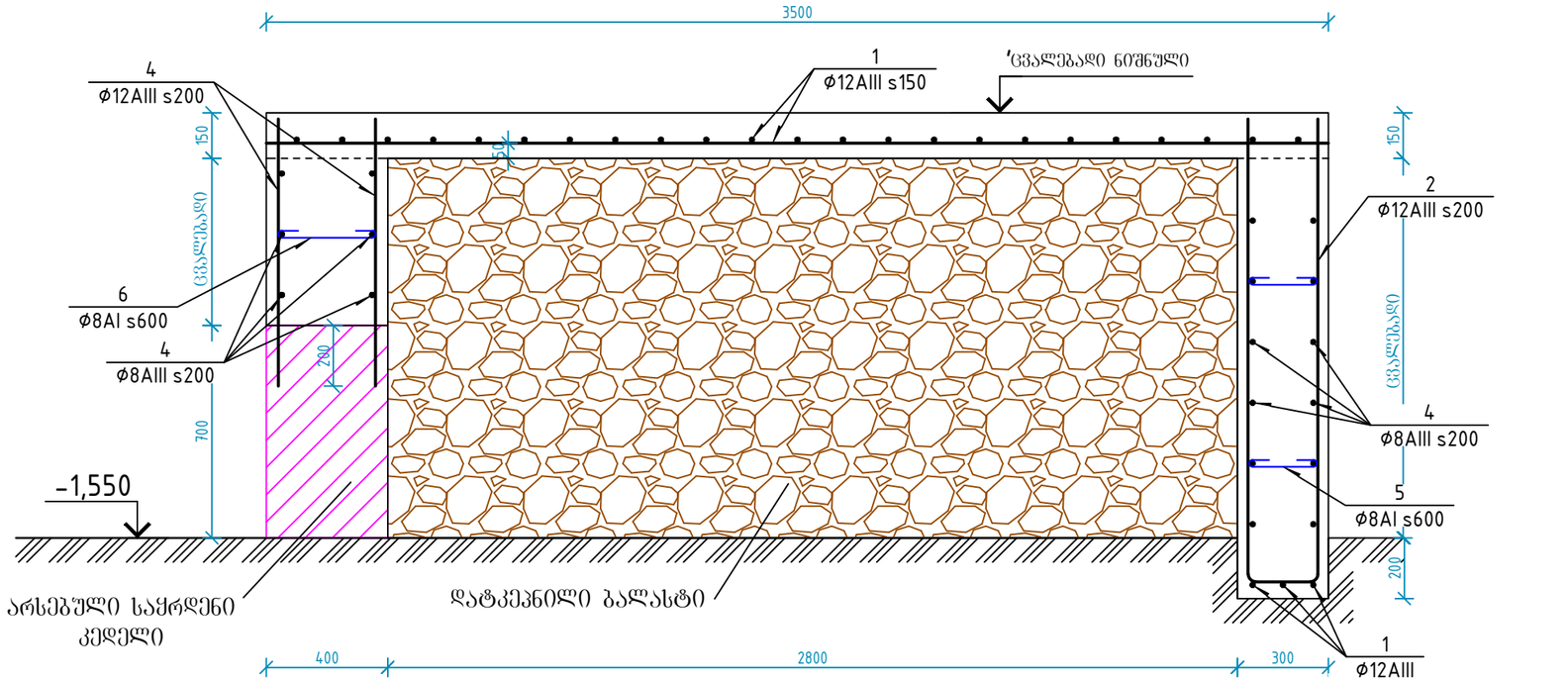

2-2

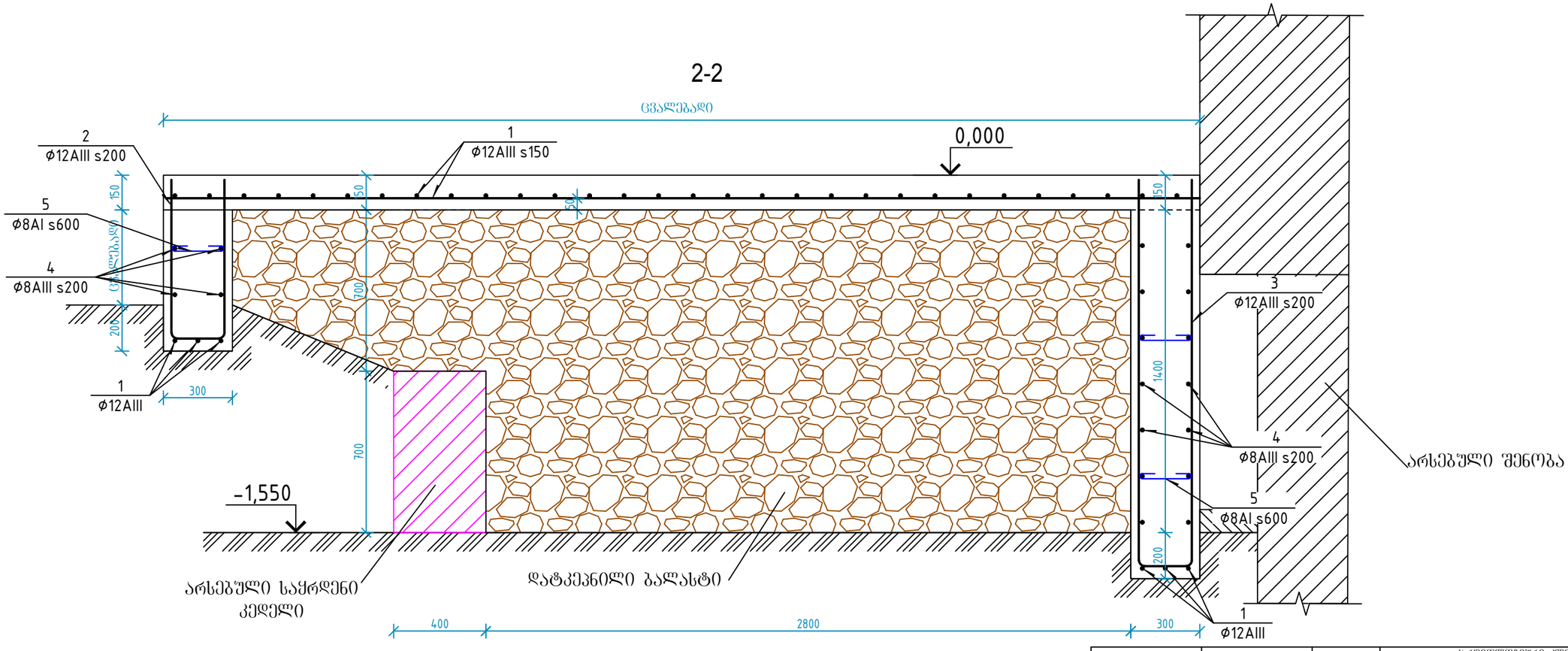

1. პანდუსის ბეტმა იხ. ნახ. კ-1
2. მასალების სპეციფიკაცია იხ. ნახ. კ-6

თანამდებობა	გვარი	ხელმოწერა	კარდიოლოგიური კლინიკა "ცხადი" ქ. თბილისი, ვაჟა-ფშაველა 83/11. (ს.კ. 02.03.0.4.670) პანდუსის მოწყობა		
არქიტექტორი	გ. ჯუმბურიძე		კვეთი 1-1; 2-2	ფურც.	მასშტ.	სტადია
კონსტრუქტორი	ზ. გეგეჭკორი			კ-3	1:20	

3-3

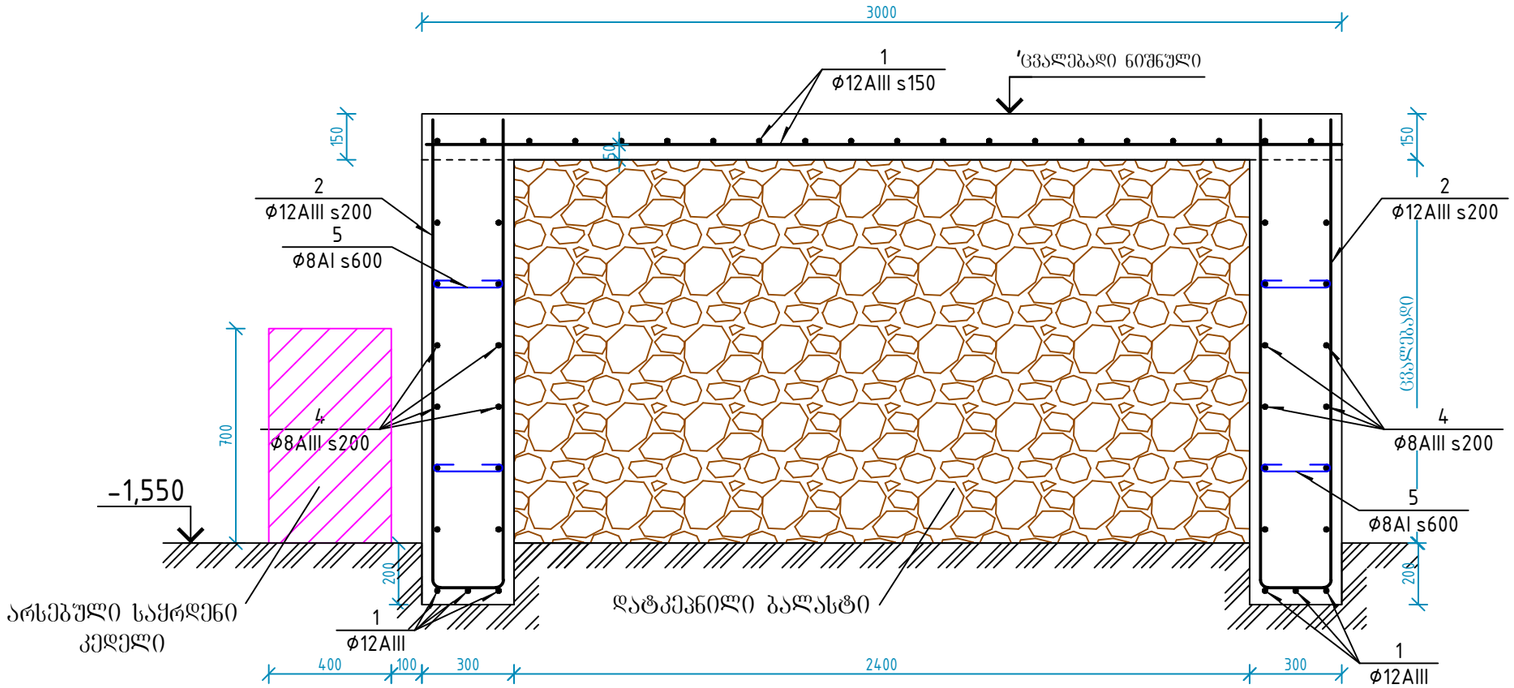

4-4

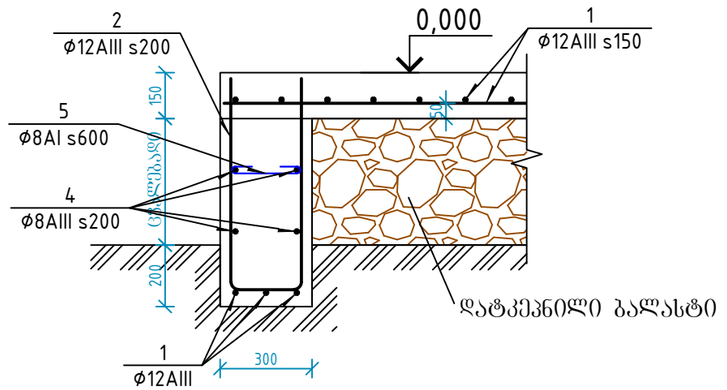

5-5

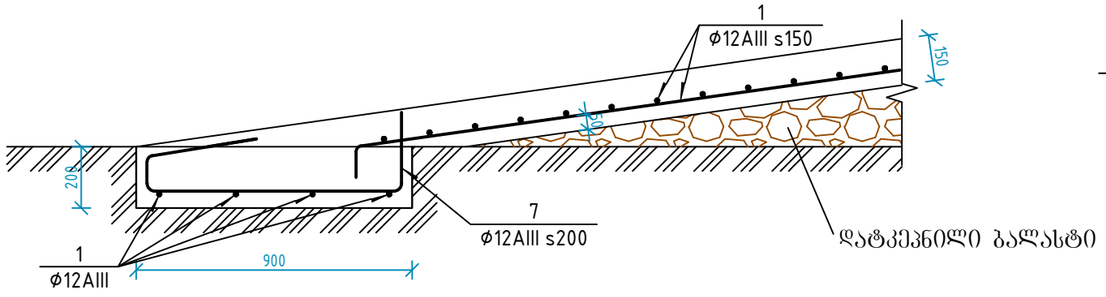

6-6

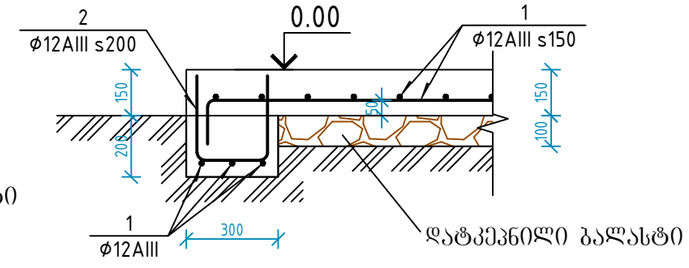

1. პანდუსის გეგმა იხ. ნახ. კ-1
2. მასალების სპეციფიკაცია იხ. ნახ. კ-6

თანამდებობა	გვარი	ხელმოწერა	კარდიოლოგიური კლინიკა "ვახანი" ქ. ობილისი, ვაჟა-ფშაველა 83/11. (ს.კ. 02.03.0.4.670) პანდუსის მოწყობა
არქიტექტორი	გ. ჯუმბურიძე		
კონსტრუქტორი	ზ. გეგეჭკორი		კვეთი 3-3; 4-4; 5-5; 6-6
			ფურც. კ-4 / მასშტ. 1:20

არსებული საკანალიზაციო ჭა №1

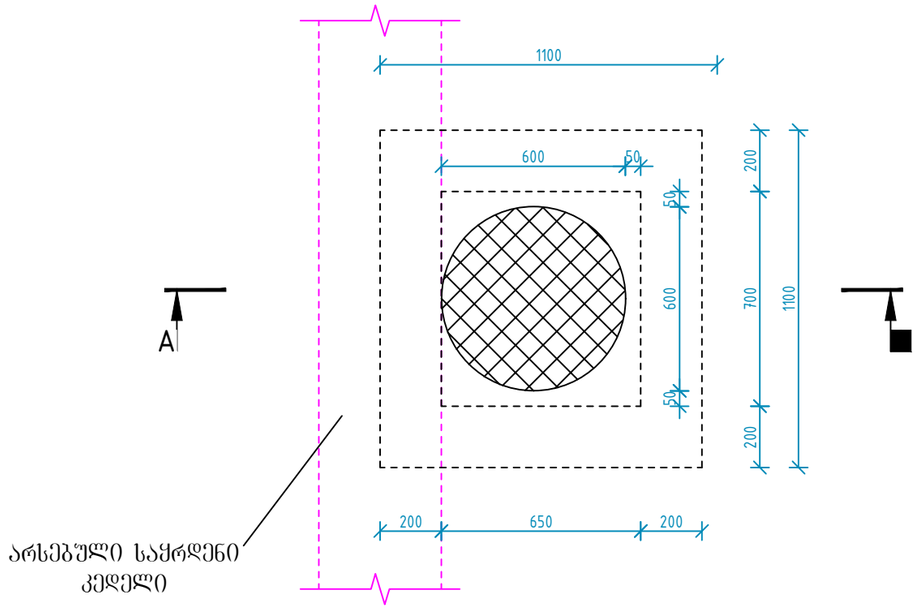

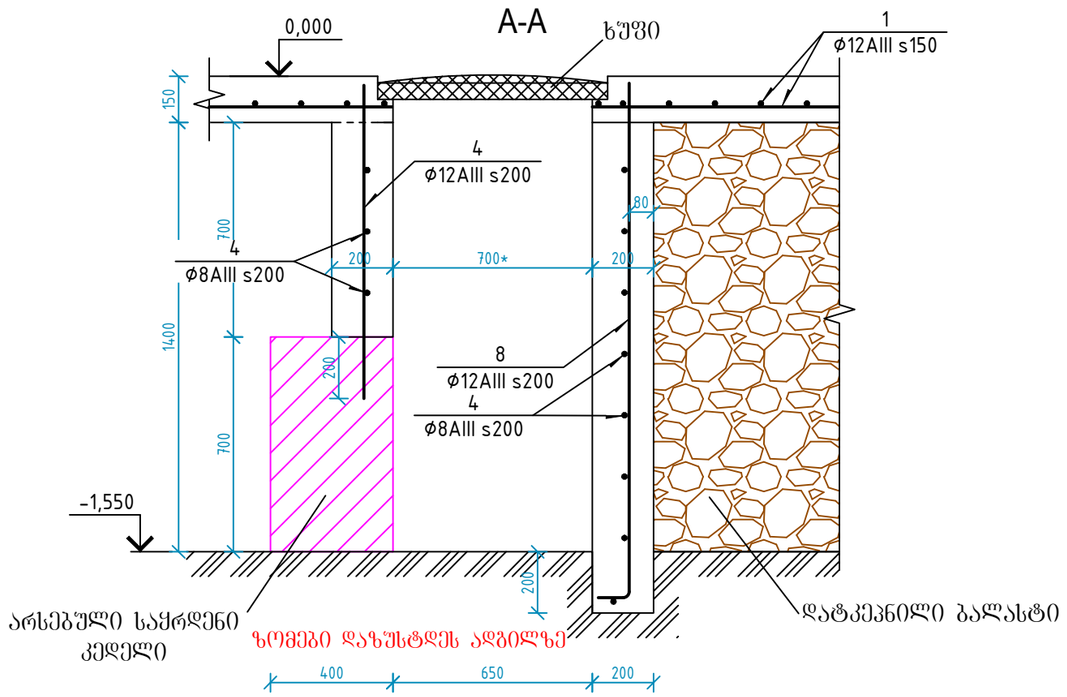

არსებული საკანალიზაციო ჭა №2

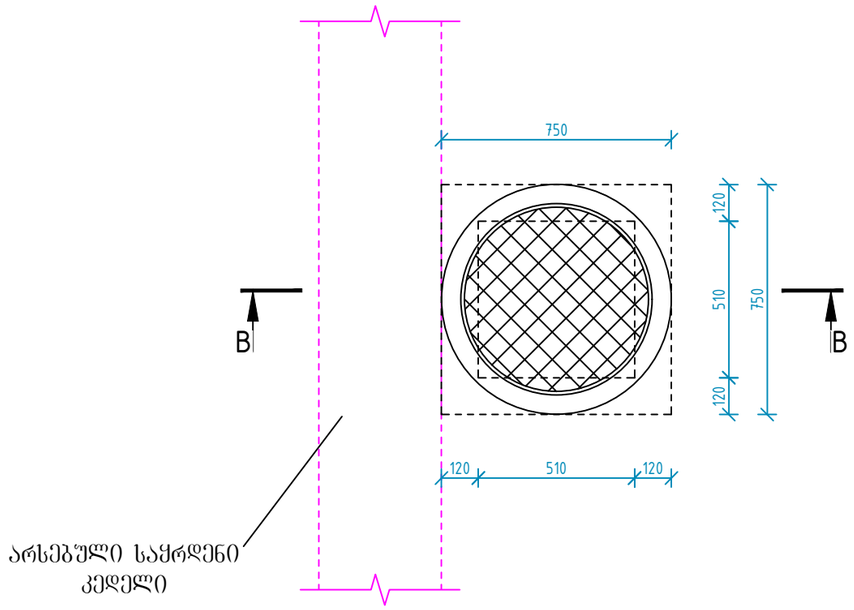

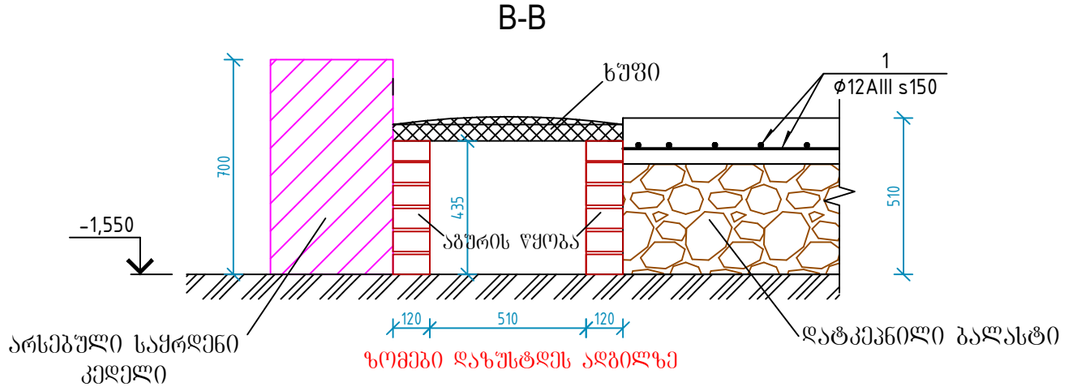

1. პანდუსის გეგმა იხ. ნახ. კ-1
2. მასალების სპეციფიკაცია იხ. ნახ. კ-6

თანამდებობა	გვარი	ხელმოწერა	კარდიოლოგიური კლინიკა "ცხადი" ქ. ობილისი, ვაჟა-ფშაველა 83/11. (ს.კ. 02.03.0.4.670) პანდუსის მოწყობა
არქიტექტორი	გ. ჯუმბურიძე		
კონსტრუქტორი	ზ. გეგეჭკორი		საკანალიზაციო ჭა №1; 2

შრომ.	მასშტ.	სტადია
კ-5	1:20	

მასალების სპეციფიკაცია						არმატურის ამოკრეფა		
პოზ. N	ესკიზი	Ø და კლასი	სიგრძე, მმ	რ-ბა. ც	საერთო სიგრძე, მ	Ø და კლასი	სიგრძე, მ	მასა, კგ
1	დაიჭრას ადგილზე	Ø12AIII	–	–	1620	Ø12AIII	2317.8	2062.8
2	ცვალებადი 230	Ø12AIII	–	–	580	Ø8AIII	460.0	184.0
3	ცვალებადი	Ø12AIII	–	–	44	Ø6AI	54.6	12.1
4	დაიჭრას ადგილზე	Ø8AIII	–	–	460	სულ:		2258.9
5	80 230 80	Ø6AI	390	130	50.7			
6	80 330 80	Ø6AI	490	8	3.92			
7	400 830 400	Ø12AIII	1630	32	52.16			
8	100 1700	Ø12AIII	1800	12	21.6			

ბეტონი საძირკველზე B25	4 მ^3
ბეტონი კედლებზე B25	11 მ^3
ბეტონი სავალ ნაწილის ფილაზე B25	20.5 მ^3
ბეტონი სულ:	**35.5** მ^3
ბალასტი	100 მ^3

თანამდებობა	გვარი	ხელმოწერა	კარიერულოგბიური კლინიკა "ცხადი" ქ. ობილისი, ვაჟა-ფშაველა 83/11. (ს.კ. 02.03.0.4.670) პანდუსის მოწყობა
არქიტექტორი	ბ. ჯუმბურიძე		
კონსტრუქტორი	ზ. გეგეჭკორი		მასალების სპეციფიკაცია
			ფურც. 3 მასშტ. 1:20 სტადია
			კ-6