საპროექტო ფასადი E-001

მასშტაბი 1 :100

კოლორიტი ლეგენდები LEGEND

შენიშვნები NOTES
1.
2.
3.
4.

სიტუაციური სქემა KEY PLAN

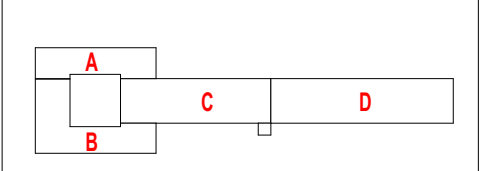

პროექტი PROJECT	მრავალპროფილური საავადმყოფო Multi-profiled University Clinic	
მისამართი ADDRESS	ქ. თბილისი, ქავთარაძის ქუჩა № 16 Tbilisi, Kavtaradze street, 16	
თანამდებობა Position	სახელი, გვარი Name, Surname	ხელმოწერა Signature
საპრ. ჯგ. არქ. Des.Group Chief Archit.	ი. ბარნაბიშვილი I. Barnabishvili	
არქიტექტორი Architect	ნ. ალექსიადისი N. Aleksiadis	
არქიტექტორი Architect	მ. იონიდისი M. Ionidis	

ს.ს. სამედიცინო კორპორაცია ევექსი
თბილისი, ვაჟა-ფშაველას №40
ტელ./ფაქსი: (99532) 2 55 05 05
E-mail: info-evex@evex.ge
www. evex. ge

არქიტექტურული ნაწილი
ARCHITECTURE

მასშ. SCALE	1 : 100	თარიღი DATE OF ISSUE	30.01.2016.
ნახაზი DRWG. Plan level	კორექტირება REVISIONS		
	№	კორექტ. REV.	თარიღი DATE
	1		
	2		
	3		
	4		
	5		
სტადია STAGE	ინდექსი INDEX	ფურც. PAGES	
მუშა პროექტი Working Draft		a	

არსებული ფასადი E-01

მასშტაბი 1 :100



საპროექტო ფასადი E-002

მასშტაბი 1:100

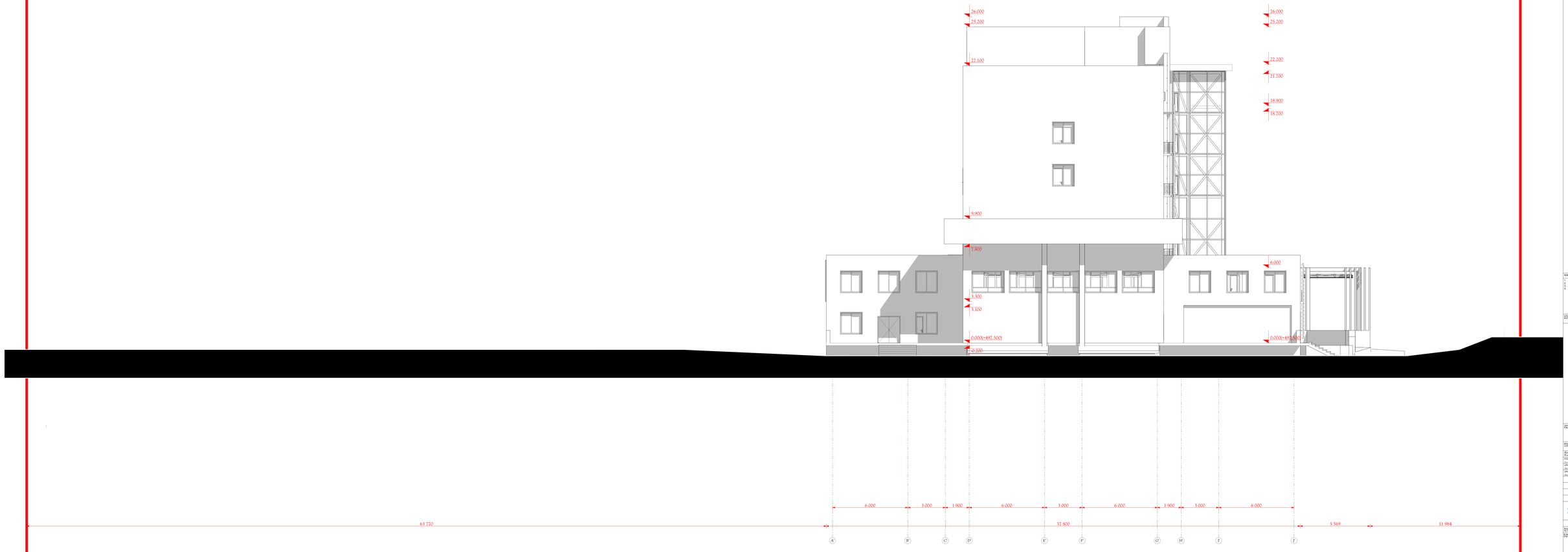

ივანე ჯავახიშვილის სახელობის თბილისის სახელმწიფო უნივერსიტეტი
Ivane Javakhishvili Tbilisi State University

არსებული ფასადი E-02

მასშტაბი 1 :100



საპროექტო ფასადი E-003

მასშტაბი 1 :100

ფორმატი PAPER SIZE	კონტრაქტი № CONTRACT №	პროექტის № PROJECT №	ფაილის სახელი FILE NAME
2 310X520	...	...	...

პირობითი აღნიშვნები LEGEND

შენიშვნები NOTES

1.
2.
3.
4.

სიტუაციური სქემა KEY PLAN

პროექტი PROJECT: მრავალპროფილიანი საუნივერსიტეტო კლინიკა / Multi-profiled University Clinic

მისამართი ADDRESS: ქ. თბილისი, ქავთარაძის ქუჩა № 16 / Tbilisi, Kavtaradze street, 16

თანამდებობა Position	სახელი, გვარი Name, Surname	ხელმოწერა Signature
ჯგუფ. მთ. არქ. Dep.Group Chief Archit.	ი. ბარნაბიშვილი I. Barnabishvili	
არქიტექტორი Architect	ნ. ალექსიძე N. Aleksidze	
არქიტექტორი Architect	მ. იოსიძე M. Iosidze	

არქიტექტურული ნაწილი ARCHITECTURE

მასშ. SCALE	1 : 100	თარიღი DATE OF ISSUE	30.01.2016.

ნახაზი DRWG. Plan level

№	რევიზ. REV.	თარიღი DATE
1		
2		
3		
4		
5		

სტადია STAGE	ინდექსი INDEX	ფურც. PAGES
მუშა პროექტი Working Draft		

არსებული ფასადი E-03

მასშტაბი 1:100

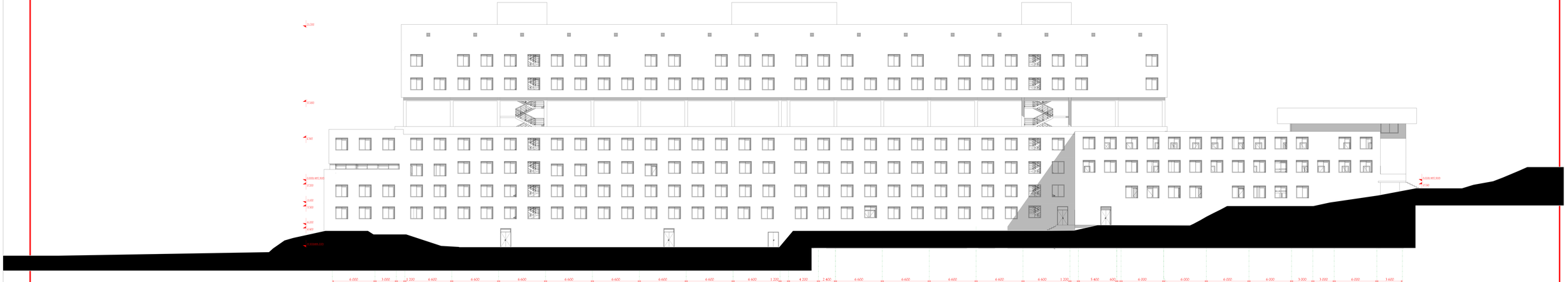

საპროექტო ფასადი E-004

მასშტაბი 1 :100

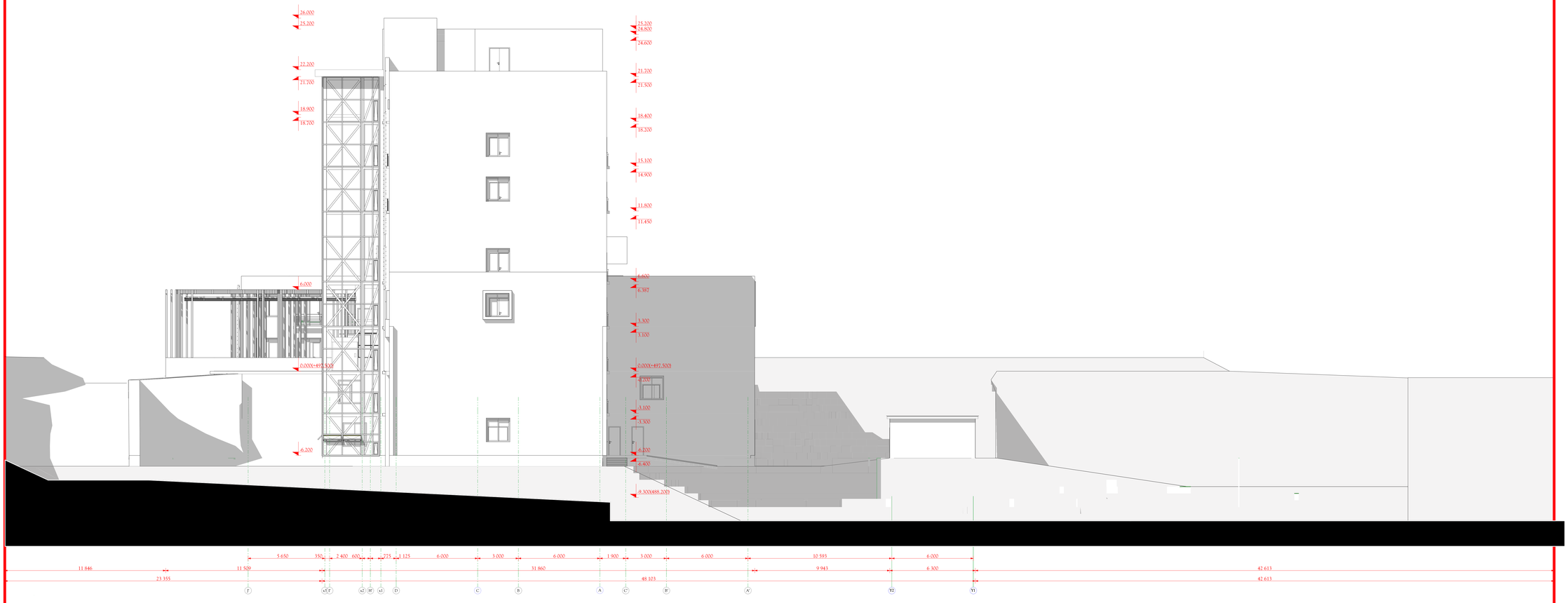

პროექტის ავტორები
ა. ბაქრაძე
ნ. ბაქრაძე
ა. ბაქრაძე
ნ. ბაქრაძე
ა. ბაქრაძე
ნ. ბაქრაძე

პროექტის სტადია: პროექტი
პროექტის ეტაპი: ---
პროექტის ნომერი: ---
პროექტის ადგილმდებარეობა: Mathematical University Ulitsa

პროექტის ავტორი: ა. ბაქრაძე, ნ. ბაქრაძე, ა. ბაქრაძე, ნ. ბაქრაძე, ა. ბაქრაძე, ნ. ბაქრაძე

ორგანიზაციის დასახელება: Mathematical University Ulitsa
ორგანიზაციის მისამართი: 2, ზაქარია ფალიაშვილის ქუჩა, N 14, Tbilisi, Kvemo Kartli region, 3600
ორგანიზაციის ტელეფონი: +995 599 24 24 24
ორგანიზაციის ელ-ფოსტა: info@mathematical.edu.ge

პროექტის ხელმძღვანელი: ა. ბაქრაძე
არქიტექტორი: ნ. ბაქრაძე
არქიტექტორი: ა. ბაქრაძე

ორგანიზაციის დასახელება: Mathematical University Ulitsa
ორგანიზაციის მისამართი: 2, ზაქარია ფალიაშვილის ქუჩა, N 14, Tbilisi, Kvemo Kartli region, 3600

ორგანიზაციის ხელმძღვანელი: ა. ბაქრაძე
არქიტექტორი: ნ. ბაქრაძე
არქიტექტორი: ა. ბაქრაძე

ორგანიზაციის დასახელება: Mathematical University Ulitsa
ორგანიზაციის მისამართი: 2, ზაქარია ფალიაშვილის ქუჩა, N 14, Tbilisi, Kvemo Kartli region, 3600
ორგანიზაციის ტელეფონი: +995 599 24 24 24
ორგანიზაციის ელ-ფოსტა: info@mathematical.edu.ge

არსებული ფასადი E-04

მასშტაბი 1:100



საპროექტო ფასადი/ჭრილი S/E-001

მასშტაბი 1 :100

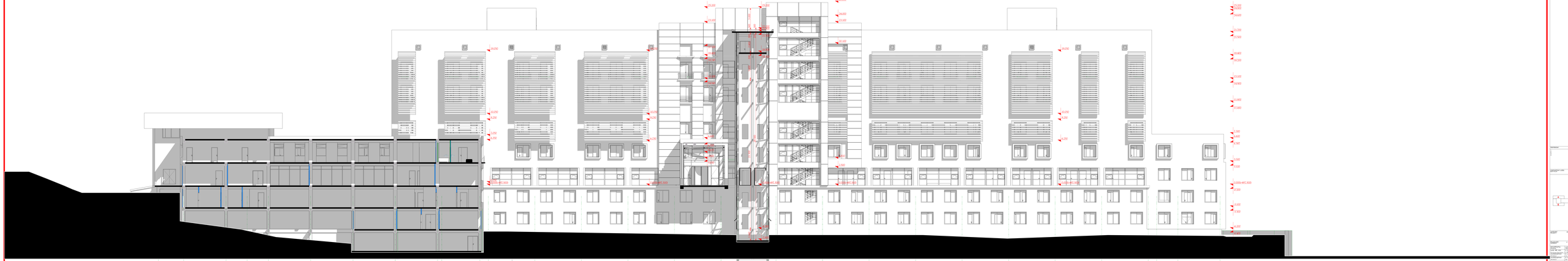

საქვაბის შენობის ფასადები და ჭრილი
მასშტაბი 1 :100

ფასადი E-0001

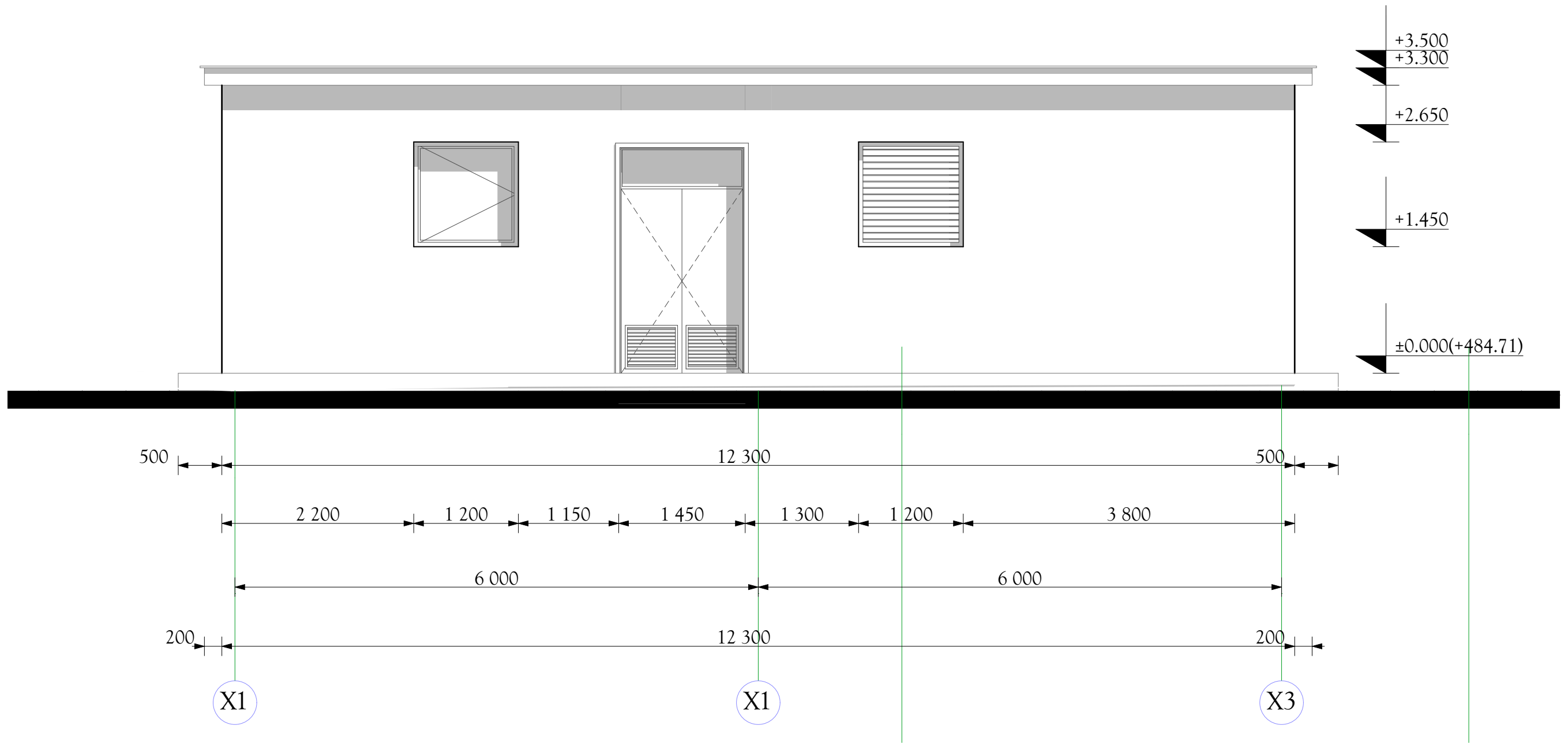

ფასადი E-0002

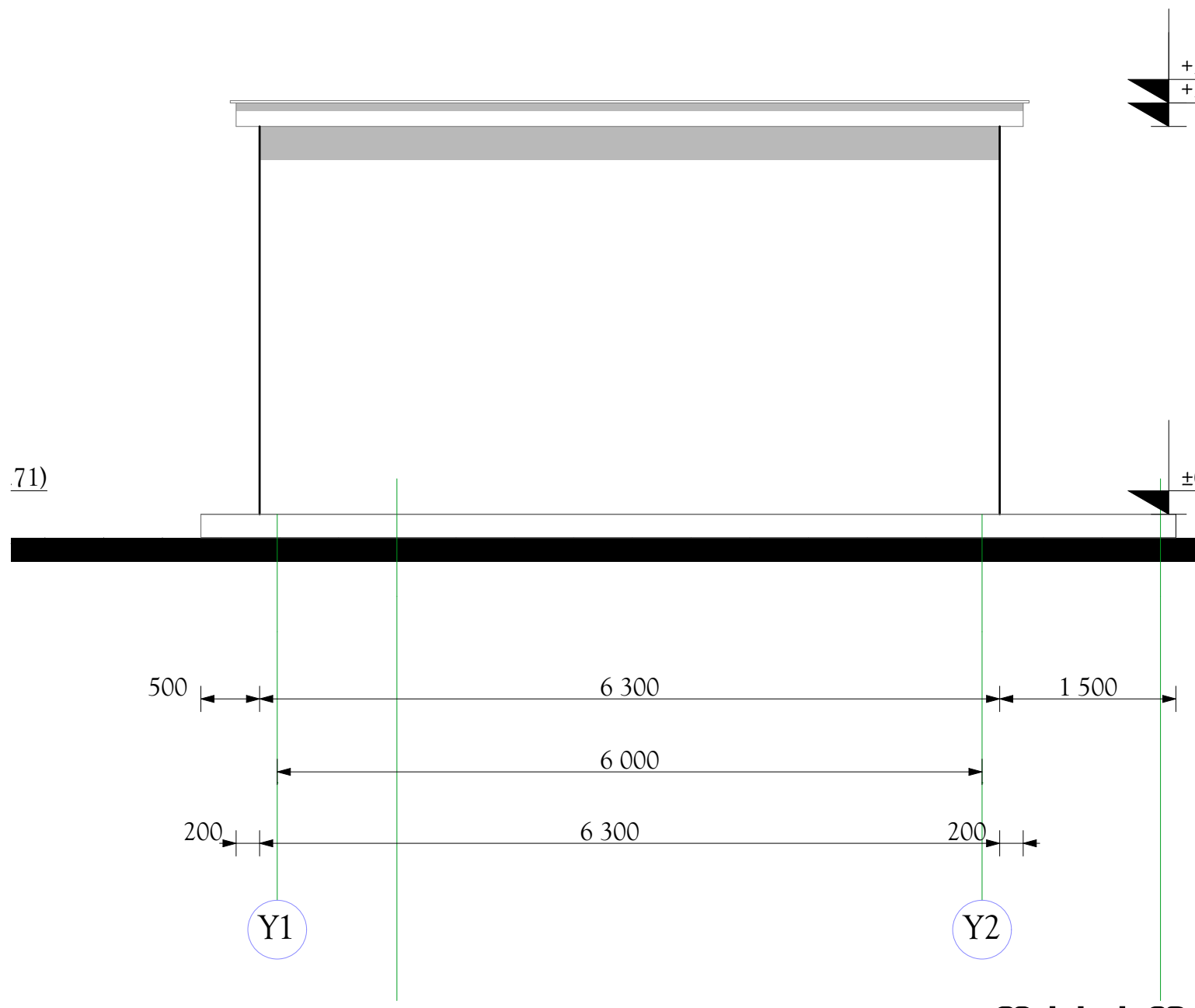

ფასადი E-0003

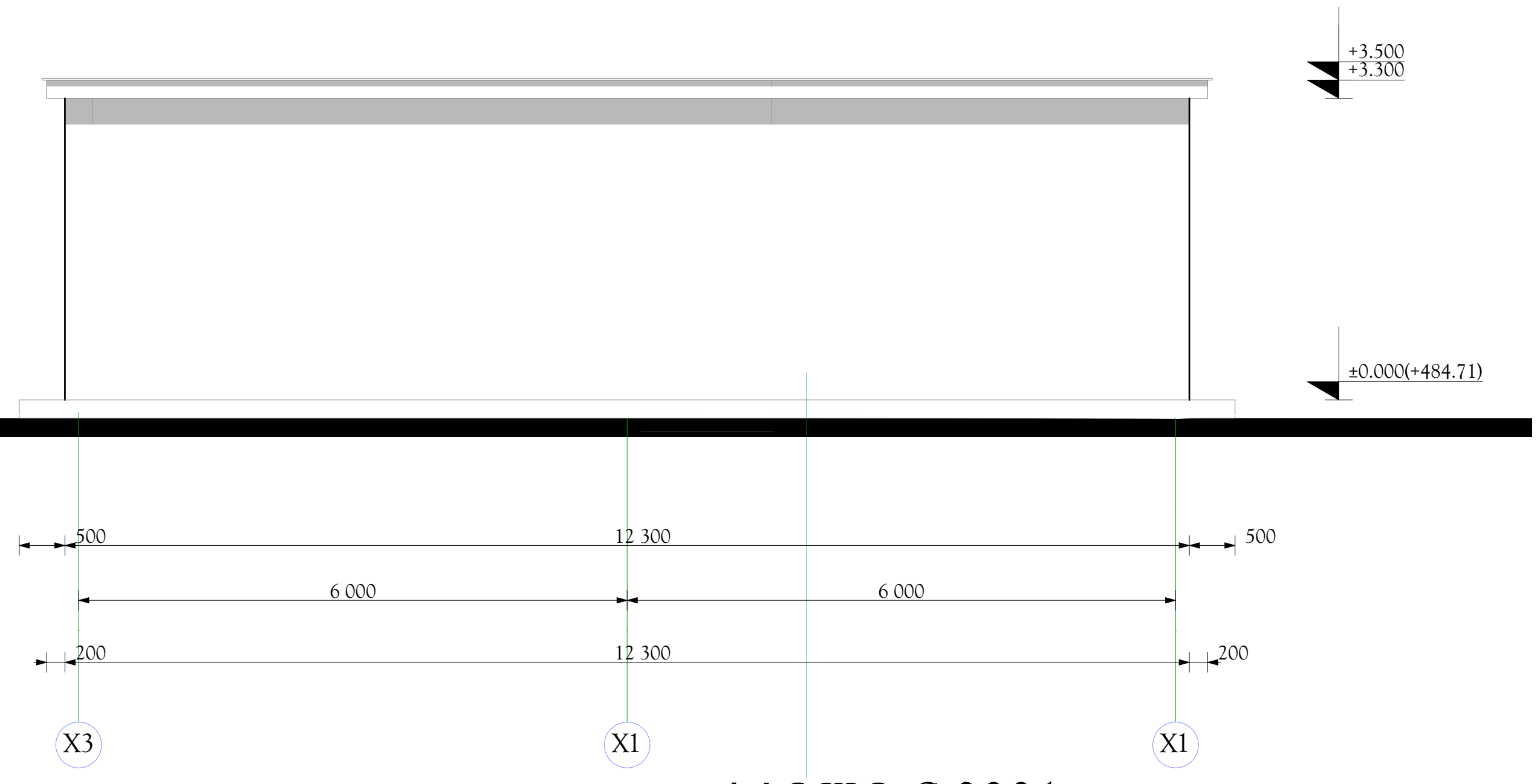

ფასადი E-0004

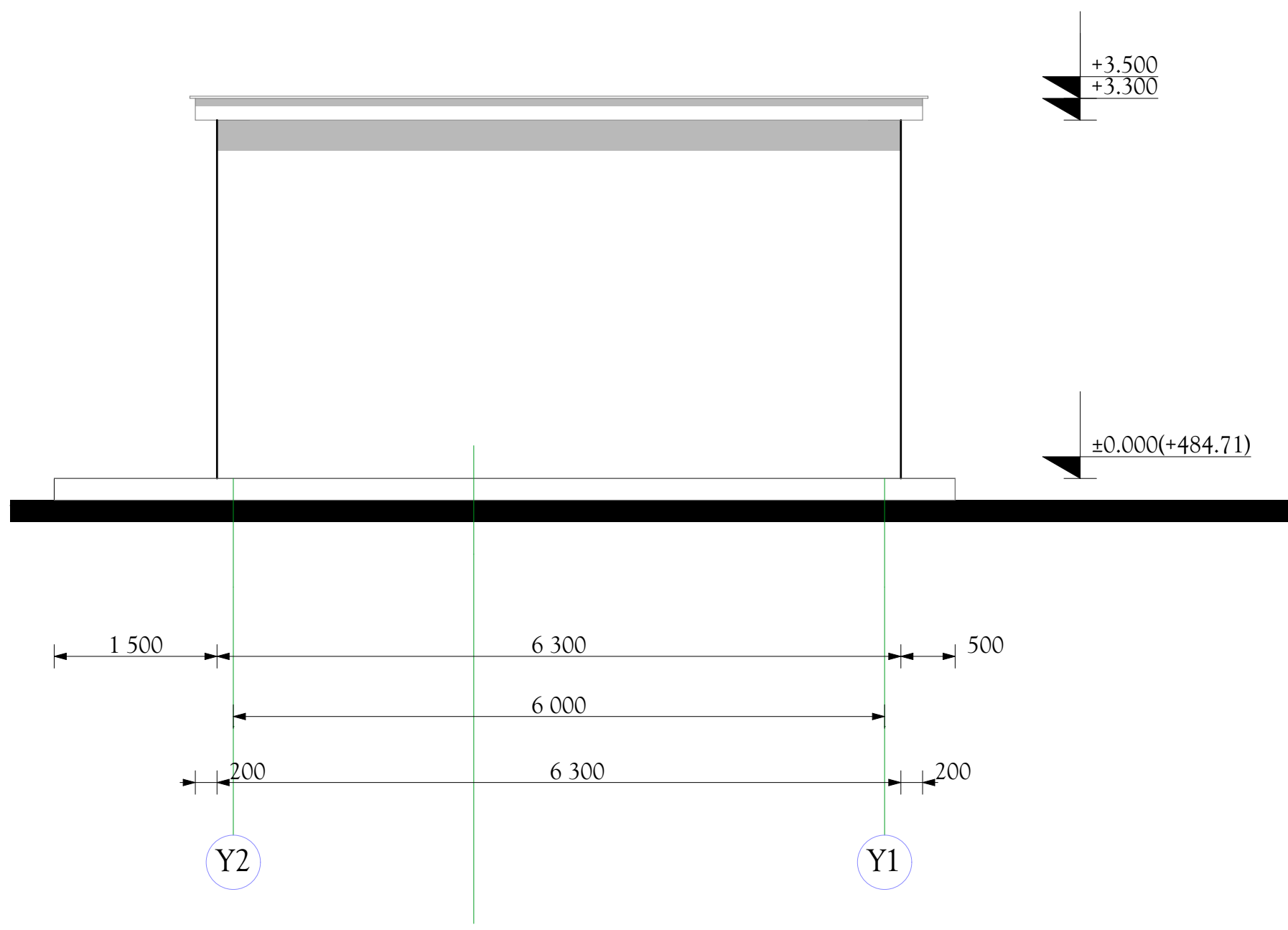

ჭრილი S-0001

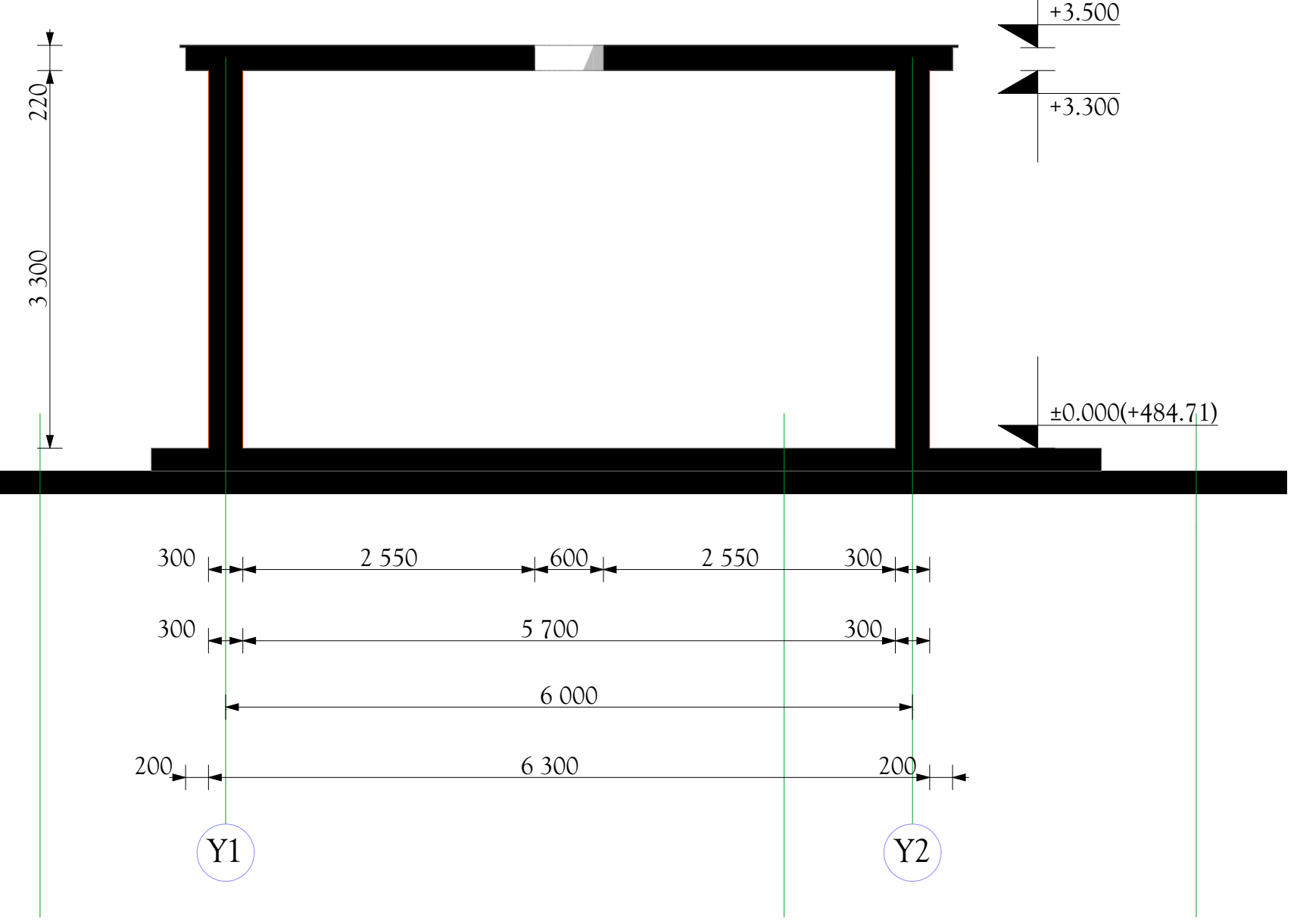

ფორმატი PAPER SIZE	დაკვეთა № CONTRACT №	პროექტის № PROJECT №	ფაილის სახელი FILE NAME
A-3	...	...	...

პირობითი აღნიშვნები LEGEND

შენიშვნები NOTES

1.
2.
3.
4.

სიტუაციური სქემა KEY PLAN

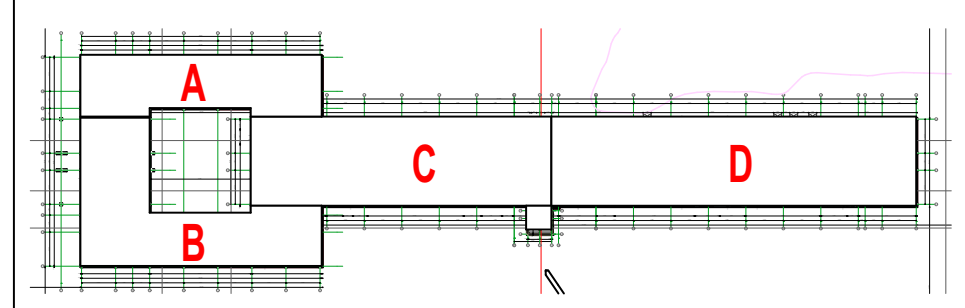

პროექტი PROJECT — მრავალპროფილური საავადმყოფო Multi-profiled University Clinic

მისამართი ADDRESS — ქ. თბილისი, ქავთარაძის ქუჩა № 16 Tbilisi, Kavtaradze street, 16

თანამდებობა Position	სახელი, გვარი Name, Surname	ხელმოწერა Signature
საპრ. ჯგ. არქ. Des.Group Chief Archit.	ი. ბარნაბიშვილი I. Barnabishvili	
არქიტექტორი Architect	ნ. ალექსიადისი N. Aleksiadis	
არქიტექტორი Architect	მ. იონიდისი M. Ionidis	

ს.ს. სამედიცინო კორპორაცია ევექსი
თბილისი, ვაჟა-ფშაველას №40
ტელ./ფაქსი: (99532) 2 55 05 05
E-mail: info-evex@evex.ge
www. evex. ge

არქიტექტურული ნაწილი
ARCHITECTURE

მასშ. SCALE	1 : 100	თარიღი DATE OF ISSUE	30.01.2016.

ნახაზი DRWG.: Plan level

კორექტირება REVISIONS		
№	კორექტ. REV.	თარიღი DATE
1		
2		
3		
4		
5		

სტადია STAGE	ინდექსი INDEX	ფურც. PAGES
მუშა პროექტი Working Draft		a

სადემონტაჟო შენობის ფასადები და ჭრილი
მასშტაბი 1 :100

ფასადი E-2

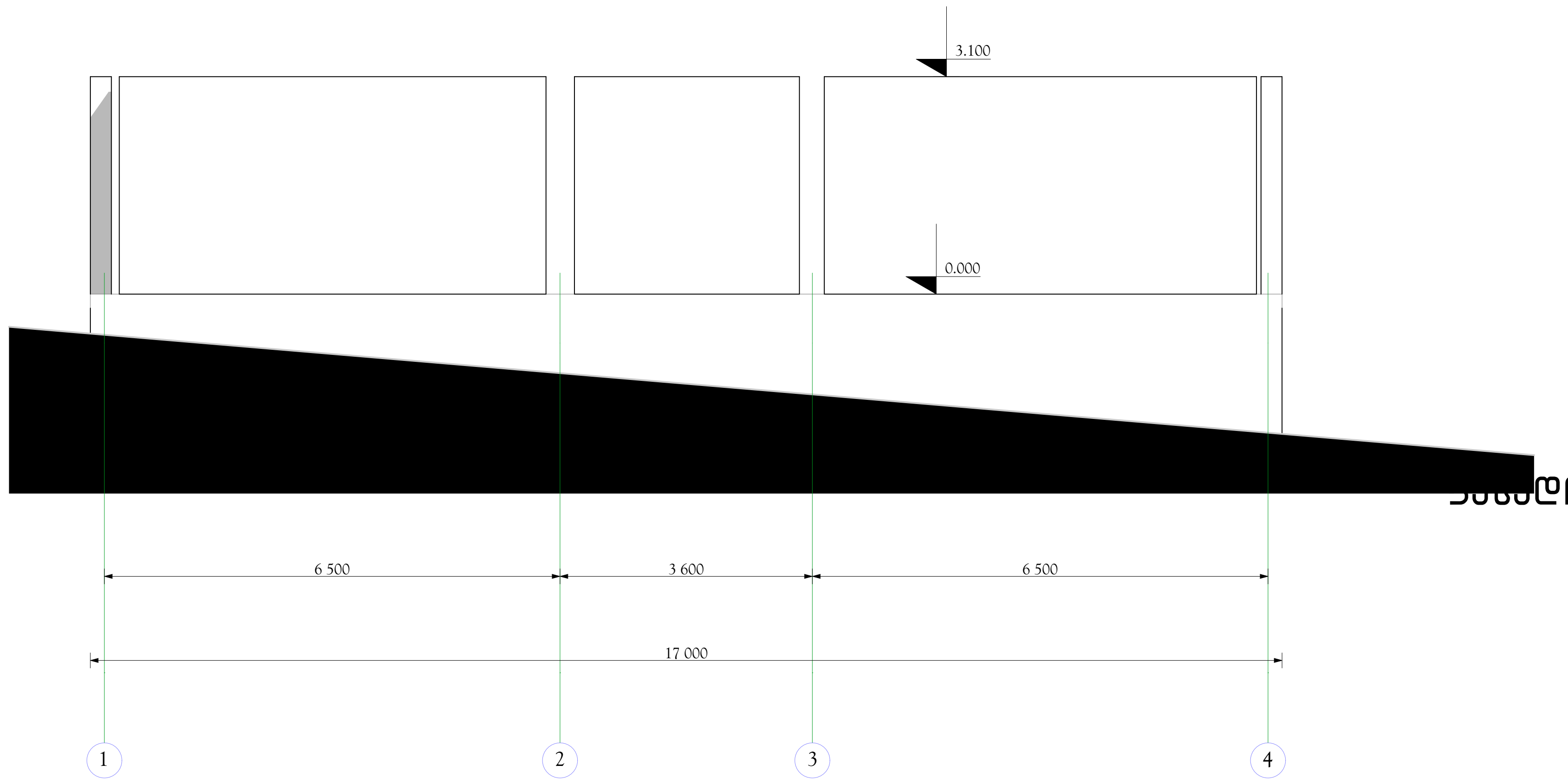

ფასადი E-1

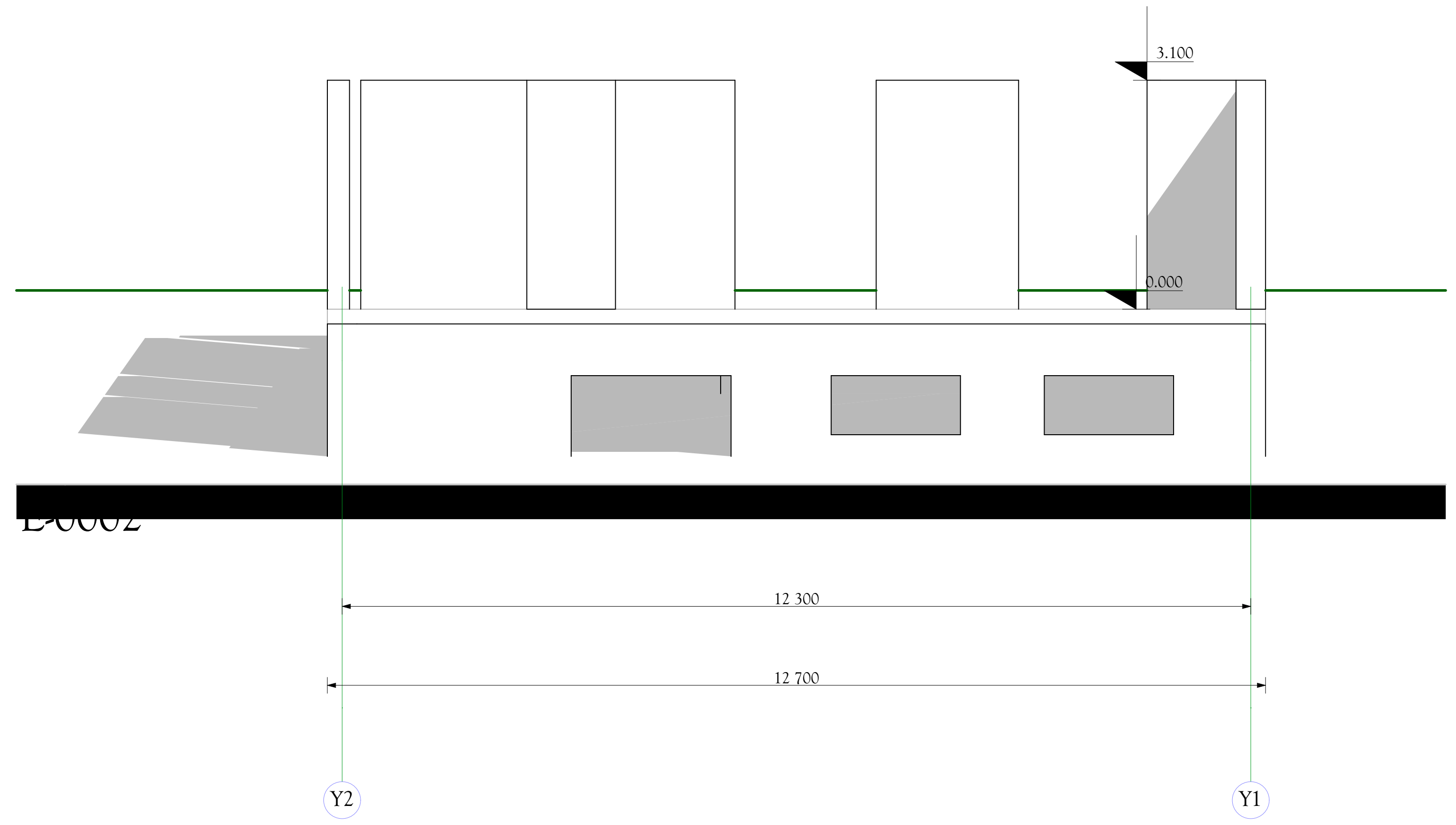

ფასადი E-3

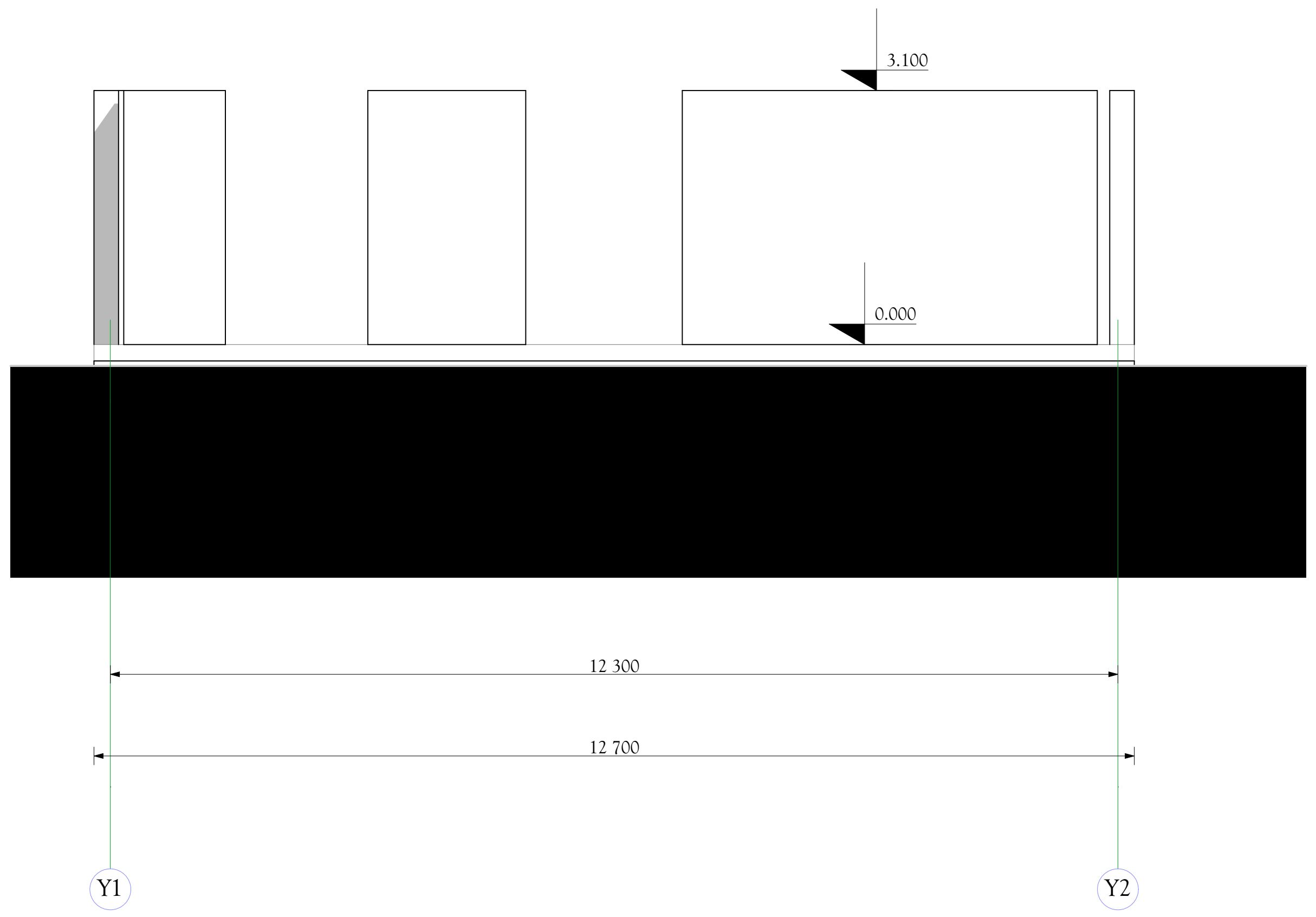

ფასადი E-4

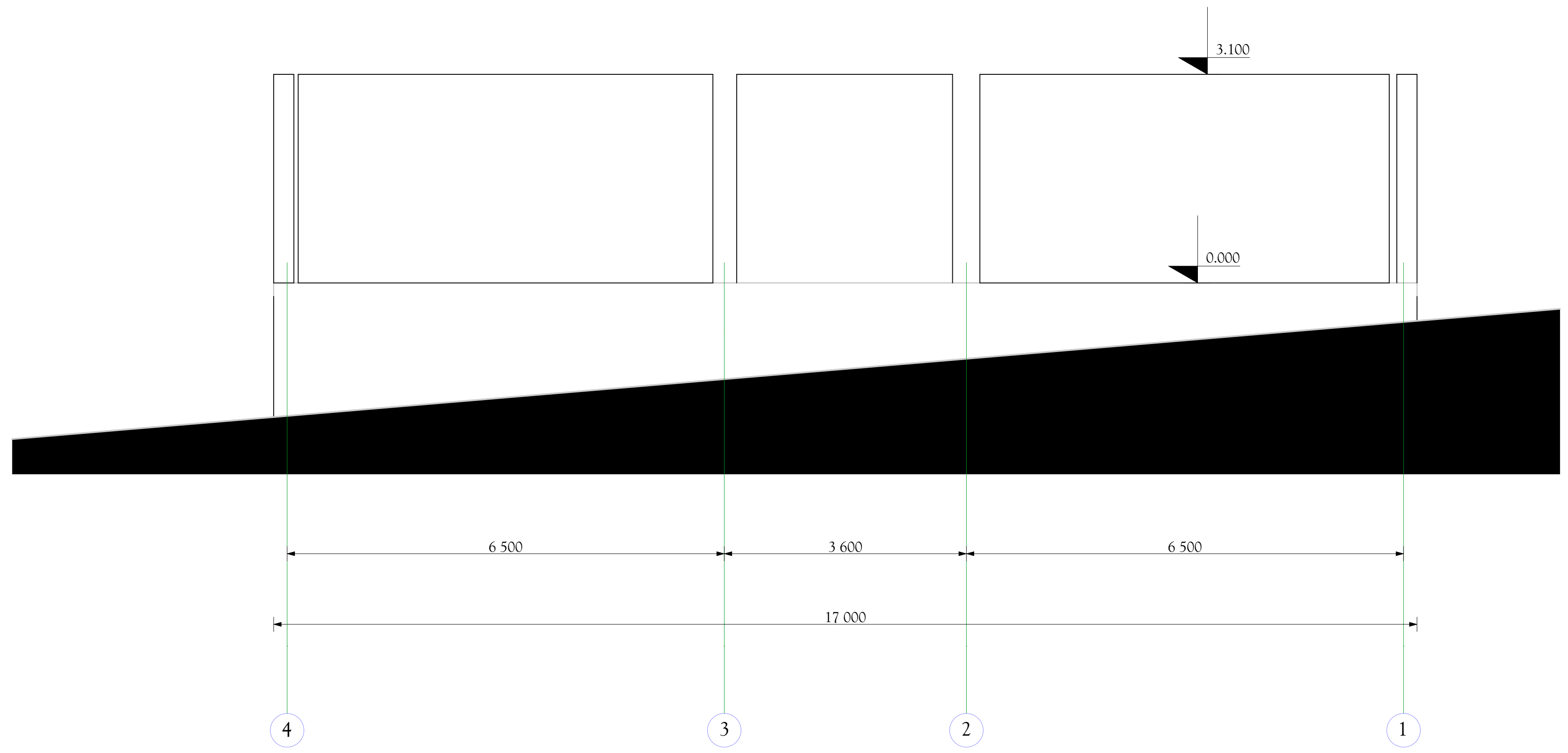

ჭრილი S-1

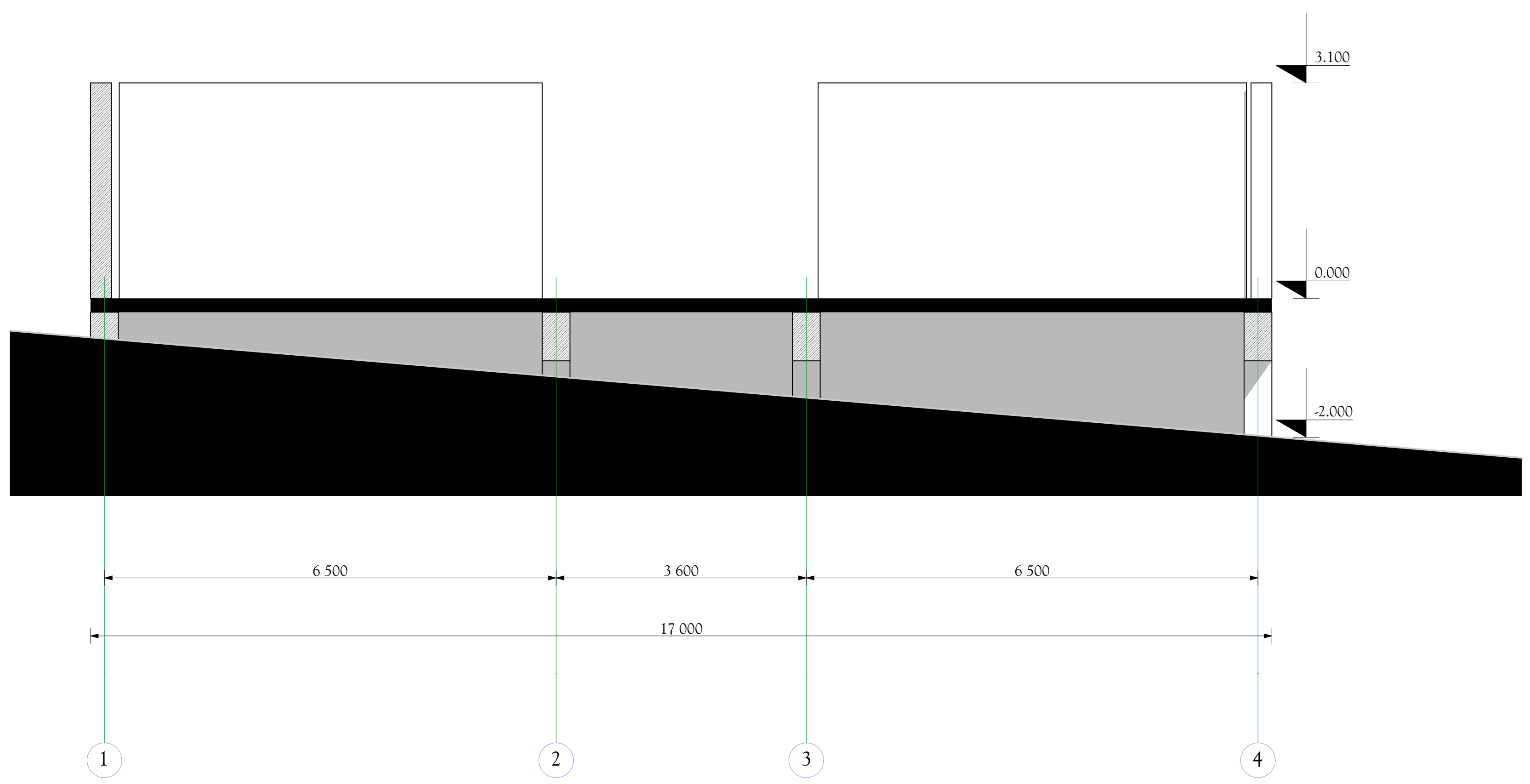

ფორმატი PAPER SIZE	დაკვეთა № CONTRACT №	პროექტის № PROJECT №	ფაილის სახელი FILE NAME
A-2	...	...	...

პირობითი აღნიშვნები LEGEND

შენიშვნები NOTES

1.
2.
3.
4.

სიტუაციური სქემა KEY PLAN

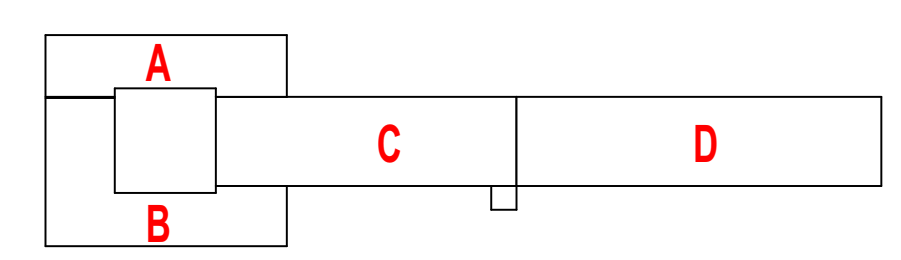

პროექტი PROJECT — მრავალპროფილური საავადმყოფო Multi-profiled University Clinic

მისამართი ADDRESS — ქ. თბილისი, ქავთარაძის ქუჩა № 16 Tbilisi, Kavtaradze street, 16

თანამდებობა Position	სახელი, გვარი Name, Surname	ხელმოწერა Signature
საპრ. მთ. არქ. Des.Group Chief Archit.	ი. ბარნაბიშვილი I. Barnabishvili	
არქიტექტორი Architect	ნ. ალექსიადისი N. Aleksiadis	
არქიტექტორი Architect	მ. იონიდისი M. Ionidis	

ს.ს. სამედიცინო კორპორაცია ევექსი
თბილისი, ვაჟა-ფშაველას №40
ტელ./ფაქსი: (99532) 2 55 05 05
E-mail: info-evex@evex.ge
www. evex. ge

არქიტექტურული ნაწილი
ARCHITECTURE

მასშ. SCALE	1 : 100	თარიღი DATE OF ISSUE	30.01.2016.

ნახაზი DRWG.: Plan level

კორექტირება REVISIONS

№	კორექტ. REV.	თარიღი DATE
1		
2		
3		
4		
5		

სტადია STAGE	ინდექსი INDEX	ფურც. PAGES
მუშა პროექტი Working Draft		a