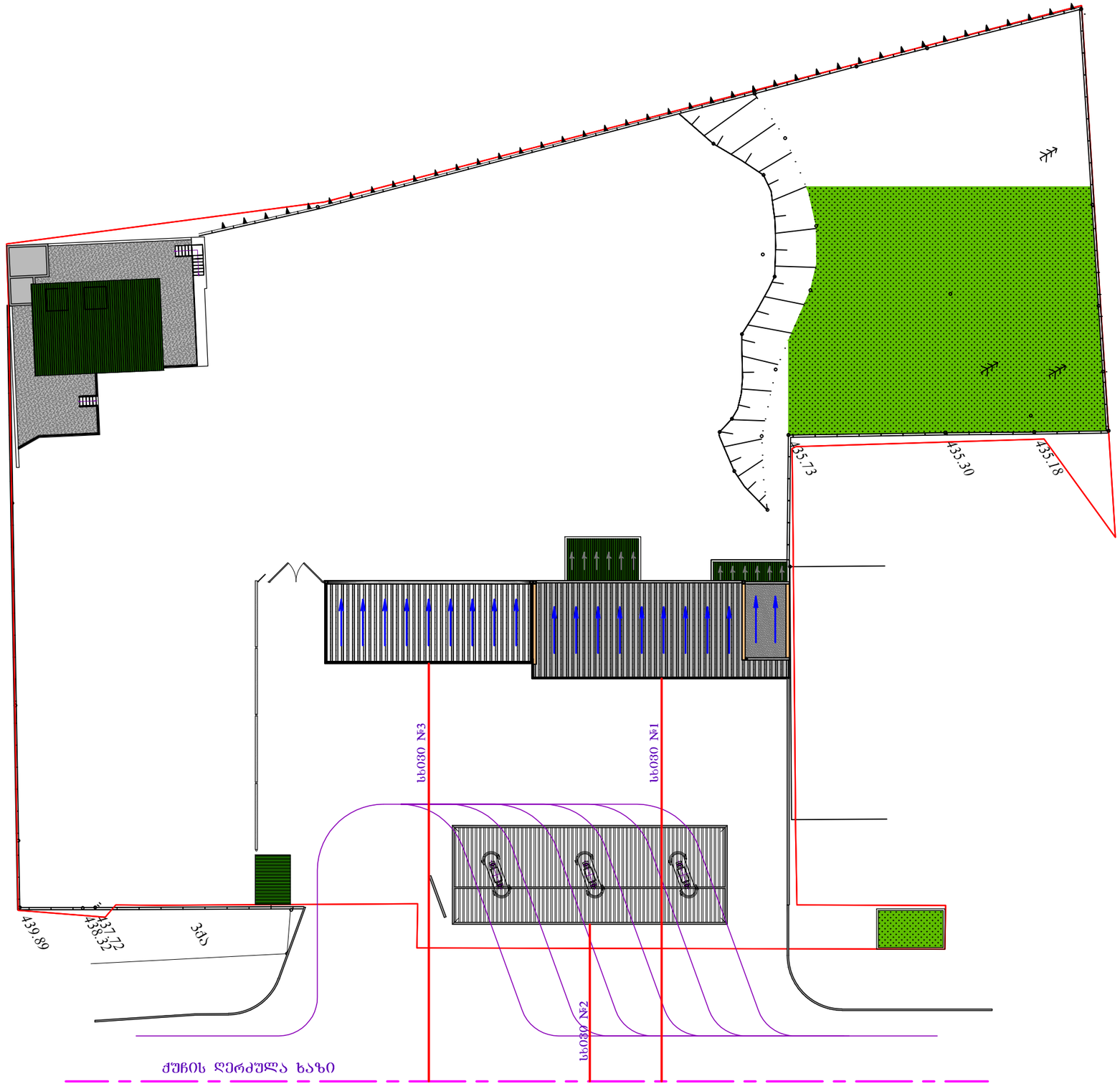

დამკვეთი: გიორგი ცუცქირიძე	შემსრულებელი: შ.პ.ს. "არქსვეტი" L.T.D. "ARCHSVETI"		
	დირექტორი		დ. გოძსაძე
გახმახსამართი სადგური ქ. თბილისში, გლდანი-ნაძალადევის რაიონში, გურამიშვილის გამზ. №84	არქიტექტორი		დ. ჯუღლულაშვილი
	შესასრულა		დ. ჯუღლულაშვილი
გენერალური გეგმა ქუჩის ღერძის ჩვენებით			
	სტადია	მასშტაბი	ფურცელი	ფორმატი
	მ.პ.	1:250	1	A-3

ადმინისტრაციული შენობის მაქსიმალური სიმაღლის განსაზღვრის სქემა

მ. 1:200

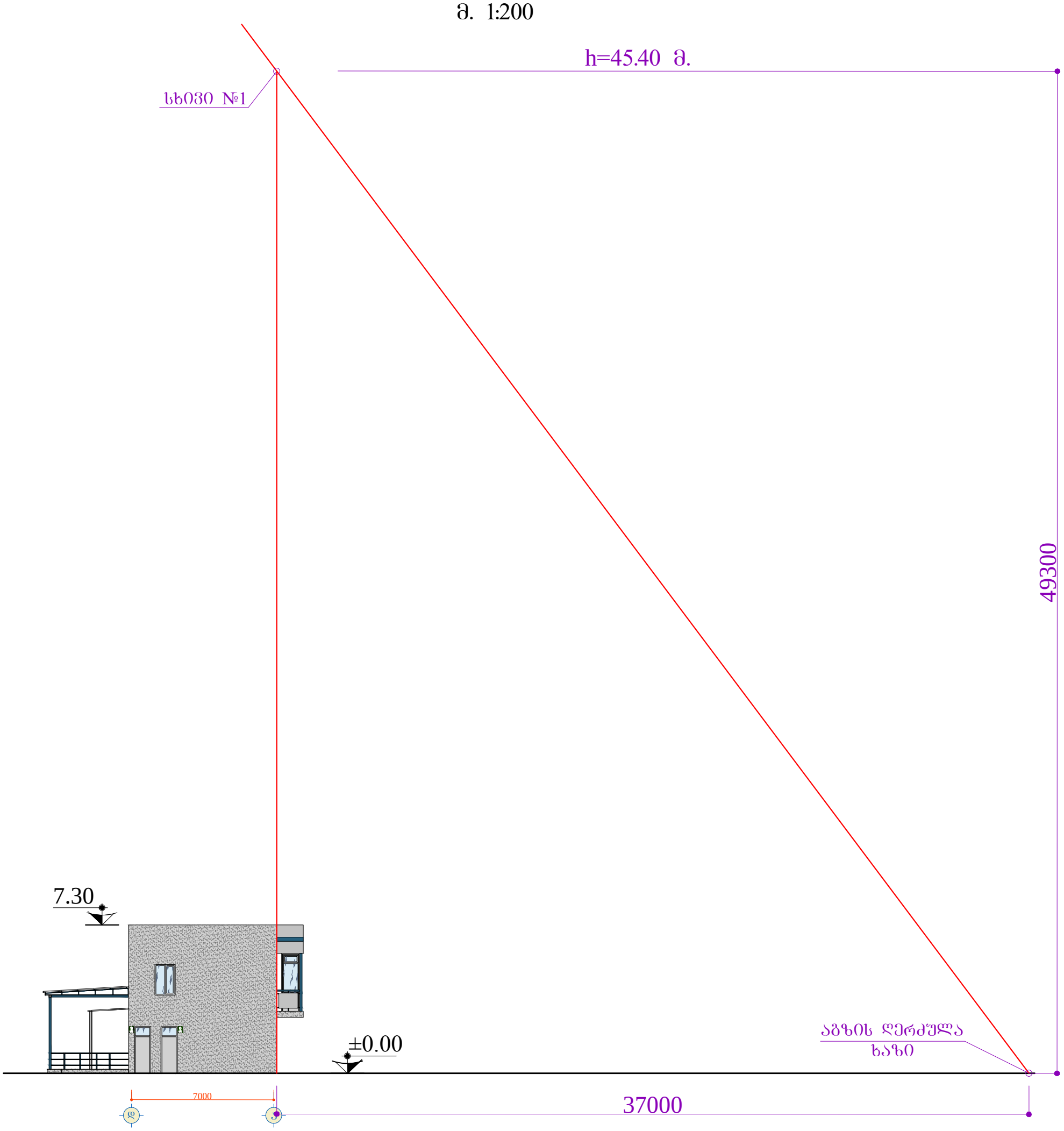

დამკვეთი: გიორგი ცუცქირიძე	შემსრულებელი: შ.პ.ს. "არქსვეტი" L.T.D. "ARCHSVETI"		
	დირექტორი		დ. გოქსაძე
ბაზგასამართი სადგური ქ. თბილისში, გლდანი-ნაძალადევის რაიონში, გურამიშვილის ბაზე. №84	არქიტექტორი		დ. ჯურღულაშვილი
	შესრულა		დ. ჯურღულაშვილი
ადმინისტრაციული შენობის მაქსიმალური სიმაღლის განსაზღვრის სქემა			
	სტადია	მასშტაბი	ფურცელი	ფორმატი
	მ.პ.	1:200	2	A-3

ფარდულის მაქსიმალური სიმაღლის განსაზღვრის სქემა
მ. 1:200

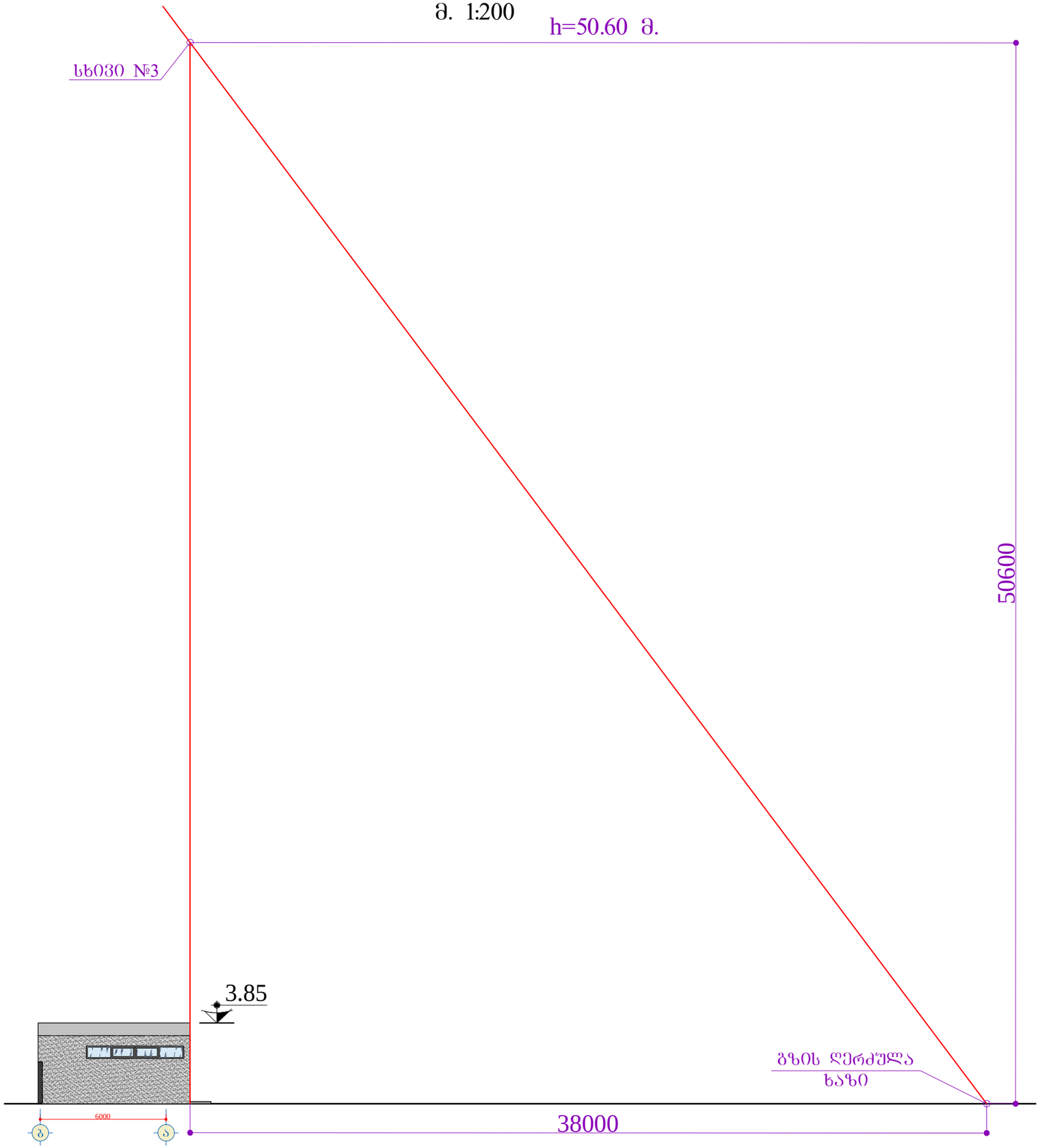

ავტოსამრეცხაოების მაქსიმალური სიმაღლის განსაზღვრის სქემა
მ. 1:200

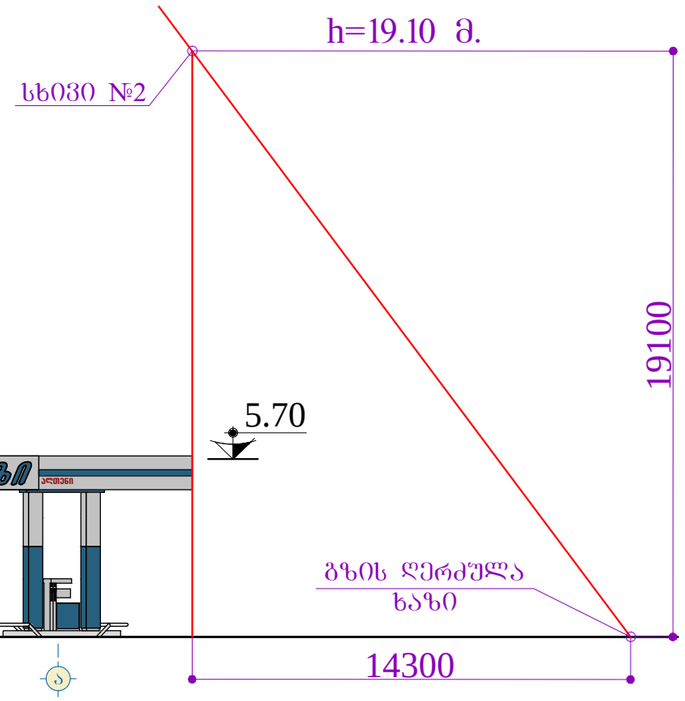

დამკვეთი: გიორგი ცუცქირიძე	შემსრულებელი: შ.პ.ს. "არქსვეტი" L.T.D. "ARCHSVETI"		
	დირექტორი		დ. გოქსაძე
ბაზგასამართი სადგური ქ. თბილისში, გლდანი-ნაძალადევის რაიონში, შურამიშვილის გამზ. №84	არქიტექტორი		დ. ჯურღულაშვილი
	შეასრულა		დ. ჯურღულაშვილი
ფარდულის და ავტოსამრეცხაოების მაქსიმალური სიმაღლის განსაზღვრის სქემა			
	სტადია	მასშტაბი	ფურცელი	ფორმატი
	მ.პ.	1:200	3	A-3