არსებული შენობა
I სართულის გეგმა

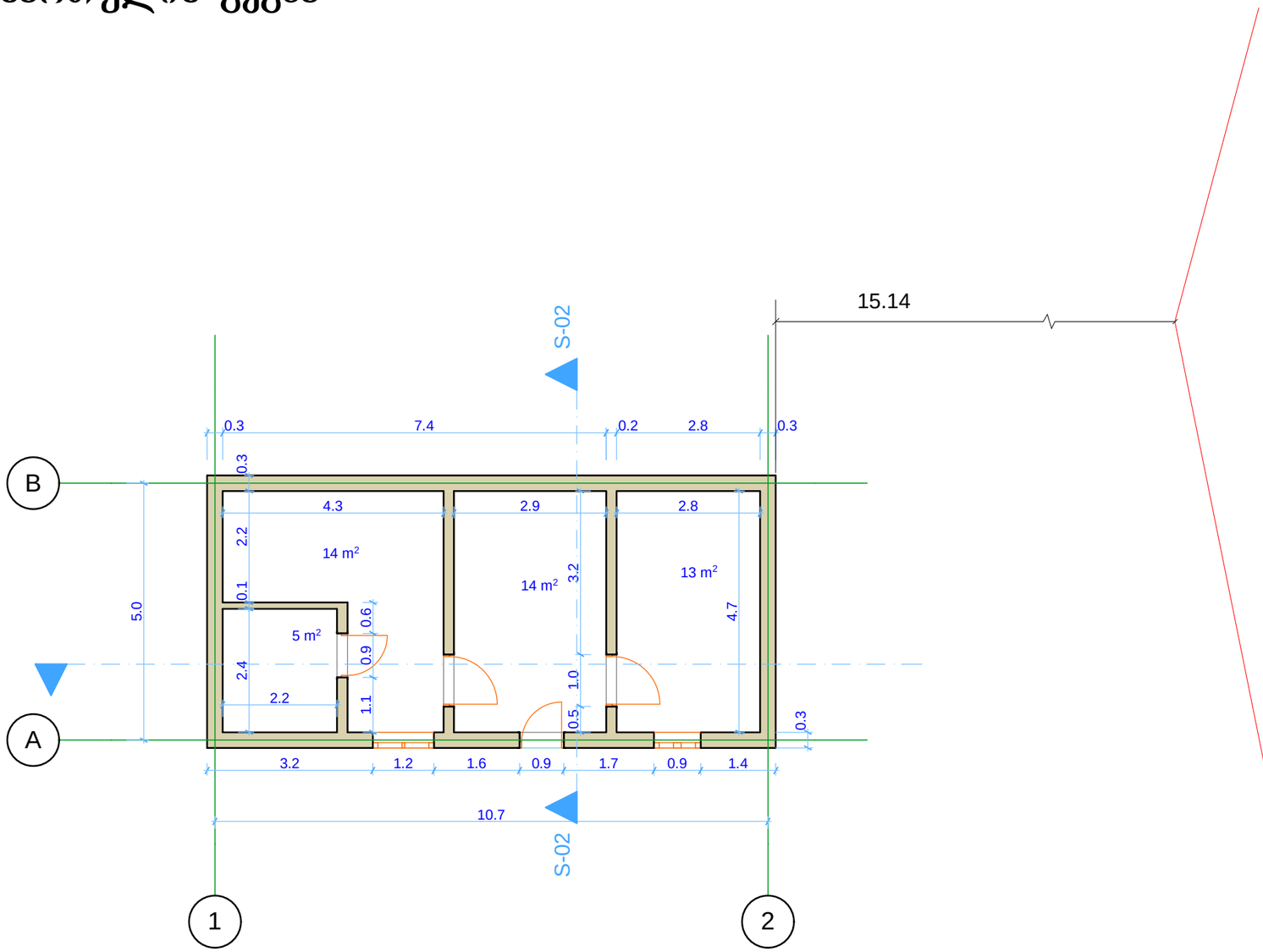

არებული შენობა 82/1-ის დემონტაჟის პროექტი

მისამართი

თბილისი, გურამიშვილის გამზირი №84

ექსპლიკაცია

±0.0 არქიტექტურული ნიშნული

წითელი ხაზი

1 ღერძის ხაზი

შენიშვნა: ზომები მითითებულია მეტრებში

შემსრულებელი:
შ.პ.ს "ჰორიზონტი"

თბილისი, წერეთლის გამზირი №142
ტ: 593 17 69 17

თანამდებობა	გვარი	ხელმოწერა
დირექტორი	ნ. ზედგინიძე	
შემსრულებელი	ბ. ბიორბაშვილი	

დამკვეთი
ს.ს. "ელმავალმშენებელი"

ფორმატი	A-3
მასშტაბი	1:100
თარიღი	03.04.2016

სახურავის გეგმა

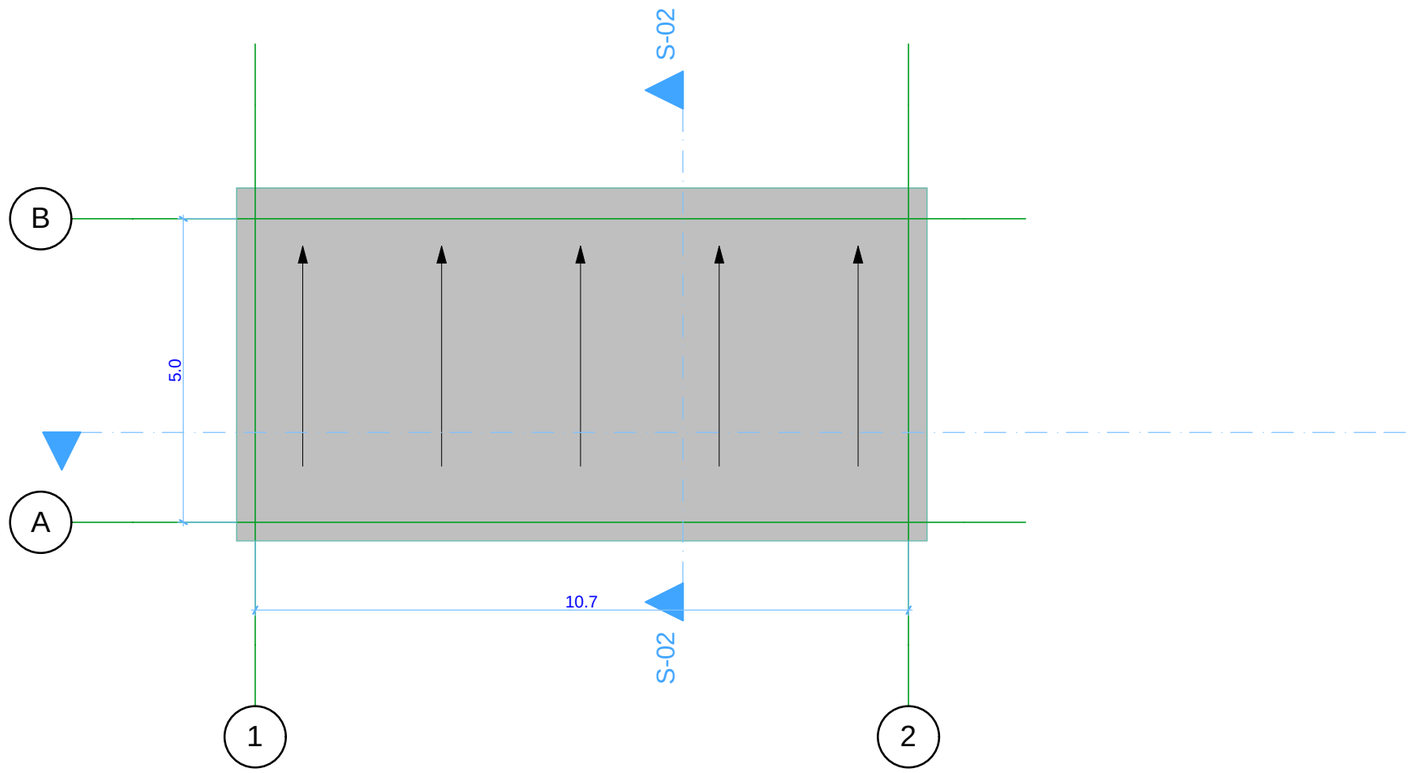

არებული შენობა 82/1-ის დემონტაჟის პროექტი

მისამართი

თბილისი, გურამიშვილის გამზირი №84

ექსპლიკაცია

±0.0 არქიტექტურული ნიშნული

წითელი ხაზი

1 ღერძის ხაზი

შენიშვნა: ზომები მითითებულია მეტრებში

შემსრულებელი:
შ.პ.ს "ჰორიზონტი"

თბილისი, წერეთლის გამზირი №142
ტ: 593 17 69 17

თანამდებობა	გვარი	ხელმოწერა
დირექტორი	ნ. ჯედგინიძე	
შემსრულებელი	გ. გიორგაშვილი	

დამკვეთი
ს.ს. "ელმავალმშენებელი"

ფორმატი	A-3
მასშტაბი	1:100
თარიღი	03.04.2016

ჭრილი 2-1 ღერძებს შორის

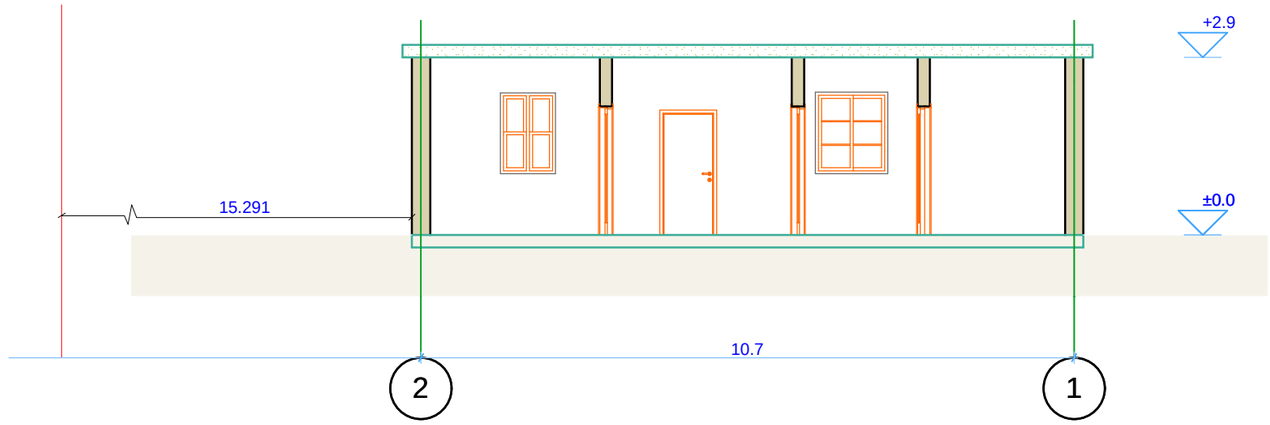

არებული შენობა 82/1-ის დემონტაჟის პროექტი

მისამართი

თბილისი, გურამიშვილის გამზირი №84

ექსპლიკაცია

±0.0 არქიტექტურული ნიშნული

წითელი ხაზი

1 ღერძის ხაზი

შენიშვნა: ზომები მითითებულია მეტრებში

შემსრულებელი:
შ.პ.ს "ჰორიზონტი"

თბილისი, წერეთლის გამზირი №142
ტ: 593 17 69 17

თანამდებობა	გვარი	ხელმოწერა
დირექტორი	ნ. ჯიბინაძე	
შემსრულებელი	ბ. ბიორგაშვილი	

დამკვეთი
ს.ს. "ელმავალმშენებელი"

ფორმატი	A-3
მასშტაბი	1:100
თარიღი	03.04.2016

ჭრილი A-B ღერძებს შორის

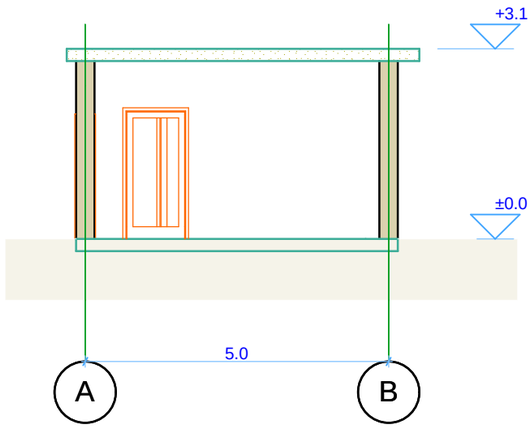

არქიტექტურული ნაწილი

მისამართი

თბილისი, გურამიშვილის გამზირი №84

ექსპლიკაცია

±0.0 არქიტექტურული ნიშნული

წითელი ხაზი

1 ღერძის ხაზი

შენიშვნა: ზომები მითითებულია მეტრებში

შემსრულებელი:
შ.პ.ს "ჰორიზონტი"

თბილისი, წერეთლის გამზირი №142
ტ: 593 17 69 17

თანამდებობა	გვარი	ხელმოწერა
დირექტორი	ნ. ჯედგინიძე	
შემსრულებელი	ბ. ბიორბაშვილი	

დამკვეთი
ს.ს. "ელმავალმშენებელი"

ფორმატი	A-3
მასშტაბი	1:100
თარიღი	03.04.2016

ფასადი A-B ღერძებს შორის

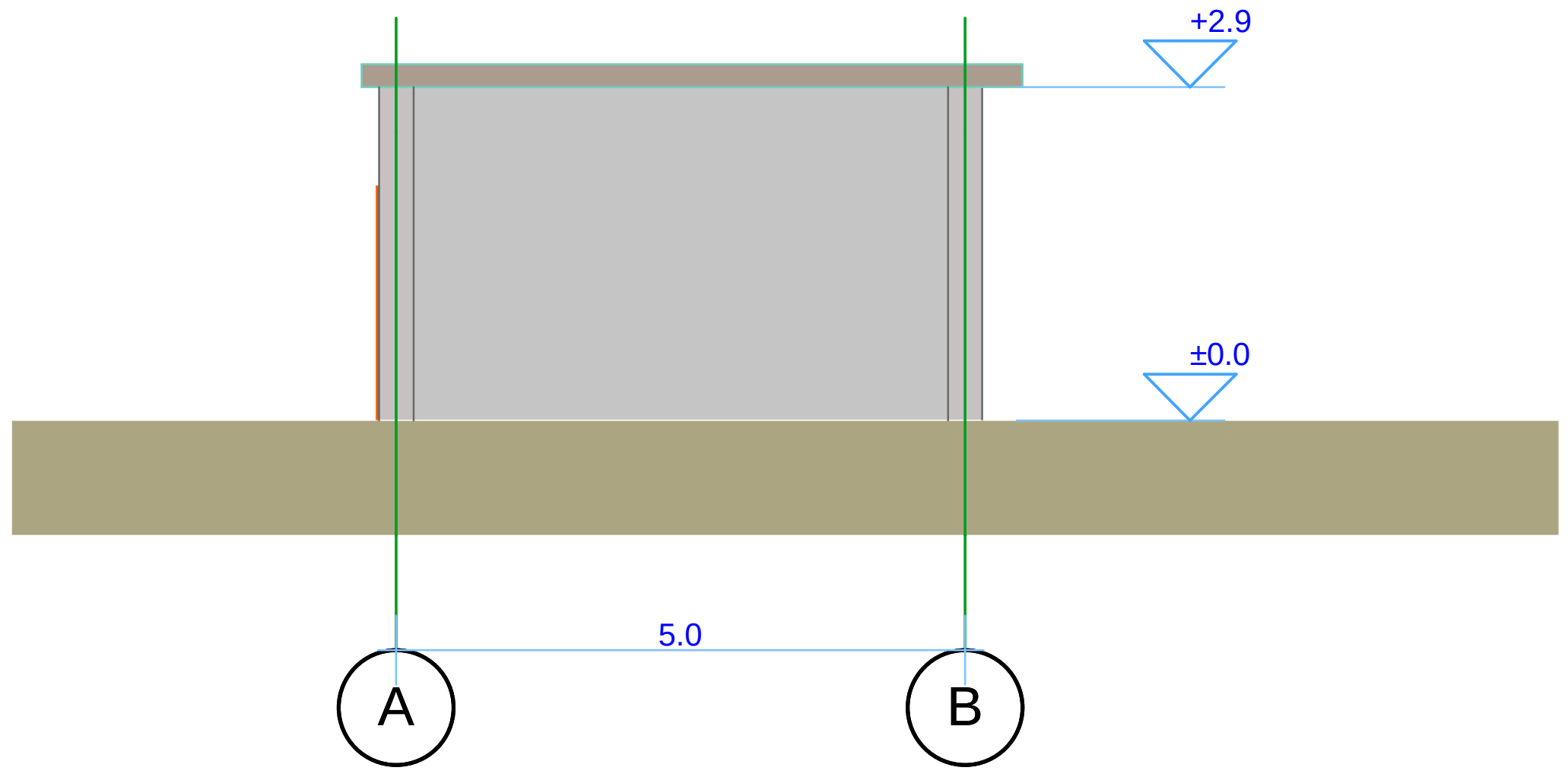

არებული შენობა 82/1-ის
დემონტაჟის პროექტი

მისამართი

თბილისი, გურამიშვილის
გამზირი №84

ექსპლიკაცია

±0.0 არქიტექტურული ნიშნული

წითელი ხაზი

1 ღერძის ხაზი

შენიშვნა: ზომები მითითებულია მეტრებში

შემსრულებელი:
შ.პ.ს "ჰორიზონტი"

თბილისი, წერეთლის გამზირი №142
ტ: 593 17 69 17

თანამდებობა	გვარი	ხელმოწერა
დირექტორი	ნ. ზედგინიძე	
შემსრულებელი	გ. გიორგაშვილი	

დამკვეთი
ს.ს. "ელმავალმშენებელი"

ფორმატი	A-3
მასშტაბი	მ 1:100
თარიღი	03.04.2016

ფასადი 2-1 ღერძებს შორის

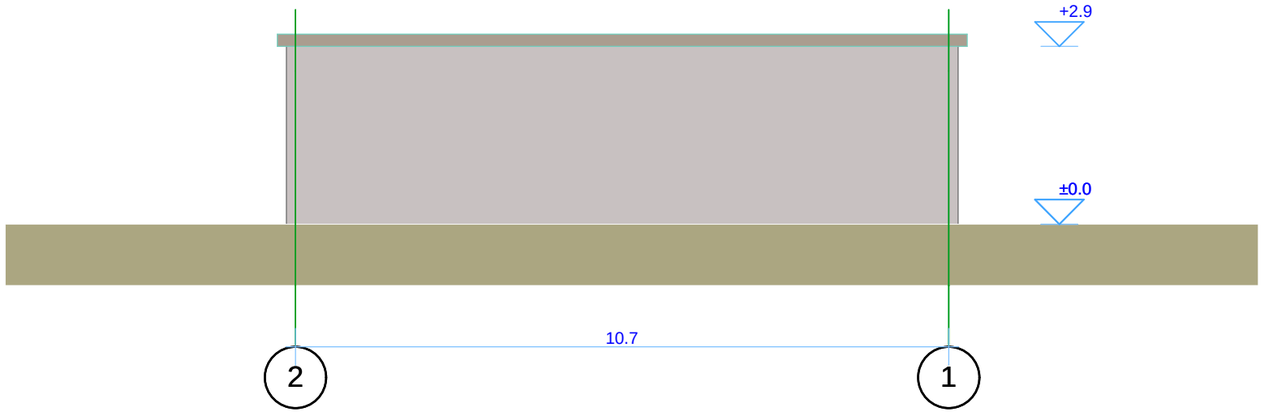

არებული შენობა 82/1-ის დემონტაჟის პროექტი

მისამართი

თბილისი, გურამიშვილის გამზირი №84

ექსპლიკაცია

±0.0 არქიტექტურული ნიშული

წითელი ხაზი

1 ღერძის ხაზი

შენიშვნა: ზომები მითითებულია მეტრებში

შემსრულებელი:
შ.პ.ს "ჰორიზონტი"

თბილისი, წერეთლის გამზირი №142
ტ: 593 17 69 17

თანამდებობა	გვარი	ხელმოწერა
დირექტორი	ნ. ხელგინიძე	
შემსრულებელი	გ. გიორგაშვილი	

დამკვეთი
ს.ს. "ელმავალმშენებელი"

ფორმატი	A-3
მასშტაბი	1:100
თარიღი	03.04.2016

ფასადი 1-2 ღერძებს შორის

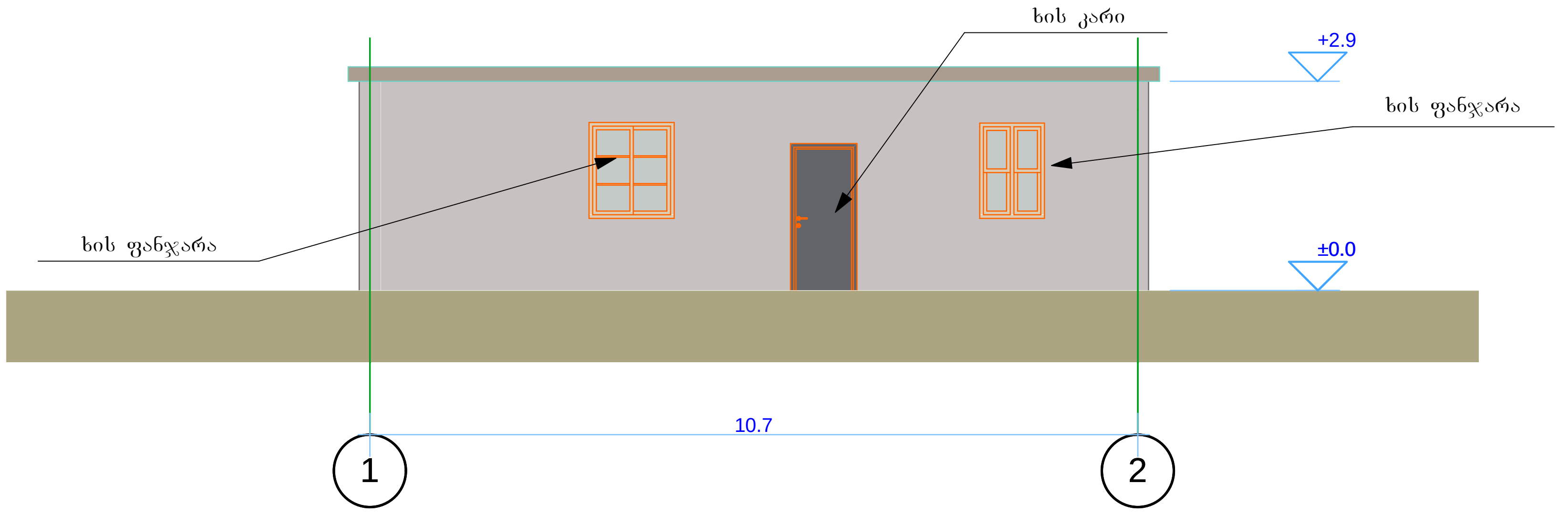

არებული შენობა 82/1-ის
დემონტაჟის პროექტი

მისამართი

თბილისი, გურამიშვილის
გამზირი №84

ექსპლიკაცია

±0.0 არქიტექტურული ნიშნული

წითელი ხაზი

1 ღერძის ხაზი

შენიშვნა: ზომები მითითებულია მეტრებში

შემსრულებელი:
შ.პ.ს "ჰორიზონტი"

თბილისი, წერეთლის გამზირი №142
ტ: 593 17 69 17

თანამდებობა	გვარი	ხელმოწერა
დირექტორი	ნ. ზედგინიძე	
შემსრულებელი	გ. გიორგაშვილი	

დამკვეთი
ს.ს. "ელმავალმშენებელი"

ფორმატი	A-3
მასშტაბი	მ 1:100
თარიღი	03.04.2016

ფასადი B-A ღერძებს შორის

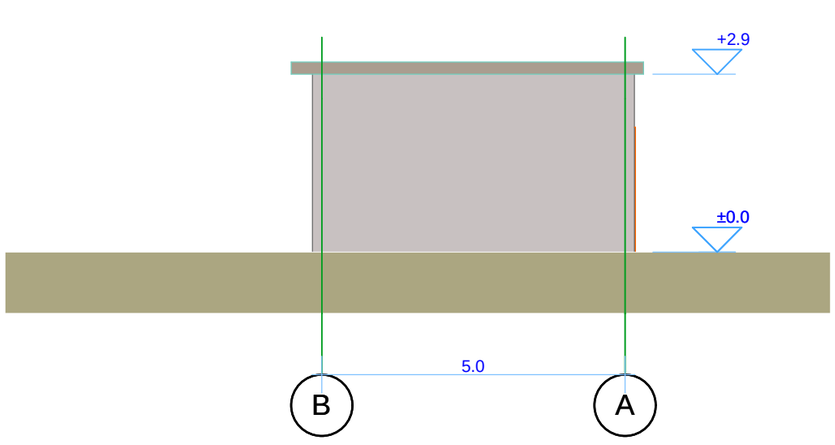

არქიტექტურული ნიშნული

წითელი ხაზი

1 ღერძის ხაზი

ექსპლიკაცია

შენიშვნა: ზომები მითითებულია მეტრებში

არებული შენობა 82/1-ის დემონტაჟის პროექტი

მისამართი

თბილისი, გურამიშვილის გამზირი №84

შემსრულებელი:
შ.პ.ს "ჰორიზონტი"

თბილისი, ფერეთლის გამზირი №142
ტ: 593 17 69 17

თანამდებობა	გვარი	ხელმოწერა
დირექტორი	ნ. ჯედგინიძე	
შემსრულებელი	ბ. ბიორგაშვილი	

დამკვეთი
ს.ს. "ელმავალმშენებელი"

ფორმატი	A-3
მასშტაბი	1:100
თარიღი	03.04.2016

საქართველოს იუსტიციის სამინისტრო

საჯარო რეესტრის ეროვნული სააგენტო

საკადასტრო გეგმა

მიწის ნაკვეთის საკადასტრო კოდი: *01.12.01.003.146*

განცხადების რეგისტრაციის ნომერი: 882016078439

მიწის ნაკვეთის ფართობი: *429774კვ.მ.*

დანიშნულება: *არასასოფლო-სამეურნეო*

მომზადების თარიღი 16.02.16

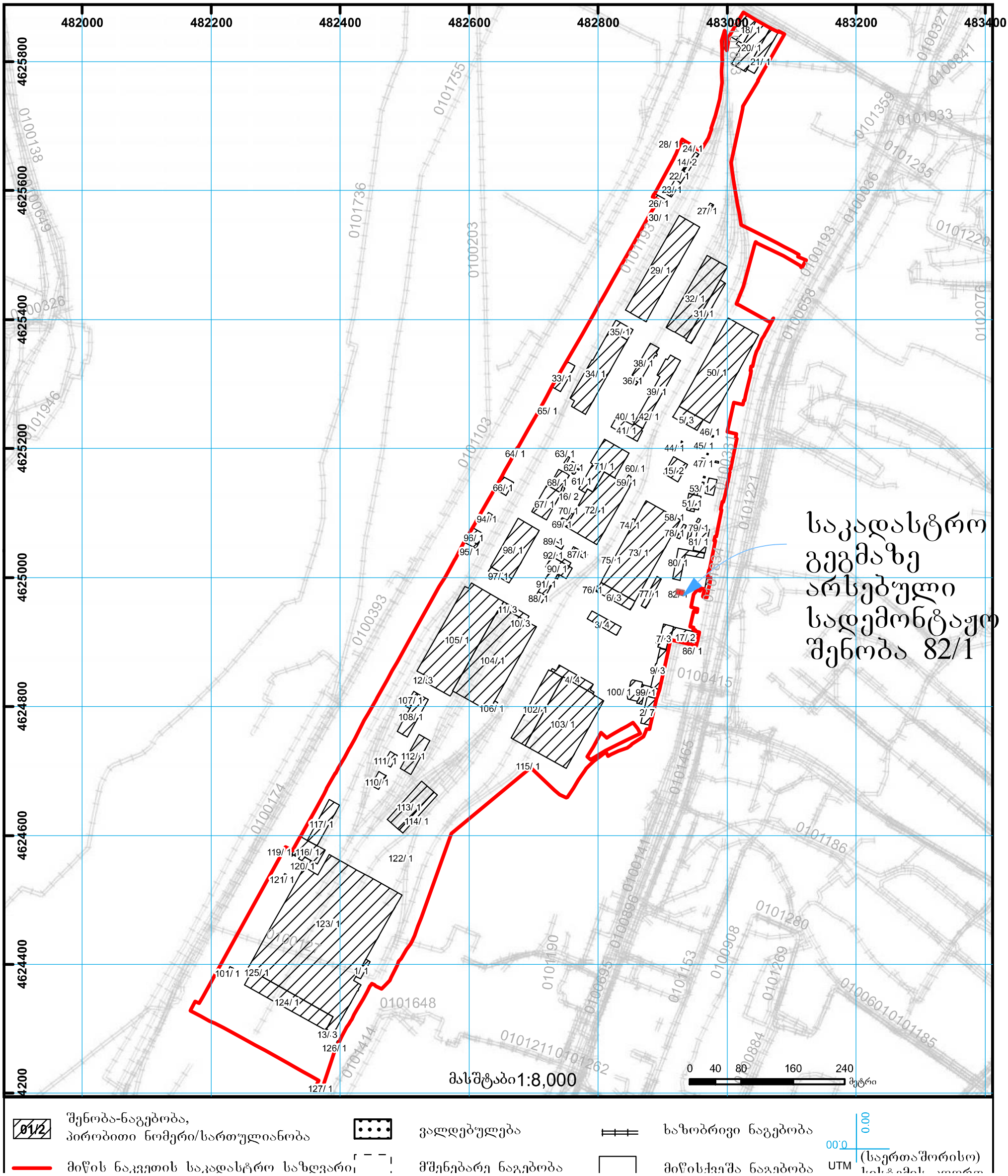

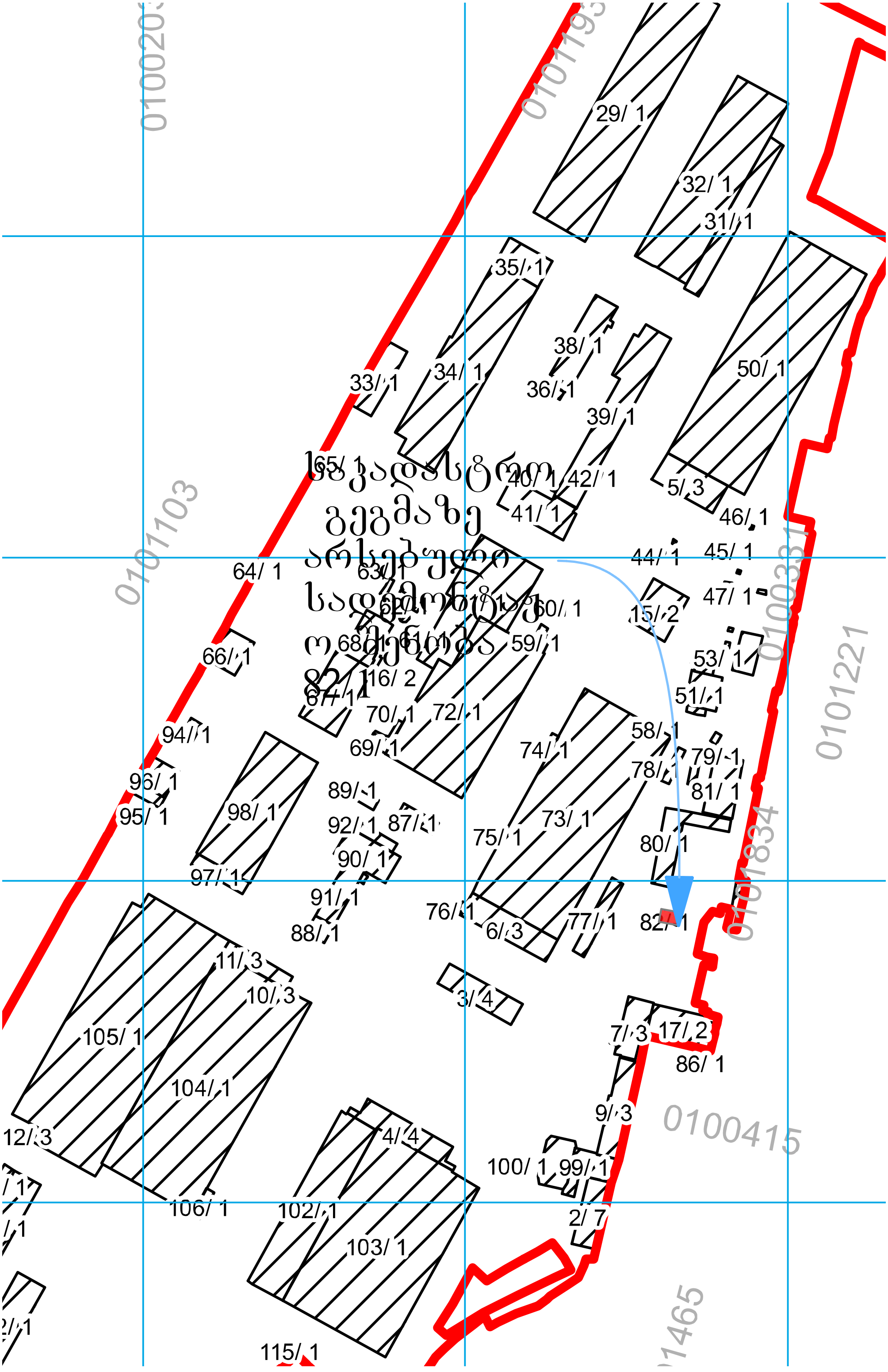
0100203
0101193
29/ 1
32/ 1
31/ 1
35/ 1
38/ 1
34/ 1
33/ 1
36/ 1
39/ 1
50/ 1
65/ 1
40/ 1
42/ 1
5/ 3
41/ 1
46/ 1
0101103
44/ 1
45/ 1
64/ 1
63/ 1
47/ 1
60/ 1
15/ 2
68/ 1
61/ 1
59/ 1
53/ 1
0100331
66/ 1
16/ 2
51/ 1
67/ 1
70/ 1
72/ 1
58/ 1
94/ 1
74/ 1
69/ 1
79/ 1
78/ 1
96/ 1
89/ 1
81/ 1
95/ 1
98/ 1
92/ 1
87/ 1
73/ 1
75/ 1
80/ 1
0101221
90/ 1
97/ 1
91/ 1
76/ 1
77/ 1
82/ 1
88/ 1
6/ 3
0101834
11/ 3
10/ 3
3/ 4
105/ 1
7/ 3
17/ 2
86/ 1
104/ 1
9/ 3
0100415
12/ 3
4/ 4
100/ 1
99/ 1
106/ 1
102/ 1
2/ 7
103/ 1
115/ 1
0101465